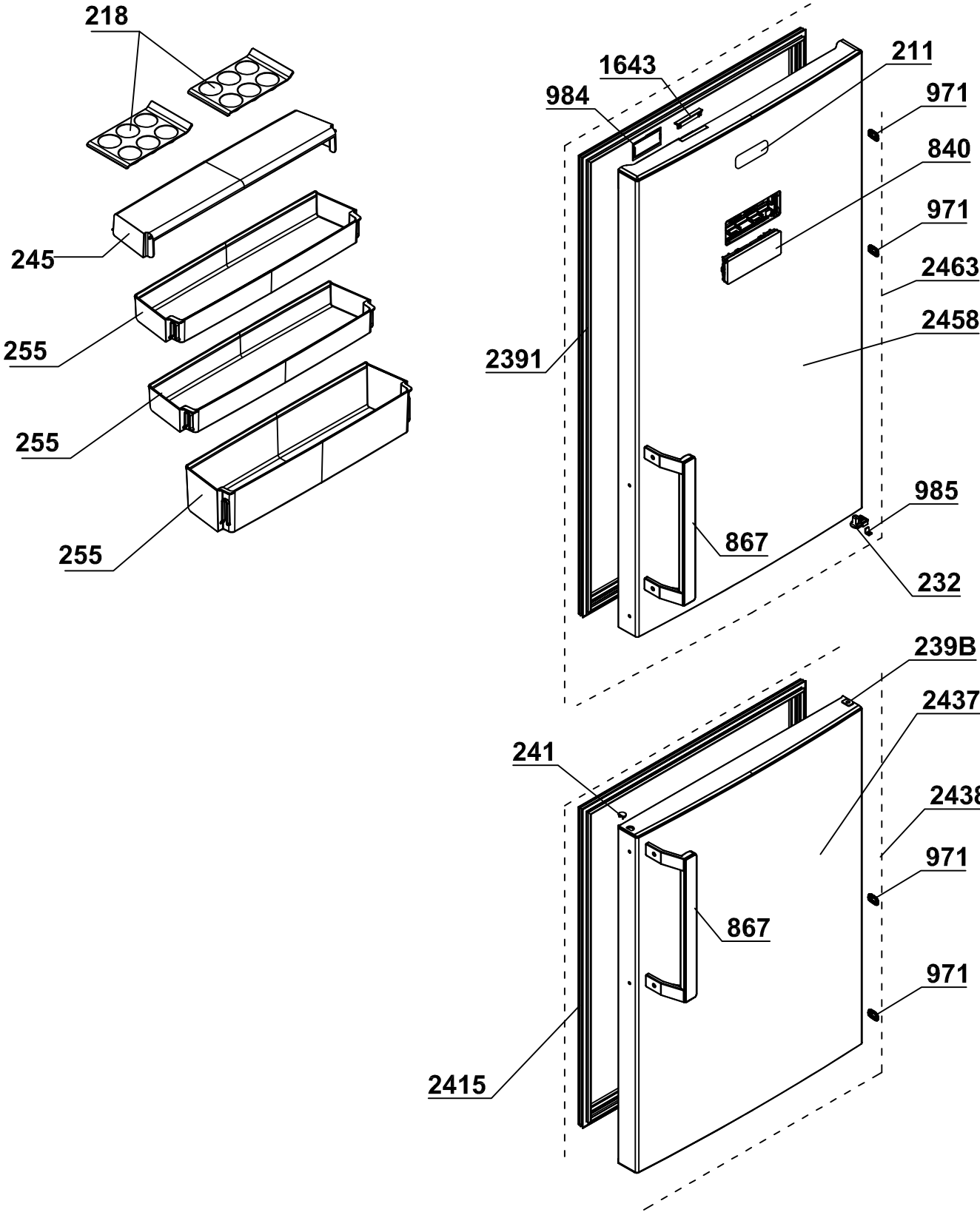
218
245
255
255
255
1643
984
211
971
840
971
2463
2458
2391
985
867
232
239B
2437
241
2438
971
867
971
2415

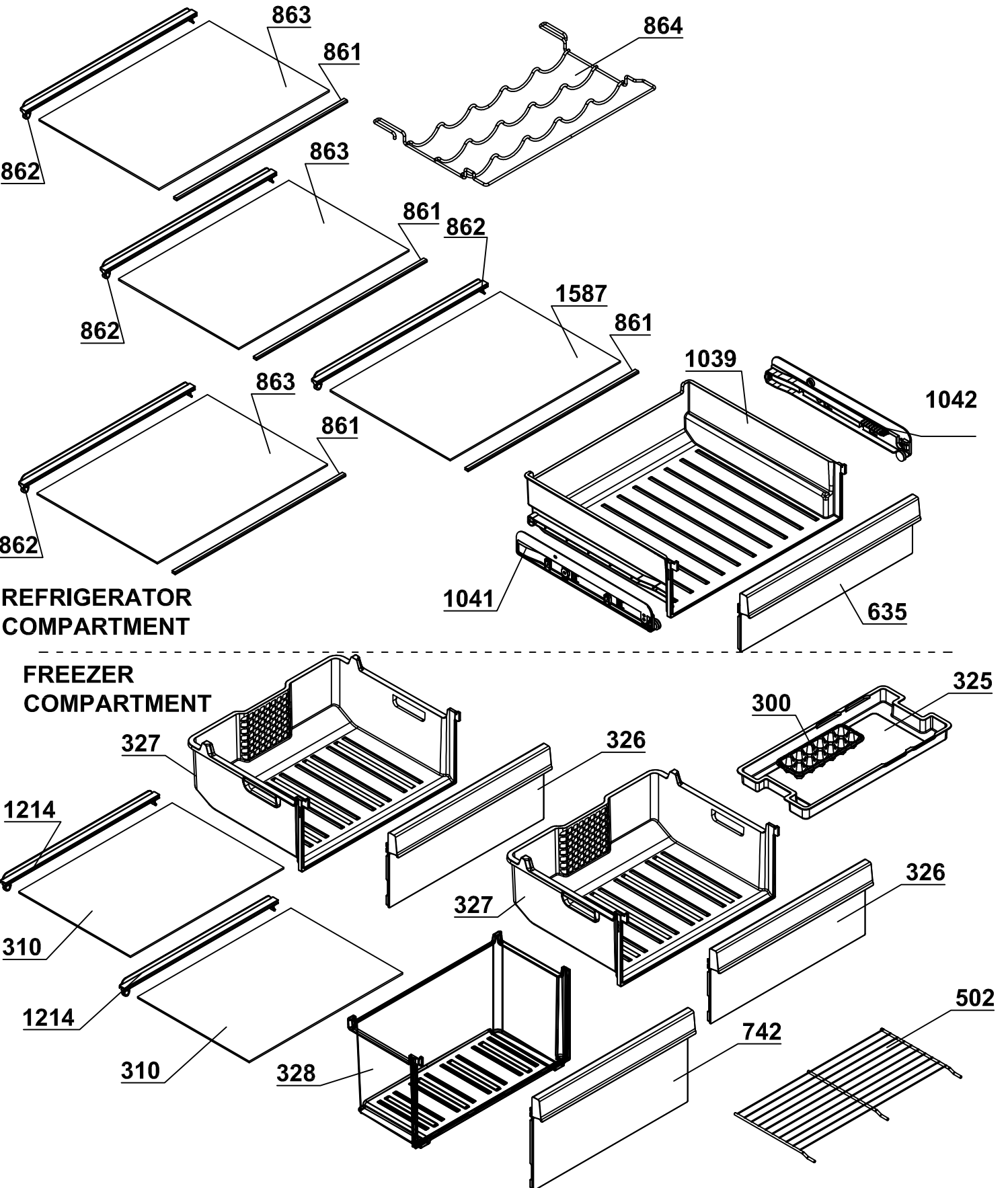
863
861
862
864
863
861
862
862
1587
861
863
861
862
1039
1042
1041
635
REFRIGERATOR
COMPARTMENT
FREEZER
COMPARTMENT
325
300
327
326
1214
326
327
310
1214
502
742
310
328

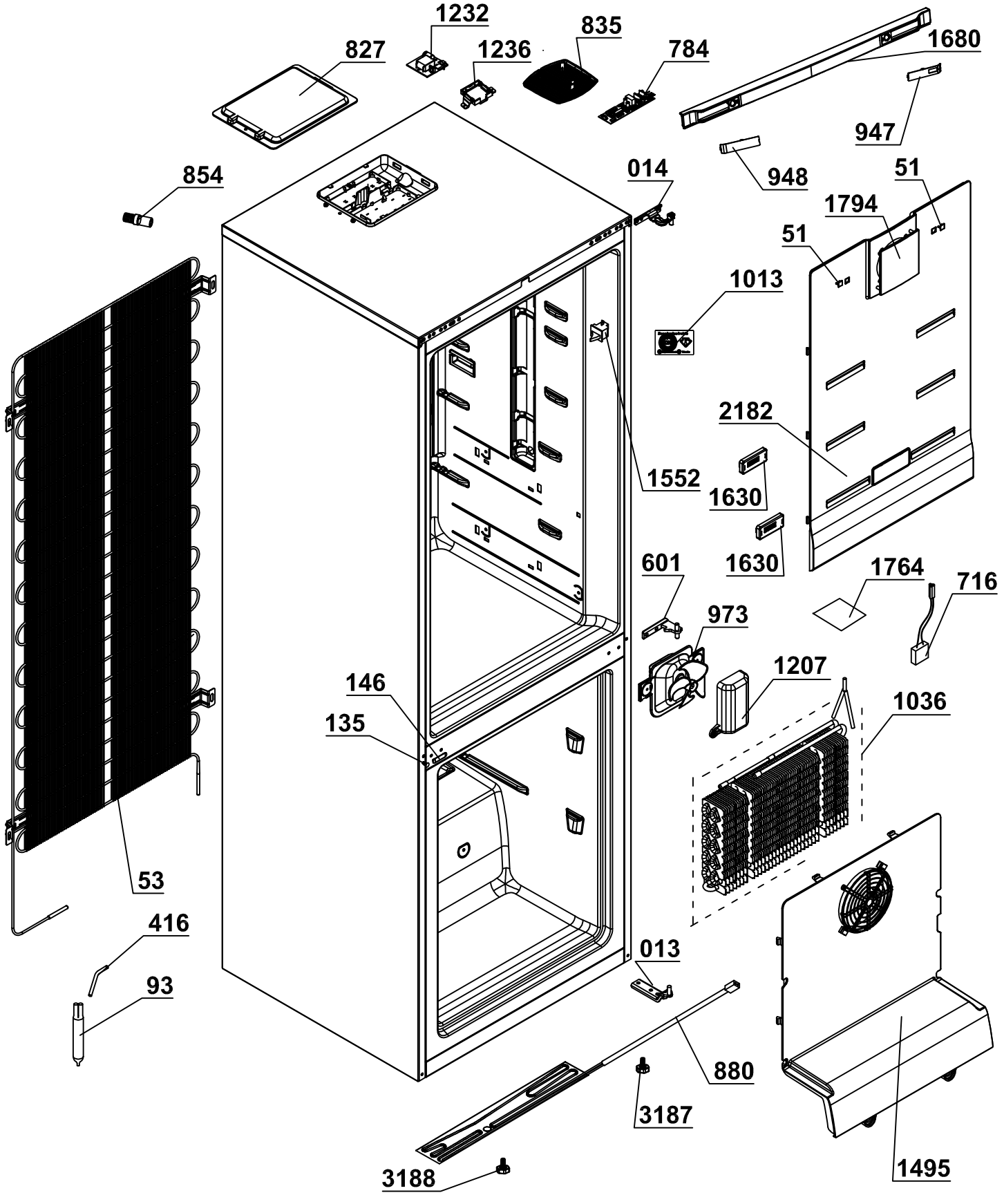
1232
827
1236
835
784
1680
947
948
854
014
51
1794
51
1013
2182
1552
1630
1630
601
1764
716
973
1207
146
135
1036
53
416
93
013
880
3187
3188
1495

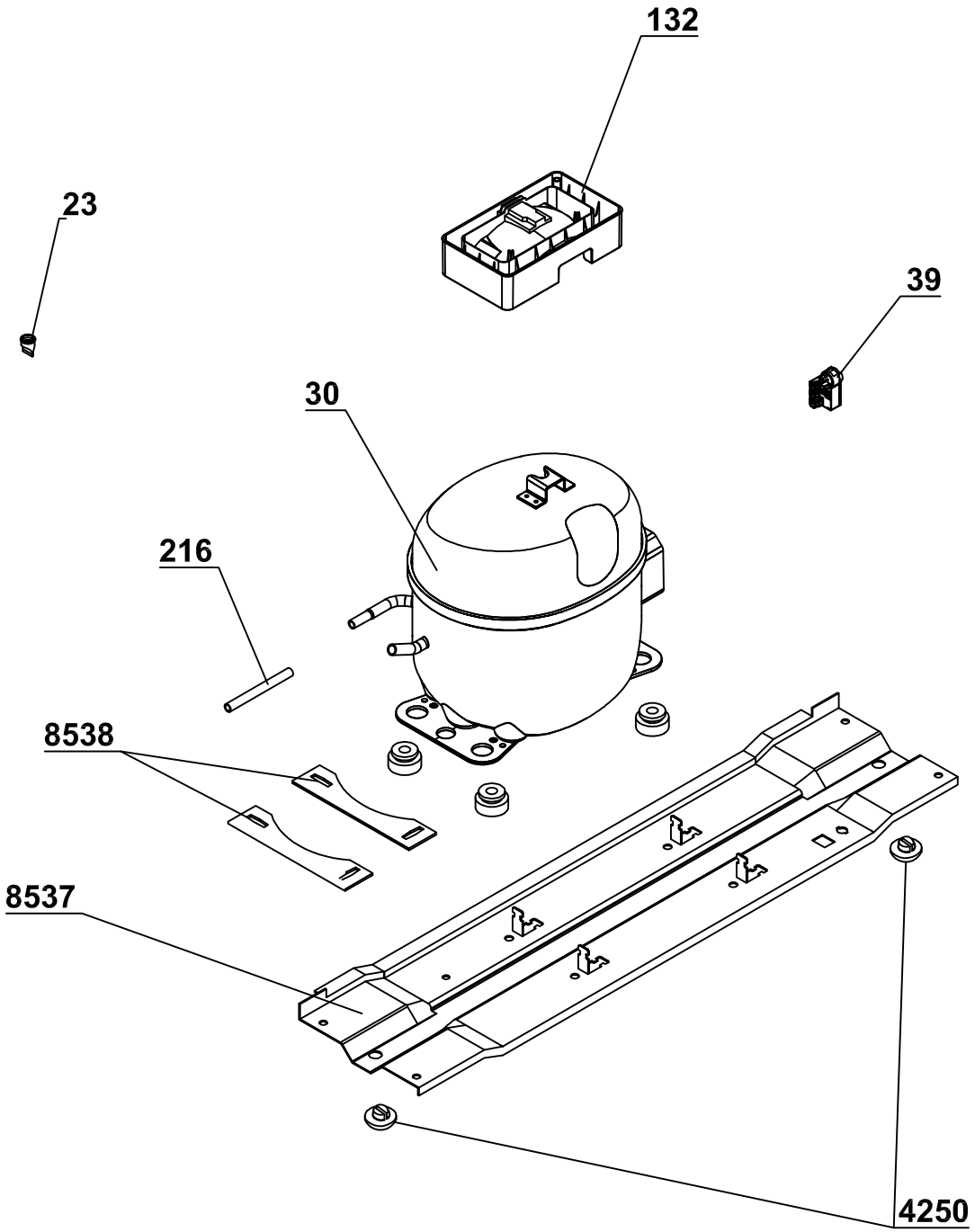
132
23
39
30
216
8538
8537
4250