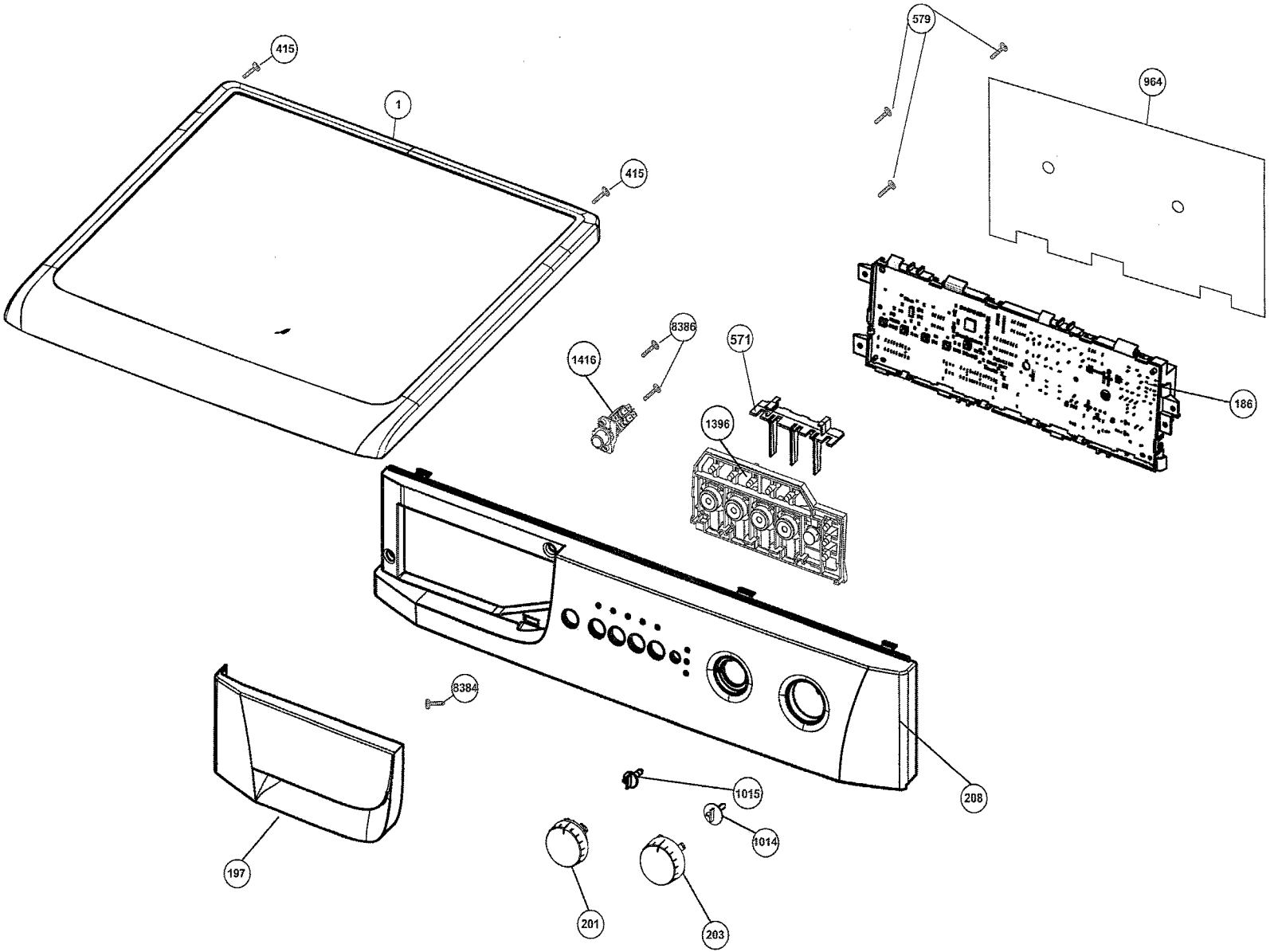
415
1
415
579
964
8386
1416
571
1396
186
8384
208
1015
1014
197
201
203

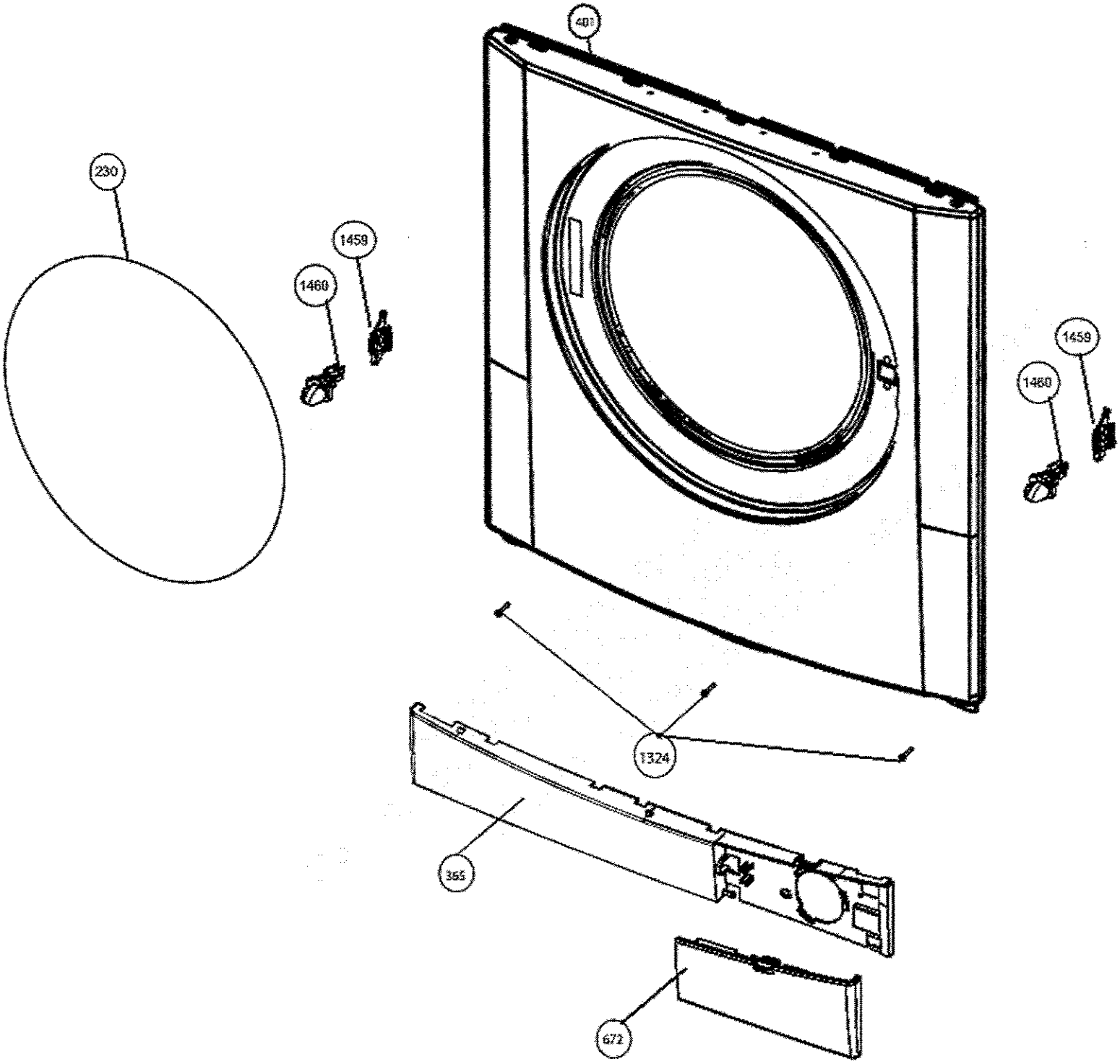
401
230
1459
1460
1459
1460
1324
365
672

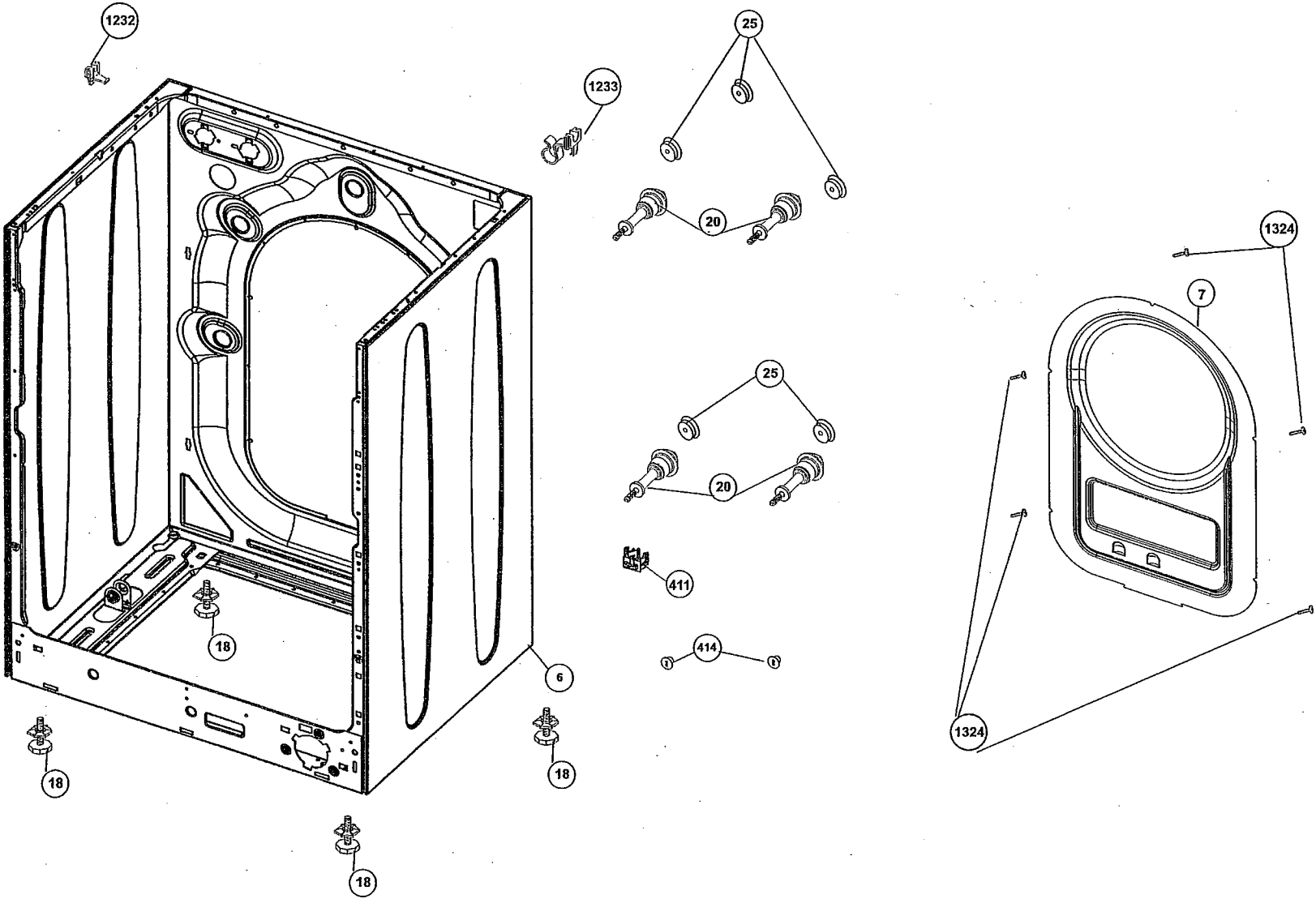
1232
1233
25
20
25
20
411
414
1324
7
1324
18
18
18
18
6

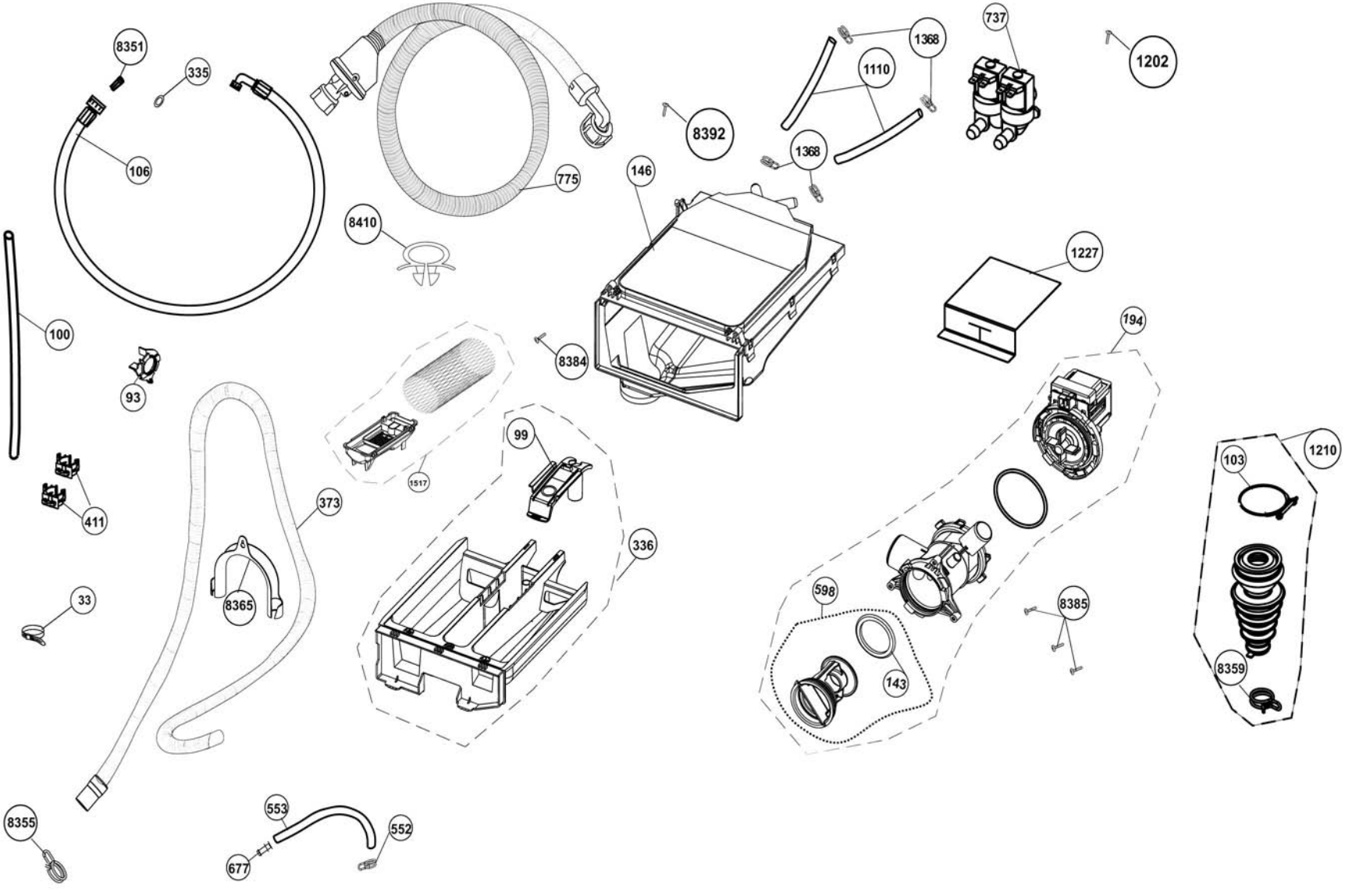
8351
335
106
775
8410
8392
1368
1110
1368
737
1202
146
1227
100
93
8384
194
99
1517
373
411
336
8365
33
598
143
8385
103
1210
8359
8355
553
552
677

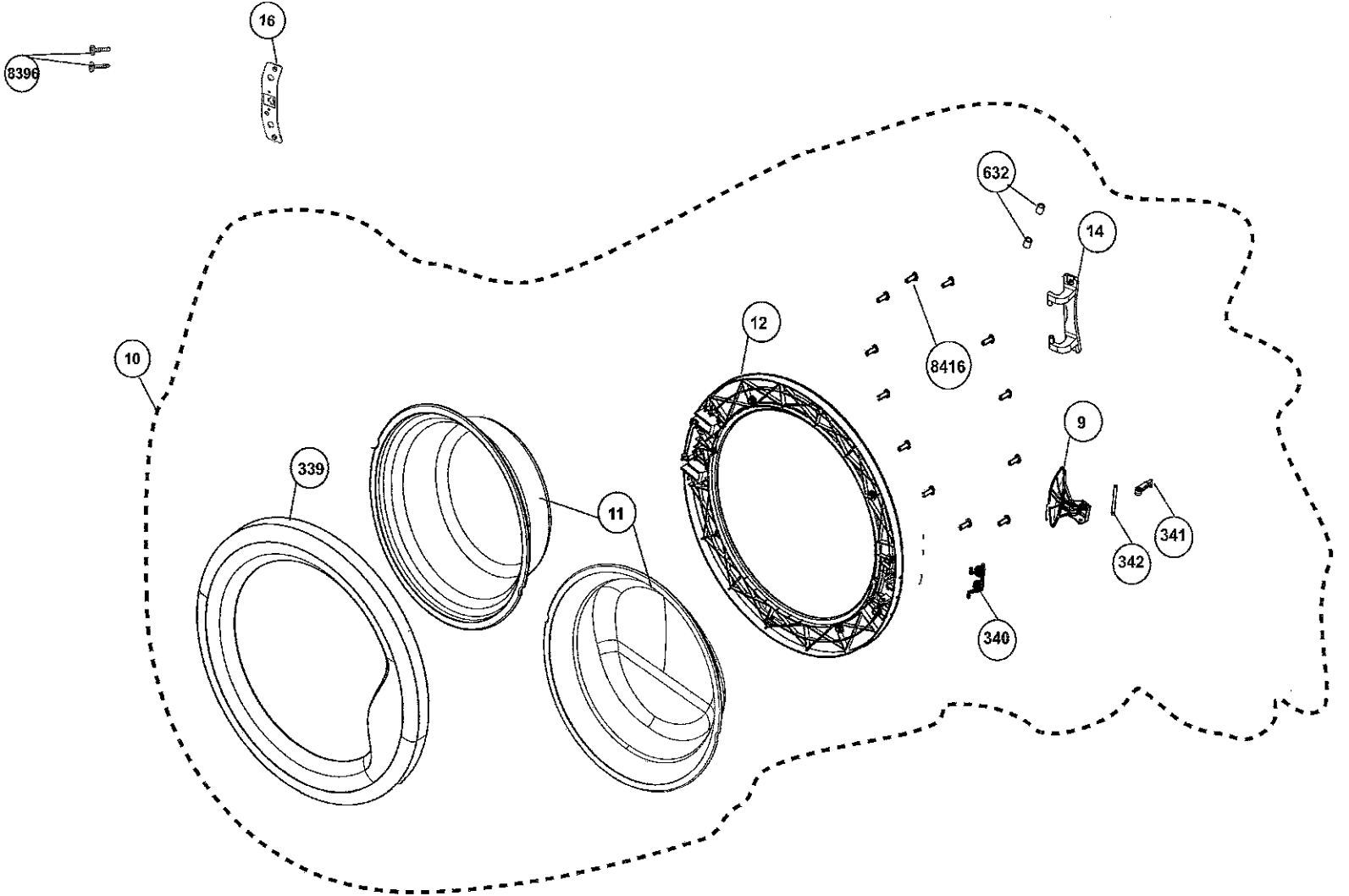
8396
16
632
14
12
8416
10
9
339
11
341
342
340

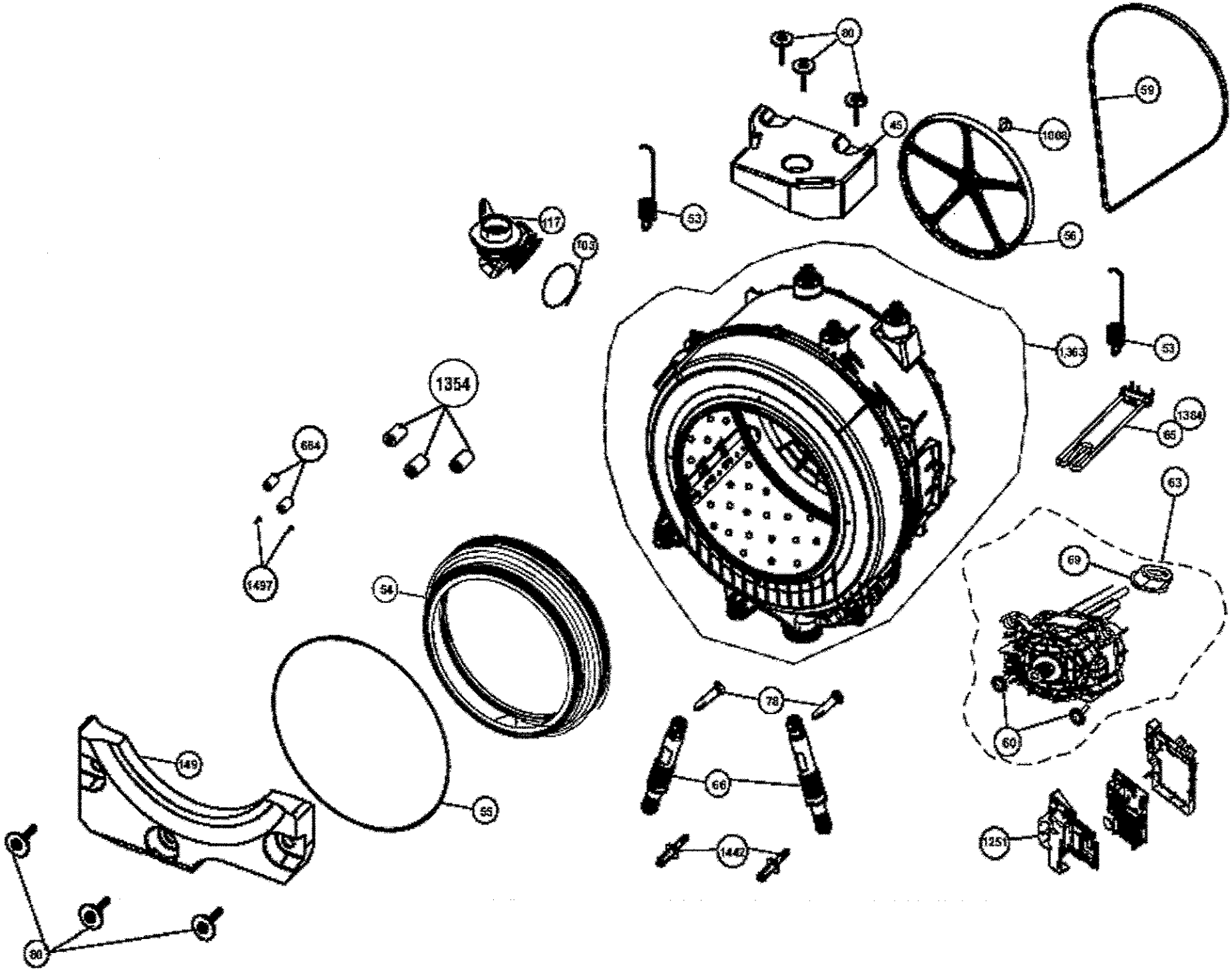
80
59
45
1008
53
117
103
56
1363
53
1354
1384
65
664
63
1497
69
54
78
60
149
66
55
1251
1442
80

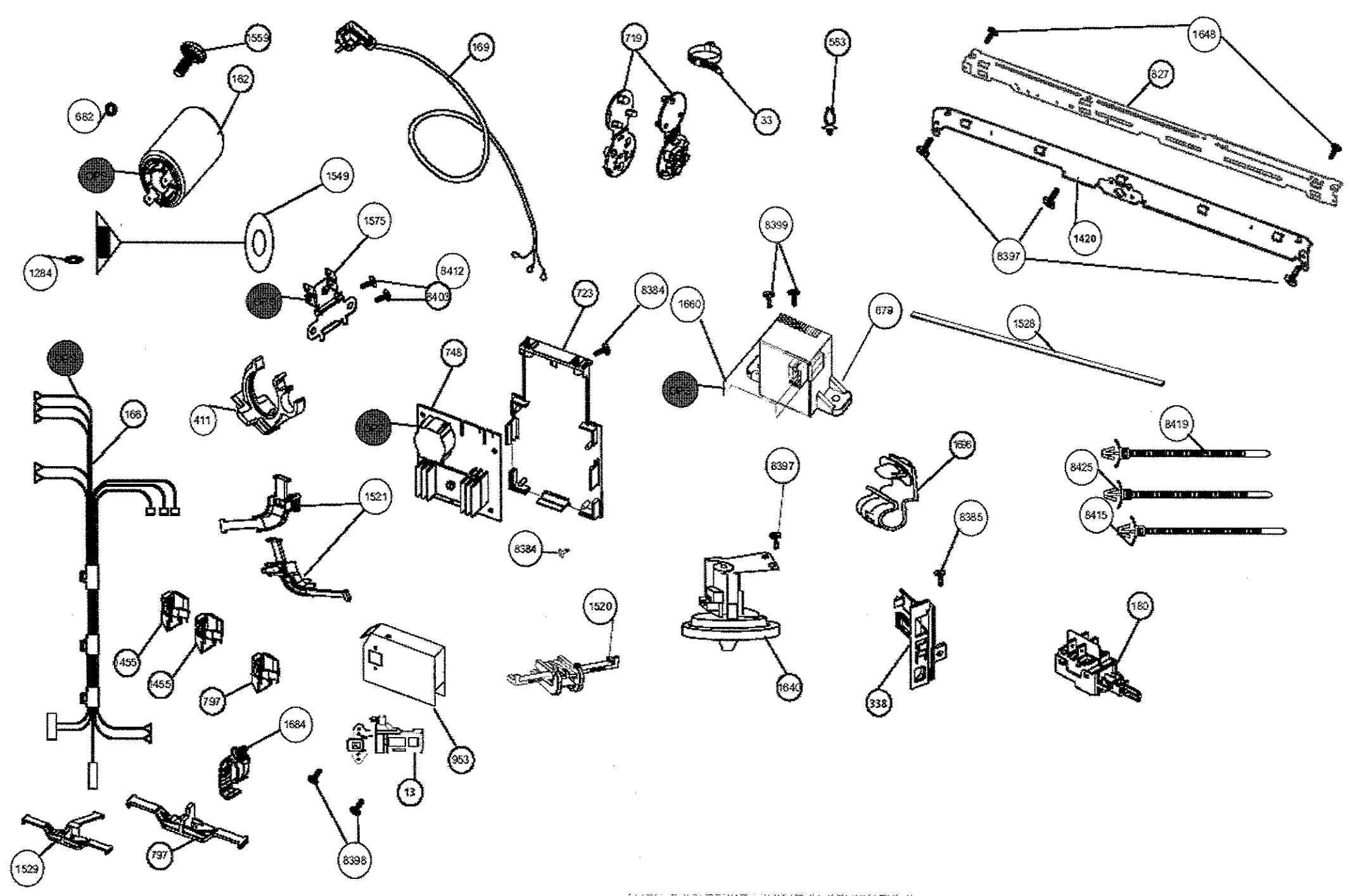
1559
169
719
563
1648
162
682
33
827
1549
1575
8399
1420
8397
1284
8412
8403
723
8384
1660
679
1528
748
166
411
8419
1696
8397
8425
1521
8385
8415
8384
1520
180
1455
1455
797
1640
338
1684
953
13
1529
797
8398

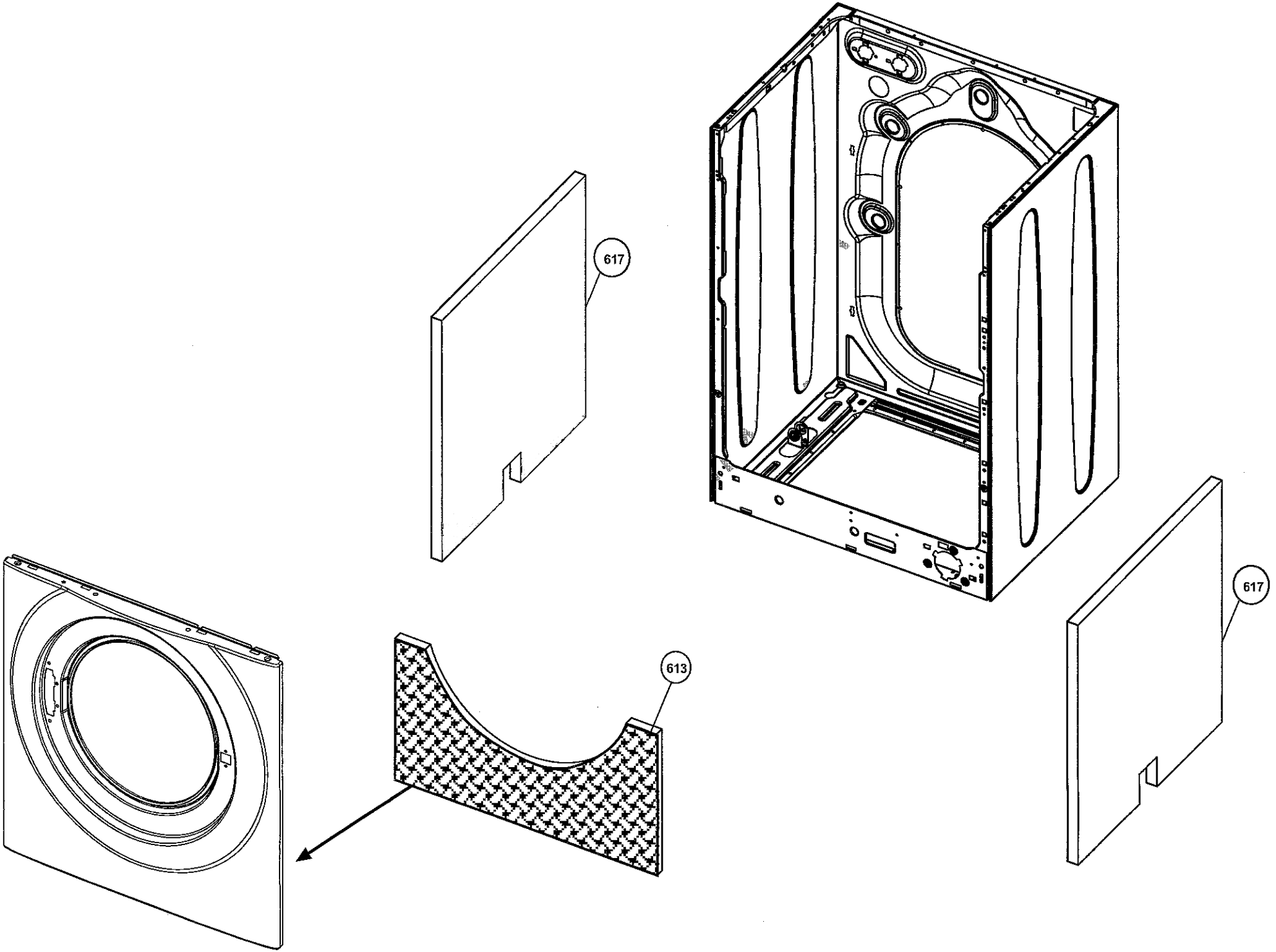
617
617
613