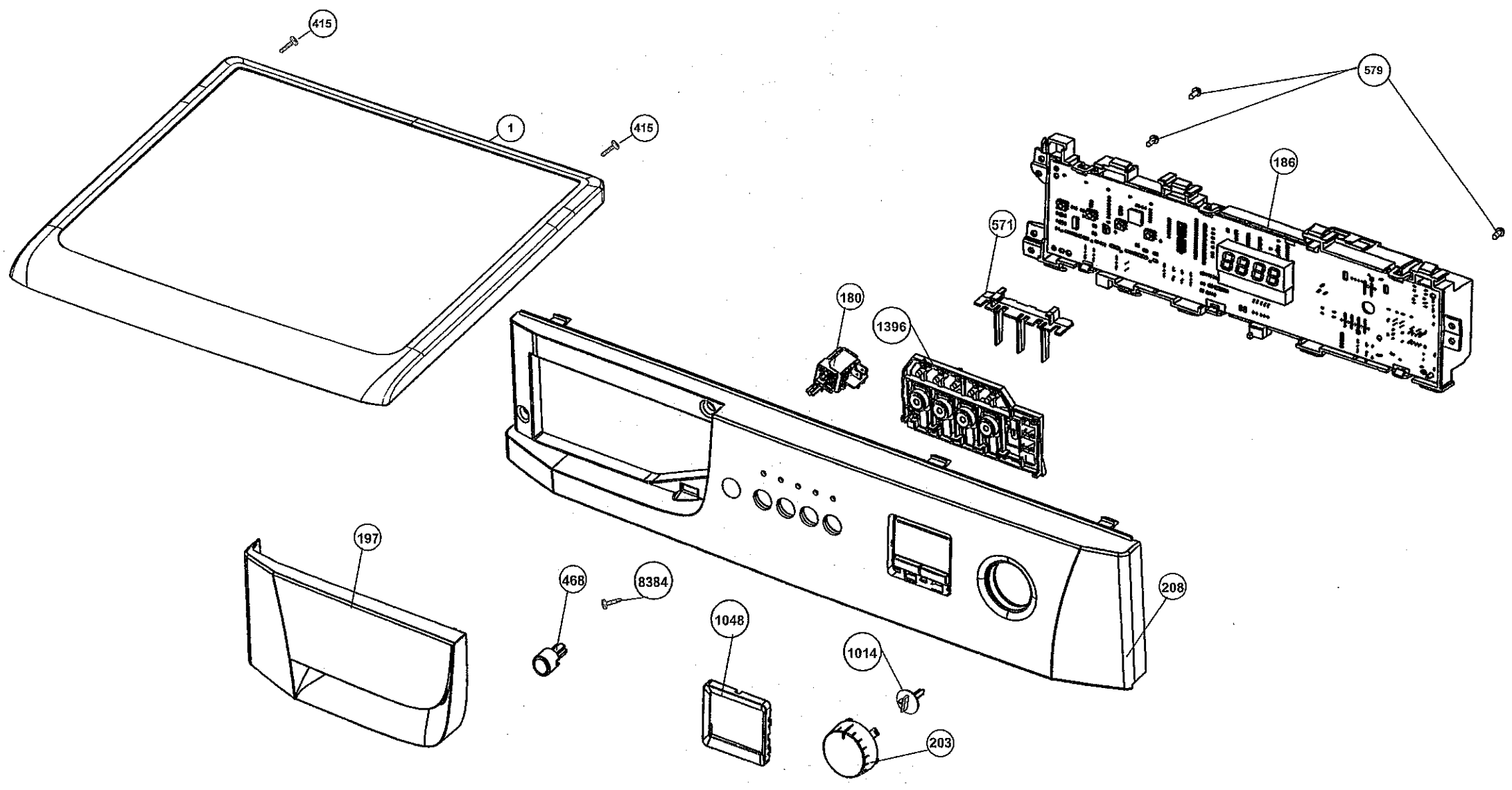
415
1
415
579
186
571
180
1396
197
468
8384
1048
1014
203
208

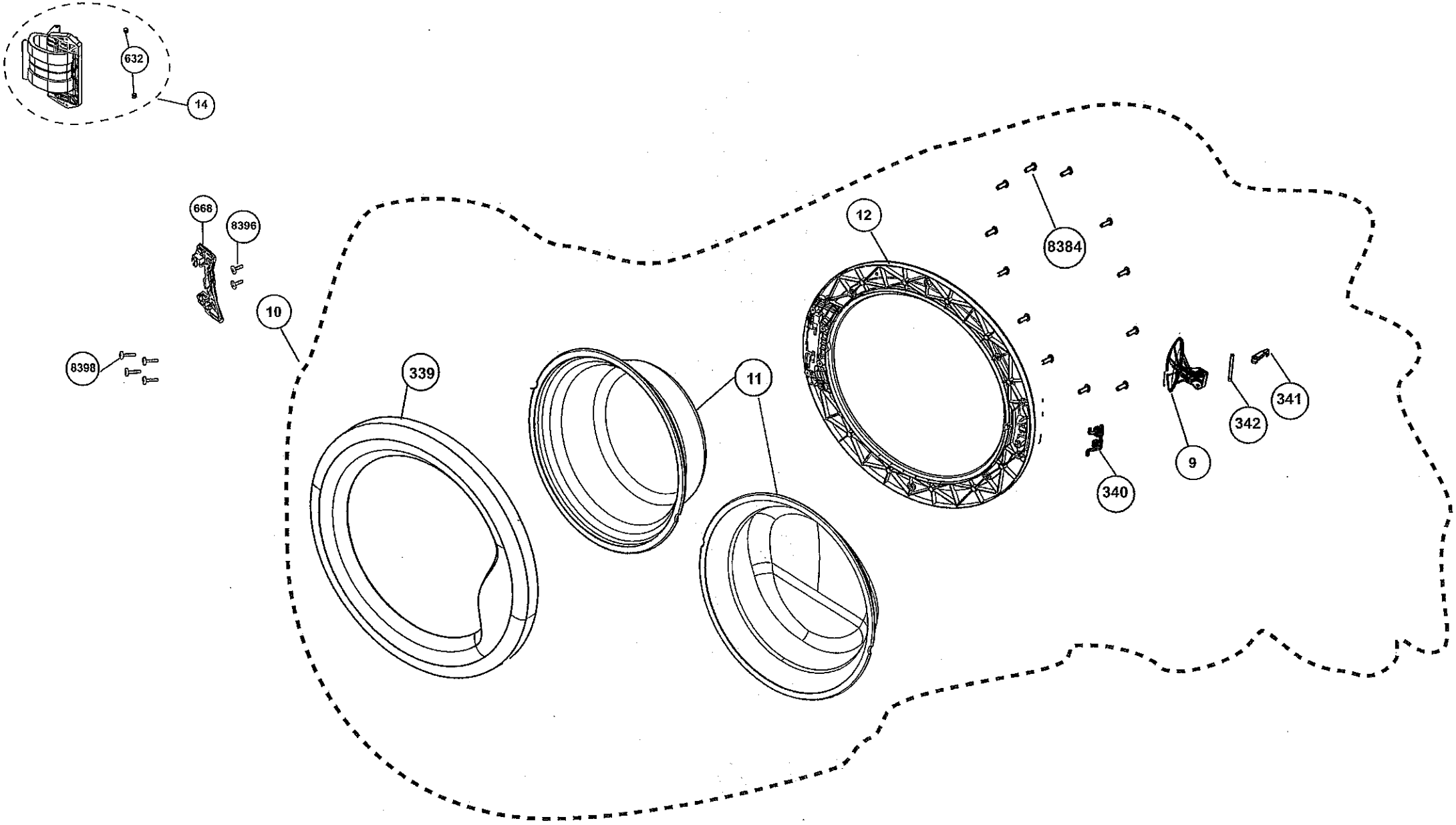
632
14
668
8396
10
8398
339
11
12
8384
341
342
9
340

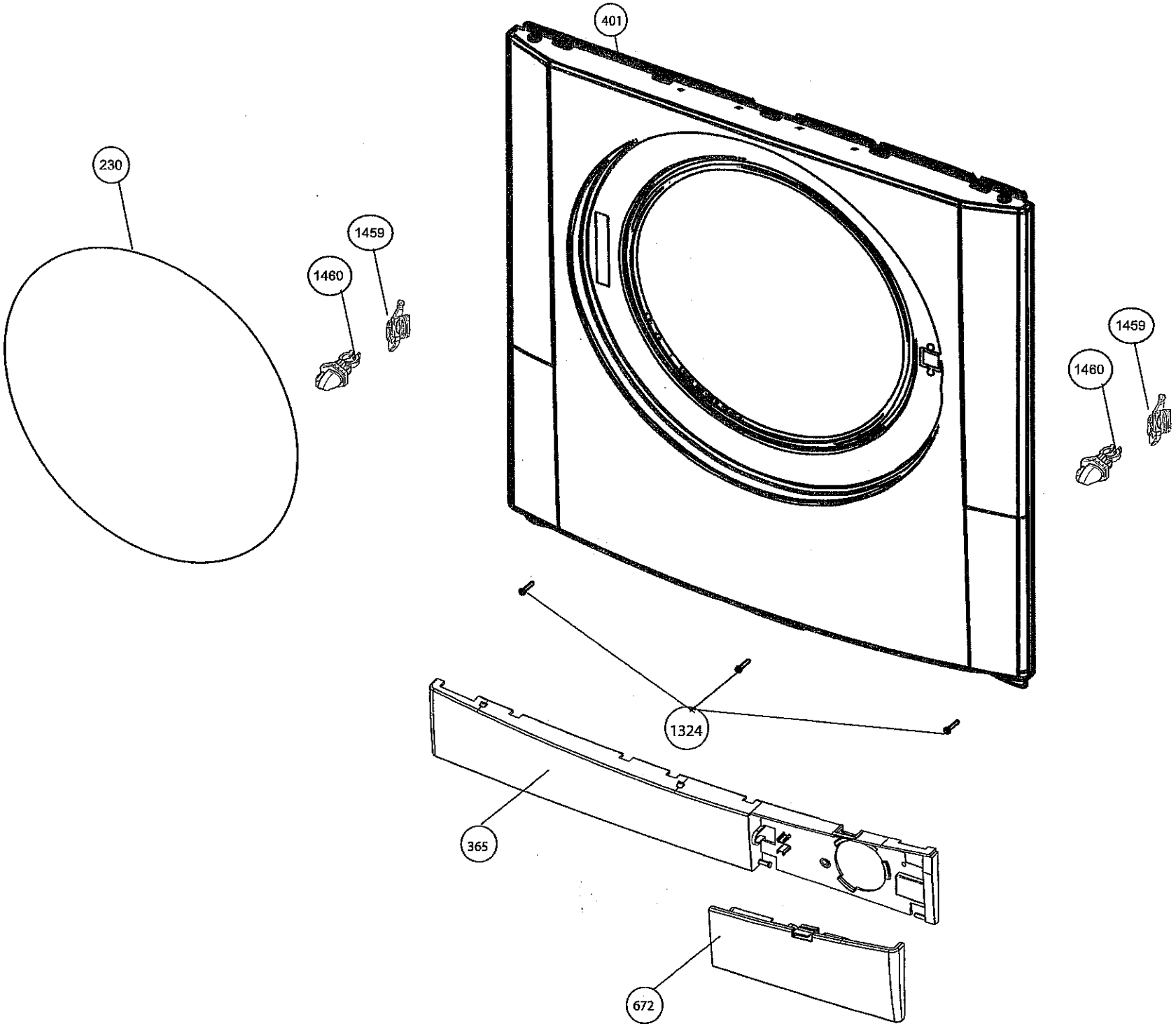
401
230
1459
1460
1459
1460
1324
365
672

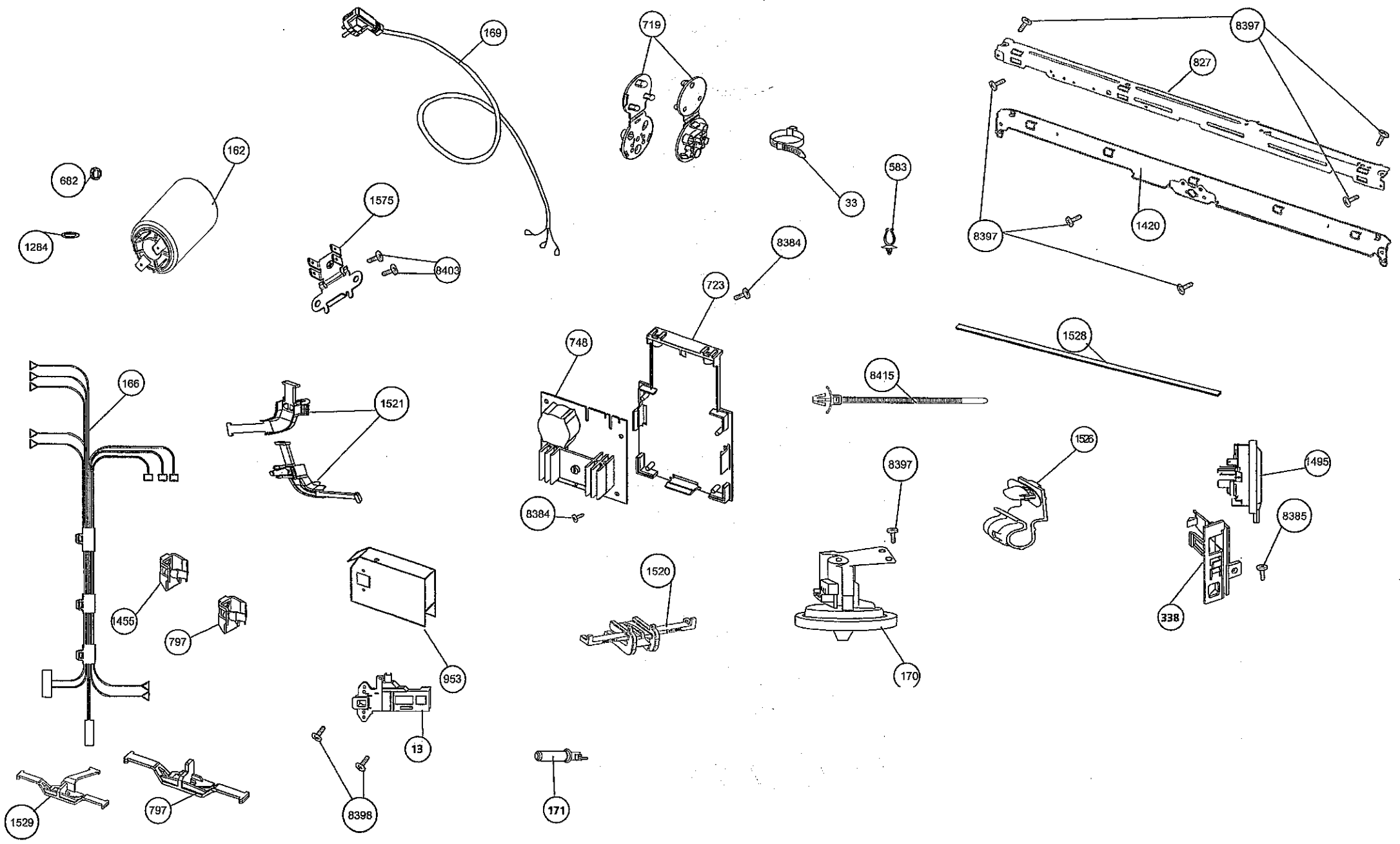
169
719
8397
827
162
682
1284
1575
8403
33
583
8397
1420
8384
723
748
1528
166
1521
8415
8384
1526
8397
1495
8385
1455
797
953
1520
338
170
13
1529
797
8398
171

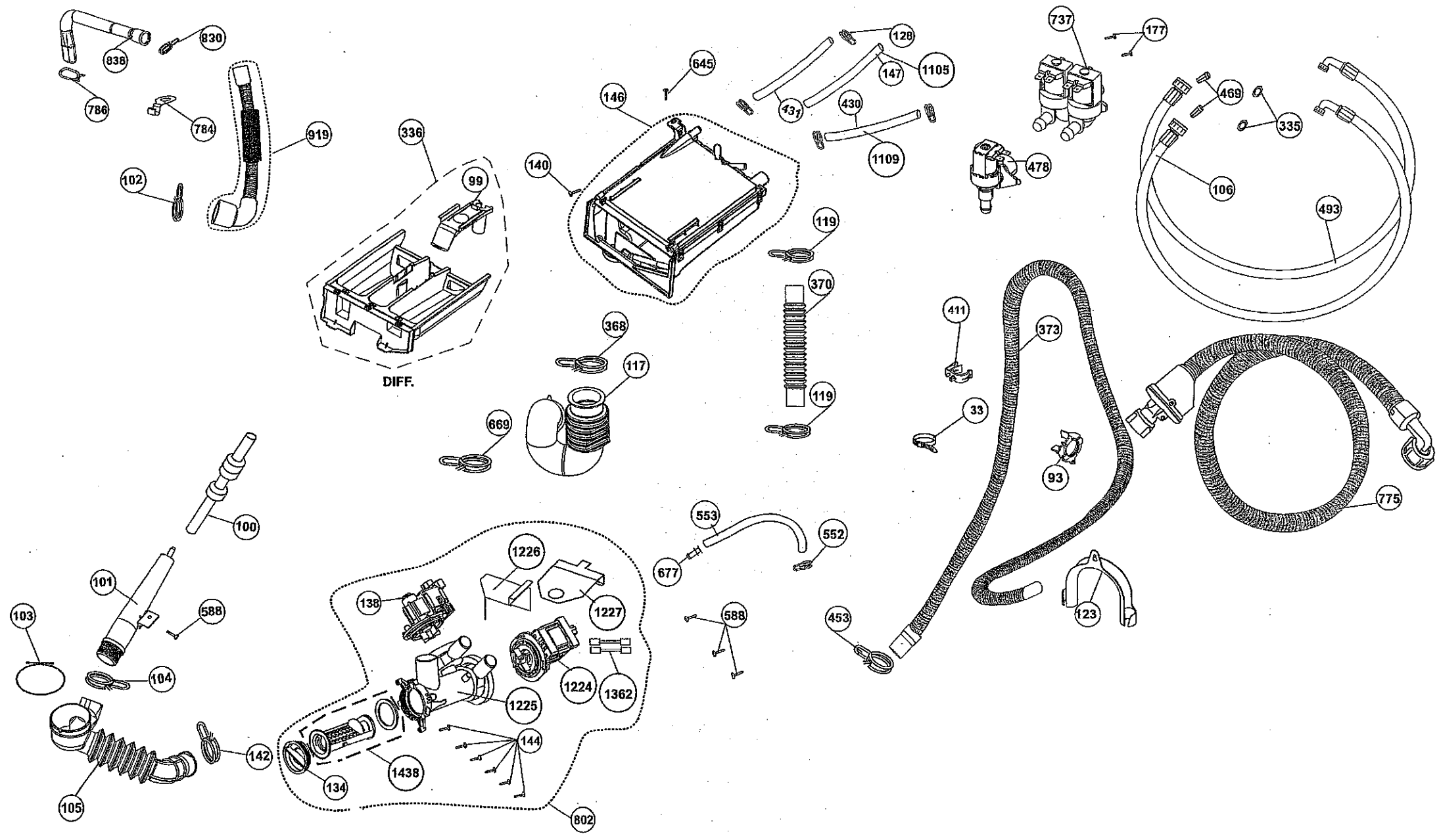
838
830
786
784
919
102
336
99
DIFF.
146
645
140
128
147
1105
431
430
1109
737
177
478
469
335
106
493
119
370
119
368
117
669
411
373
33
93
775
553
552
677
588
453
123
100
101
588
103
104
105
142
1226
138
1227
1224
1362
1225
144
1438
134
802

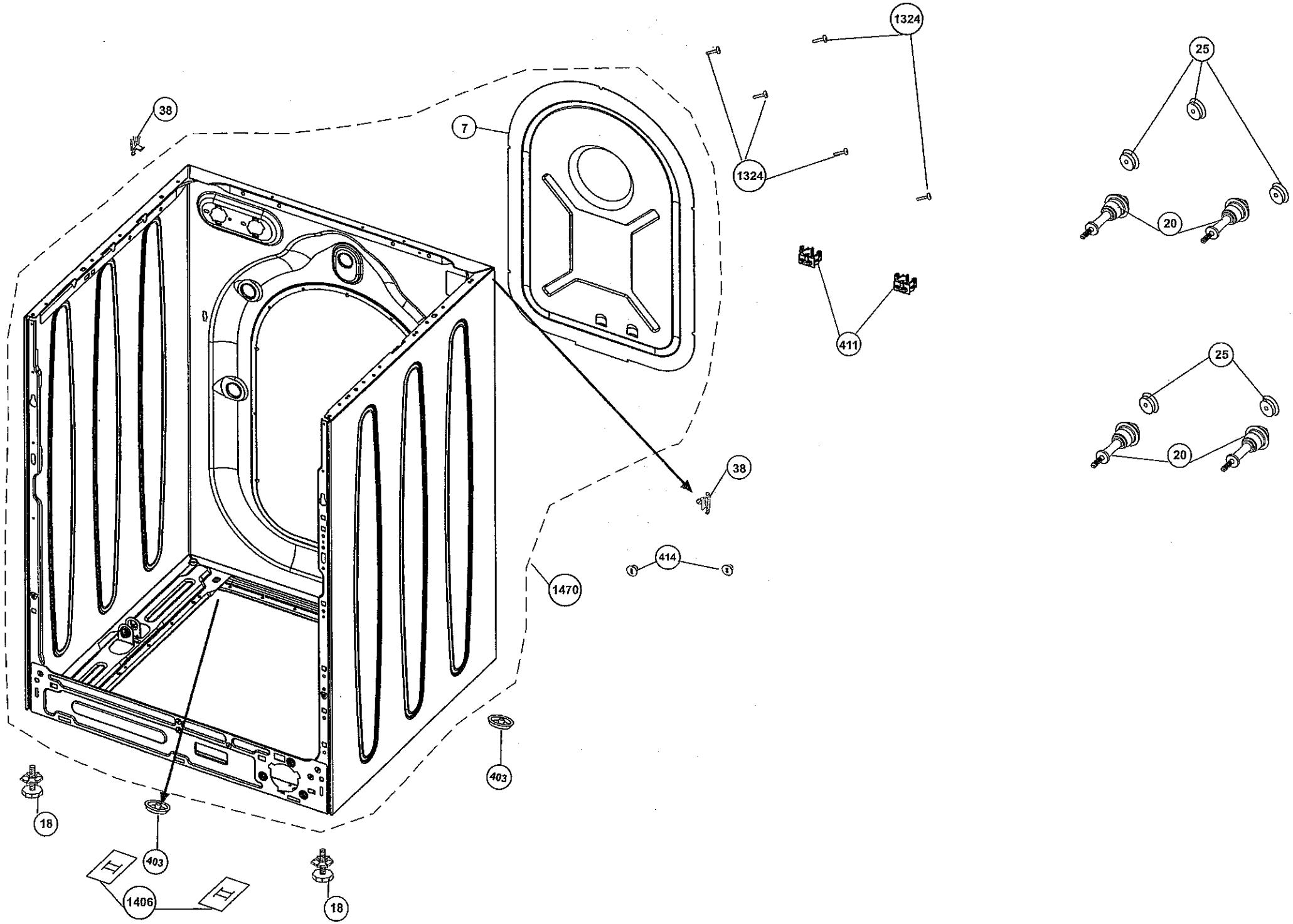
1324
25
38
7
1324
20
411
25
38
20
414
1470
403
18
403
1406
18

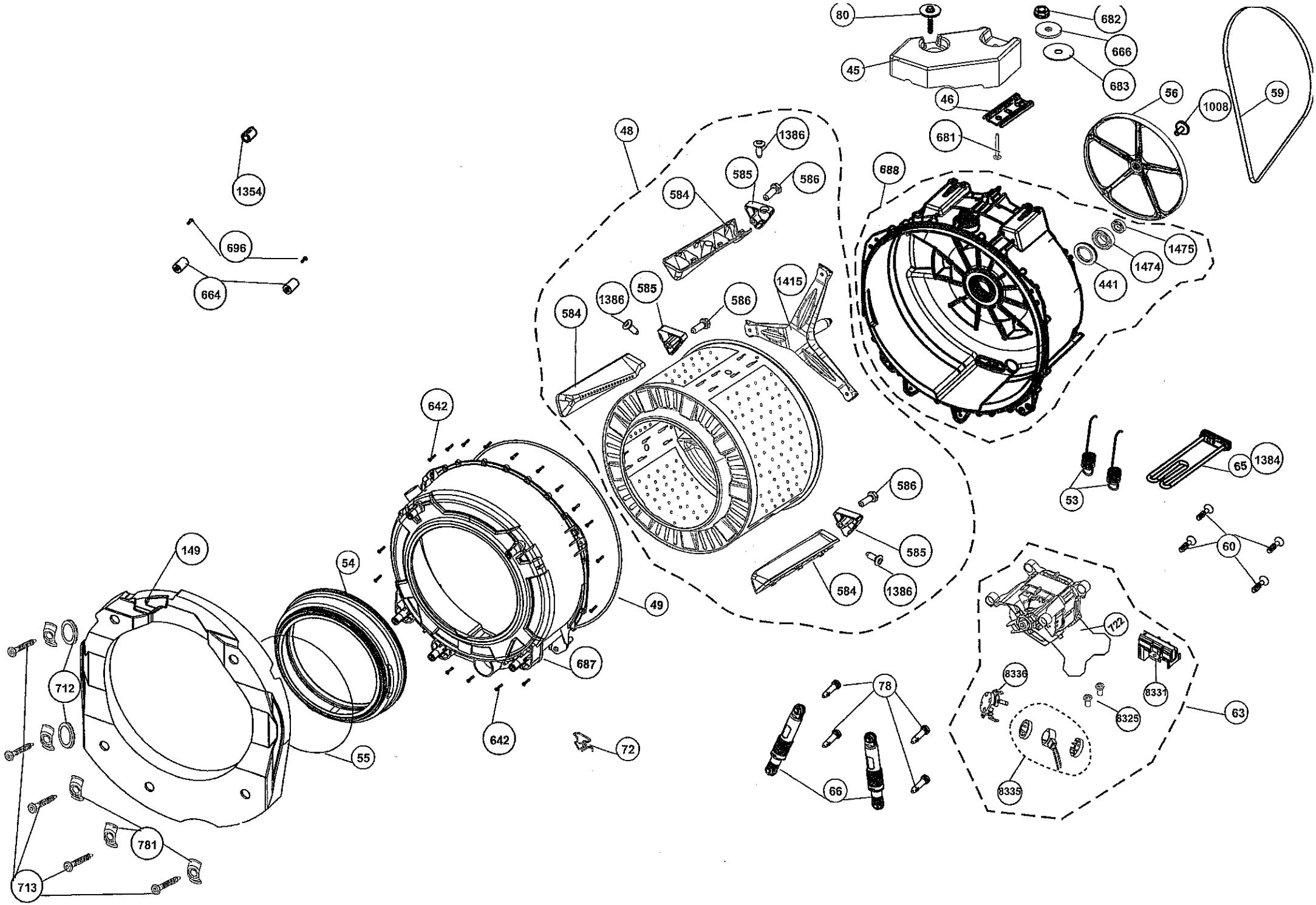
80
682
666
683
45
46
681
56
1008
59
48
1386
585
586
584
688
1475
1474
441
1415
1386
585
586
584
642
586
585
584
1386
65
1384
53
60
149
54
49
687
712
642
55
72
78
722
8336
8331
8325
63
66
8335
781
713
1354
696
664

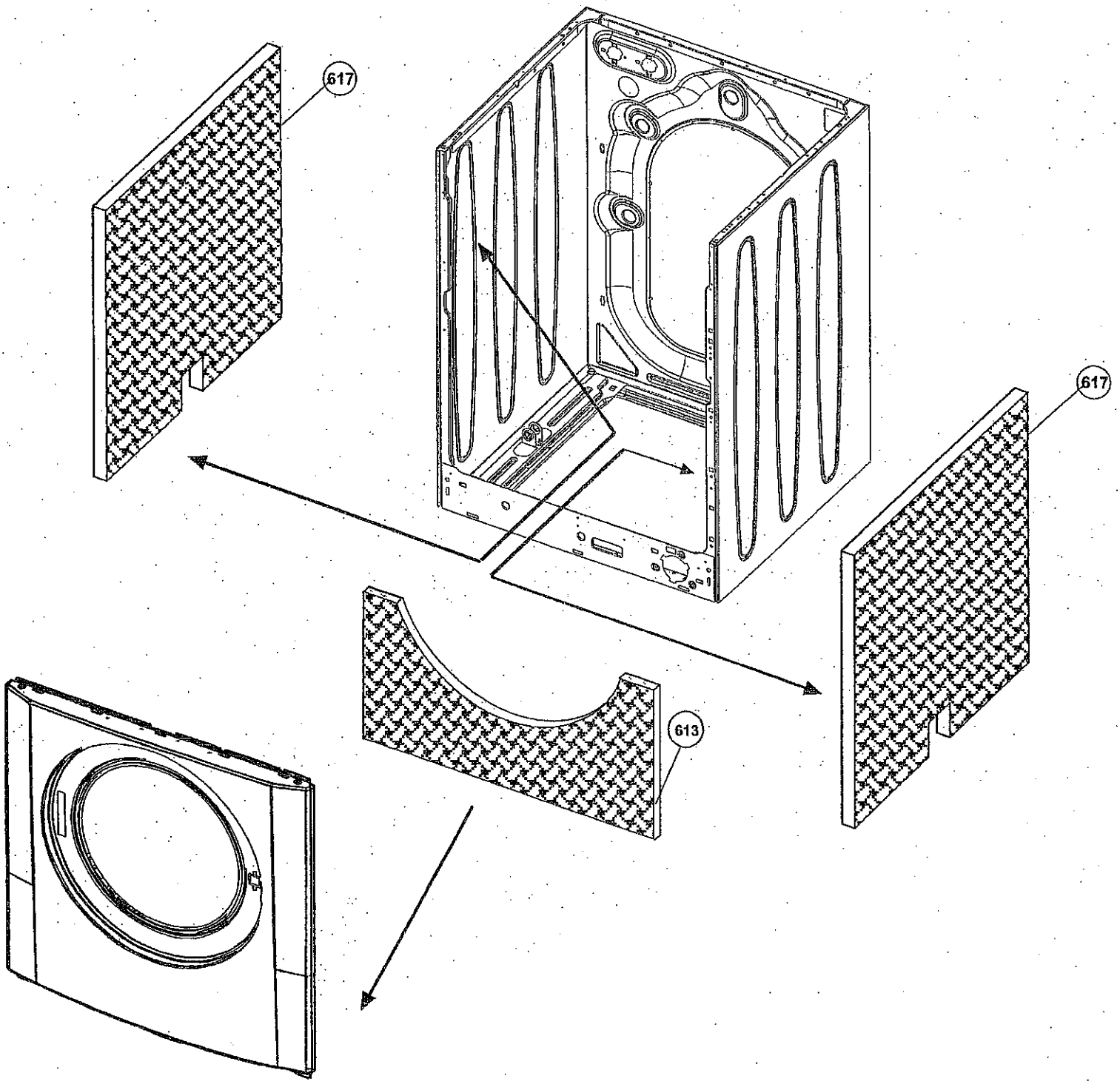
617
617
613