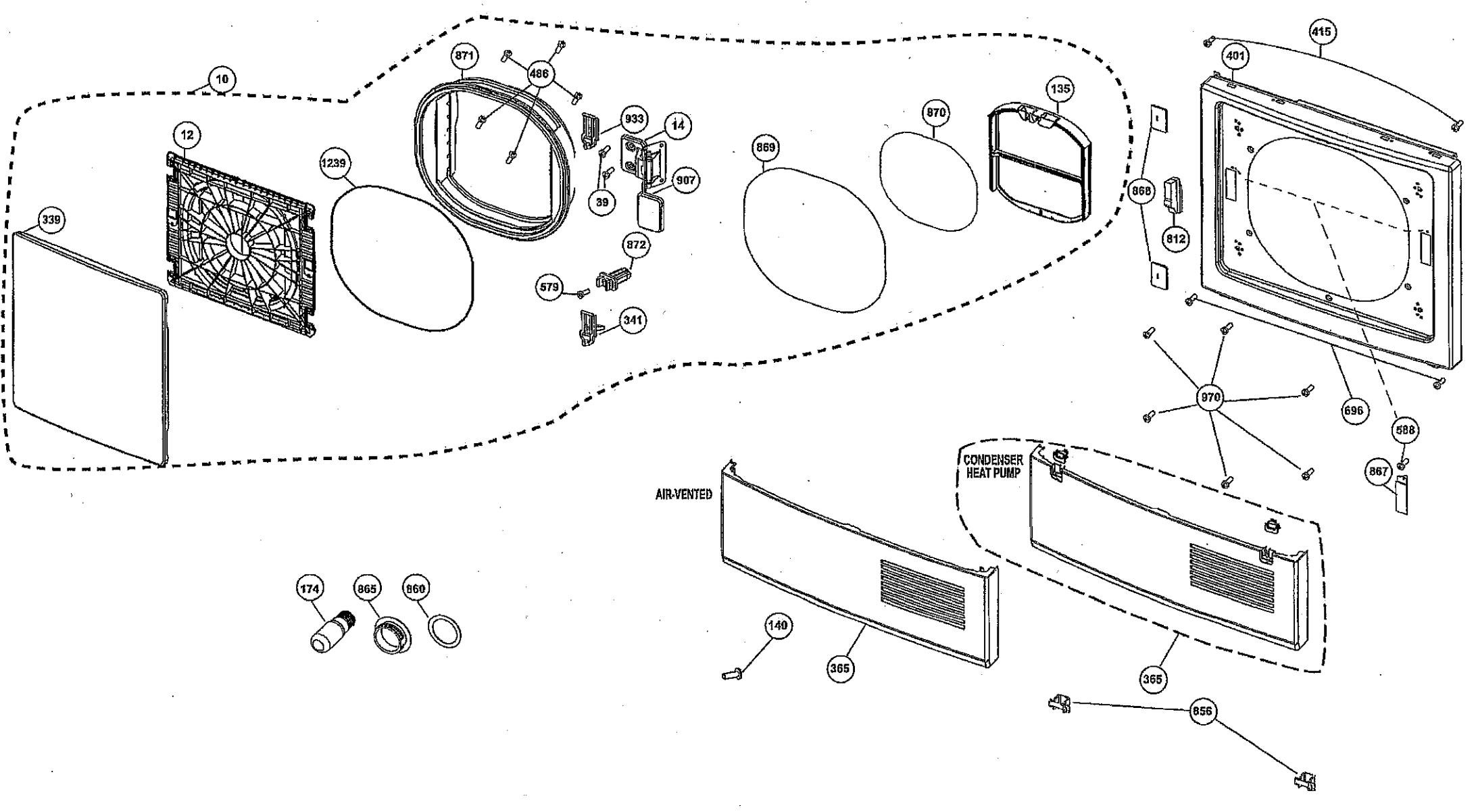
10
12
339
1239
871
486
933
14
39
907
872
579
341
869
870
135
868
812
401
415
970
696
588
867
CONDENSER
HEAT PUMP
AIR-VENTED
174
865
860
140
365
365
856

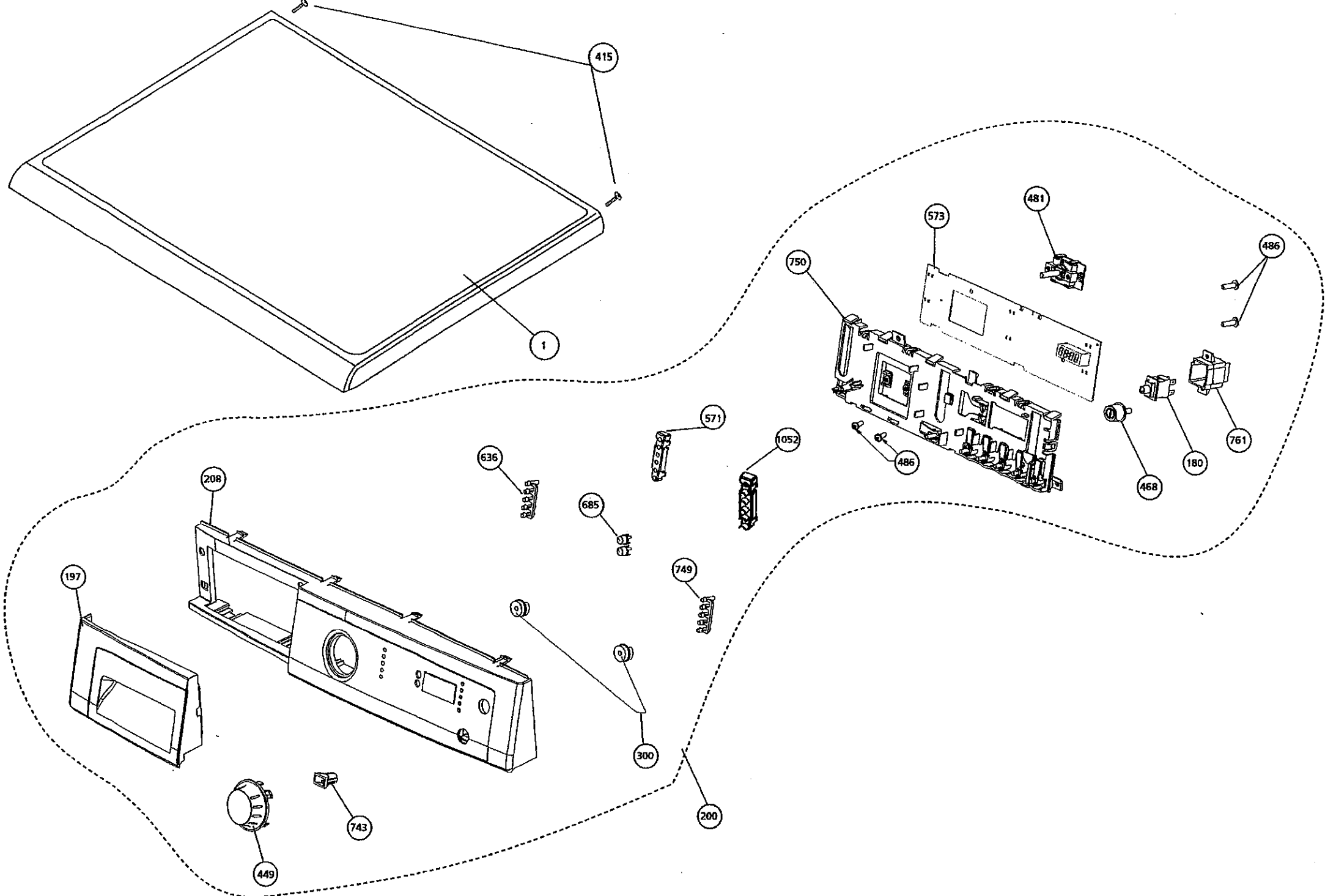
415
1
573
481
486
750
761
180
468
486
571
1052
636
208
685
749
197
300
200
743
449

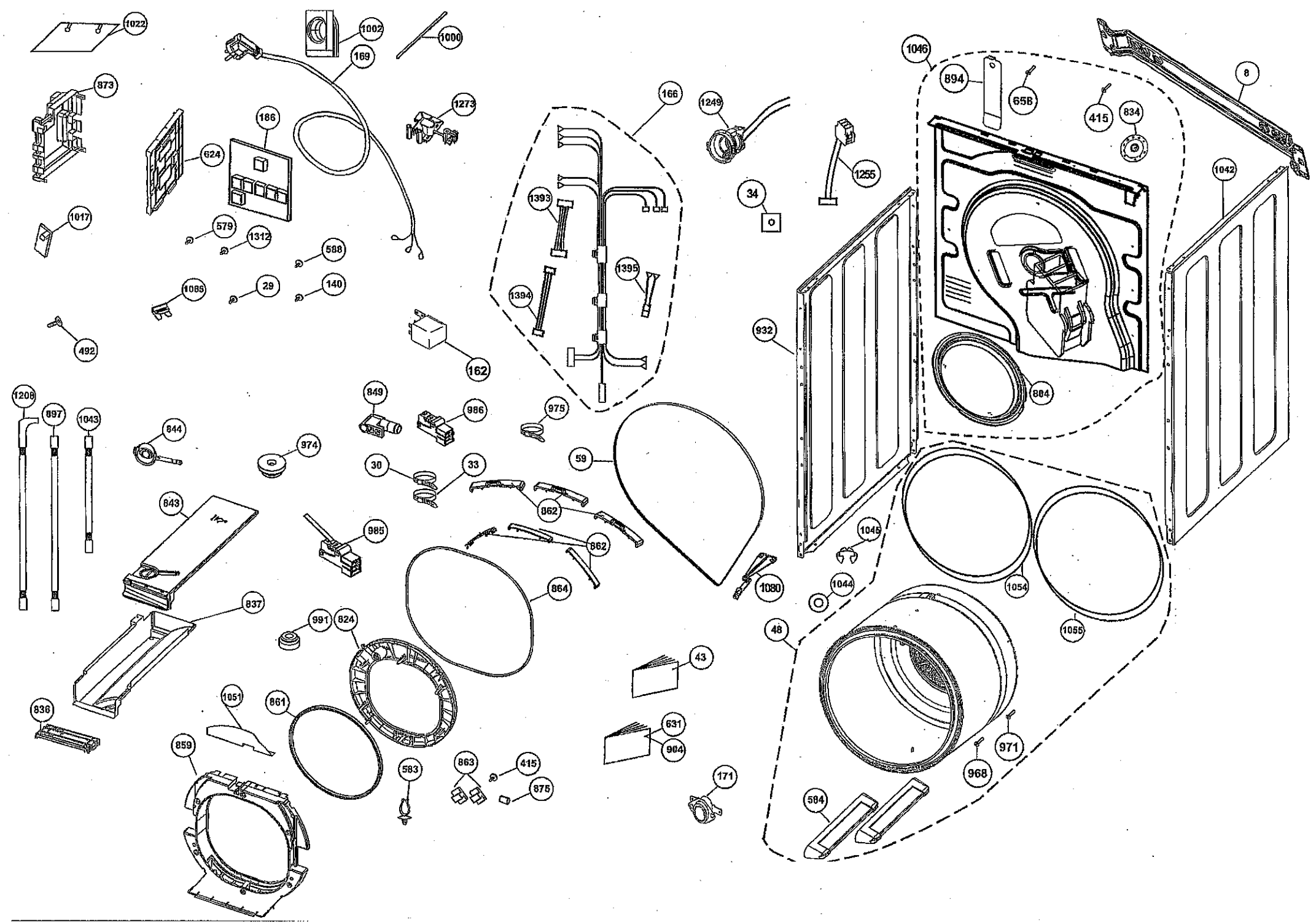
1022
1002
1000
169
873
186
624
1273
166
1249
1046
894
658
415
834
8
1255
1042
1017
579
1312
588
1393
34
1395
1086
29
140
1394
932
492
162
804
1208
897
1043
844
849
986
975
974
30
33
59
843
862
985
1045
862
1080
1044
1054
864
837
991
824
48
1055
43
1051
861
836
631
904
971
859
583
863
415
875
171
968
584

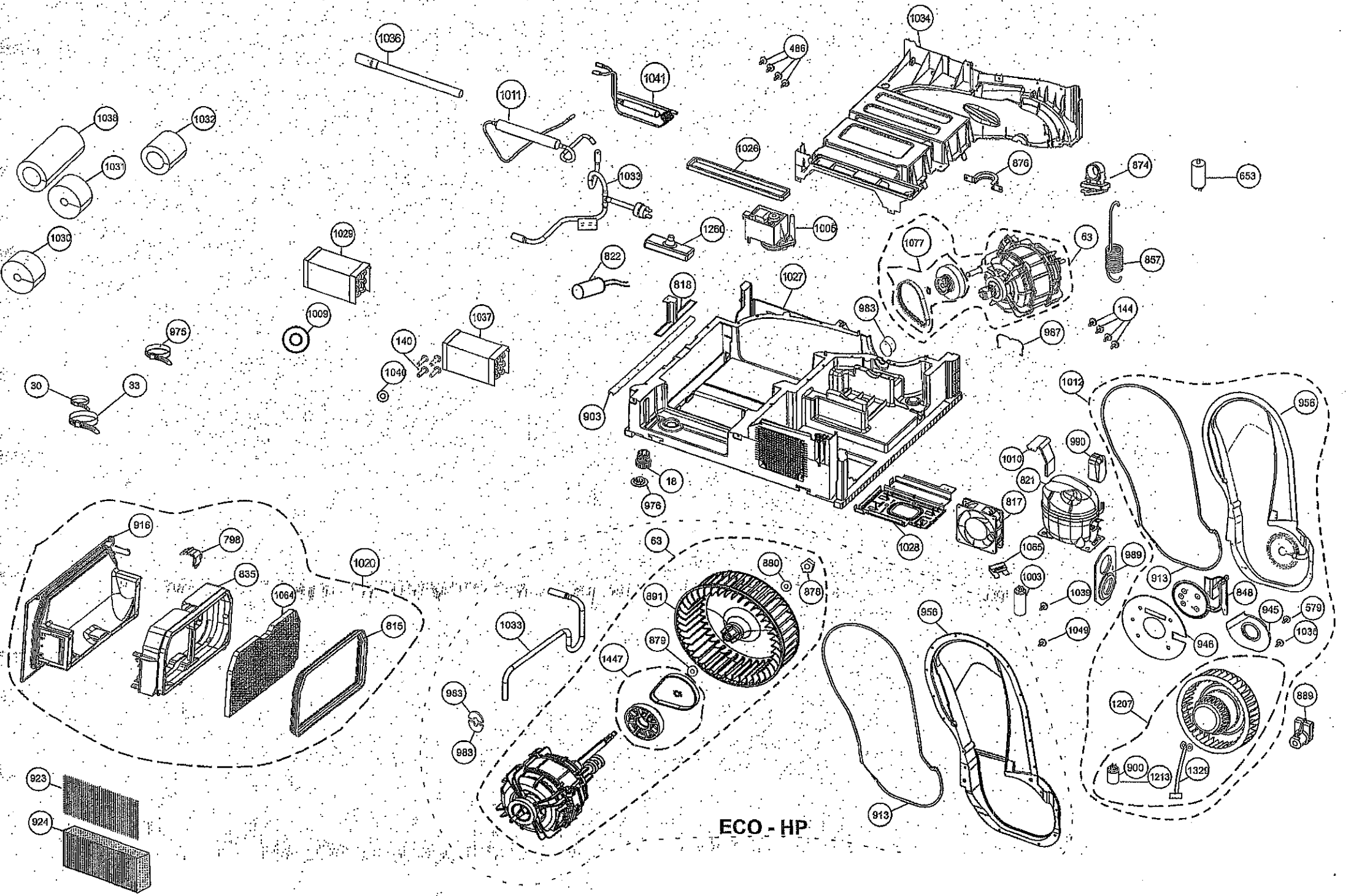
1036
1034
486
1041
1011
1038
1032
1031
1026
876
874
653
1033
1030
1029
1260
1006
1077
63
857
822
818
1027
983
144
987
1009
975
1037
140
1040
30
33
903
1012
956
990
1010
821
18
976
817
916
798
1028
1065
989
913
848
1020
835
1064
63
880
878
1003
1039
945
579
1049
946
1038
815
1033
891
1447
879
956
983
983
1207
889
900
1213
1329
923
924
913
ECO - HP