VUE A

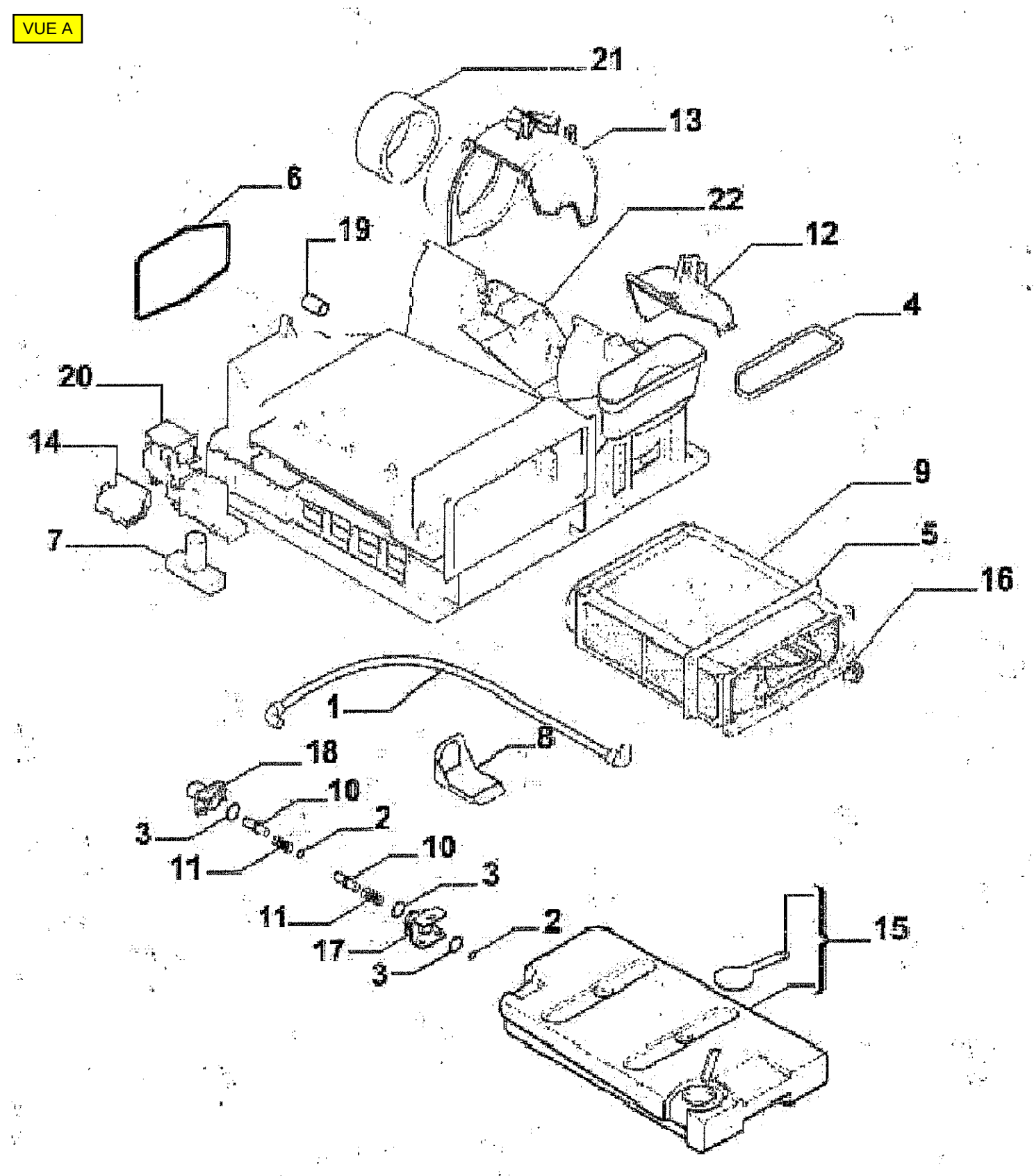

VUE B

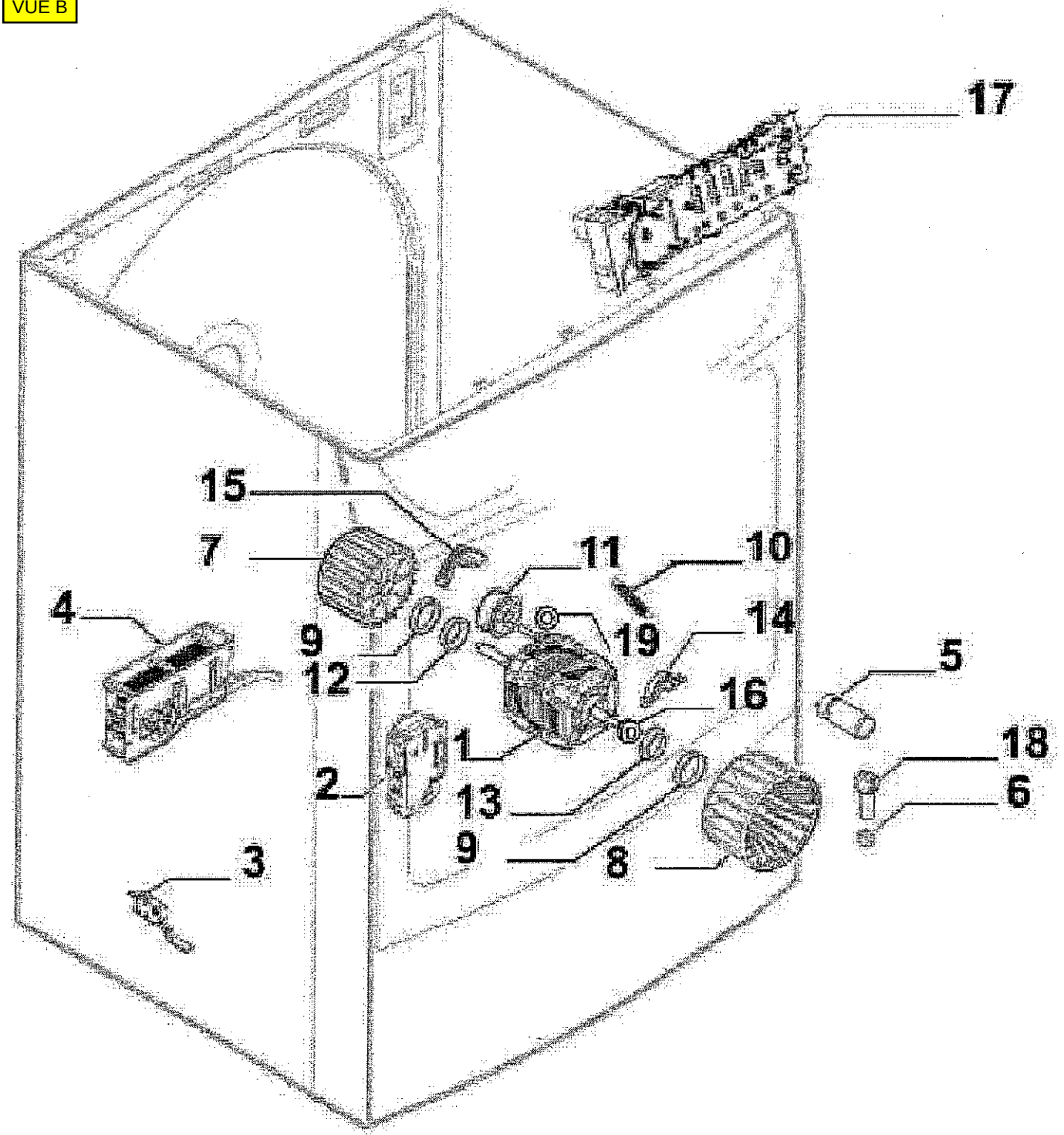

VUE C

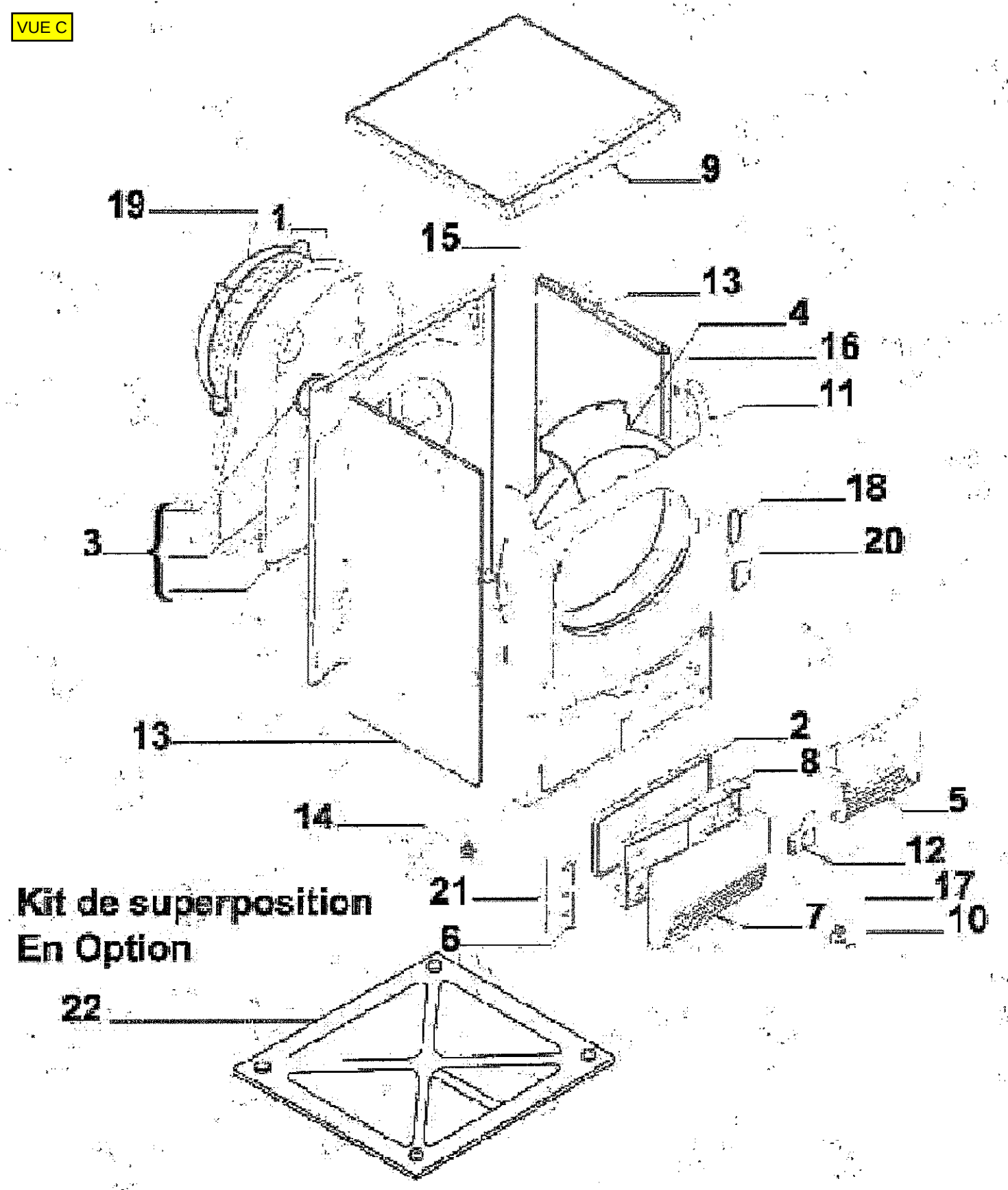

Kit de superposition
En Option

VUE D

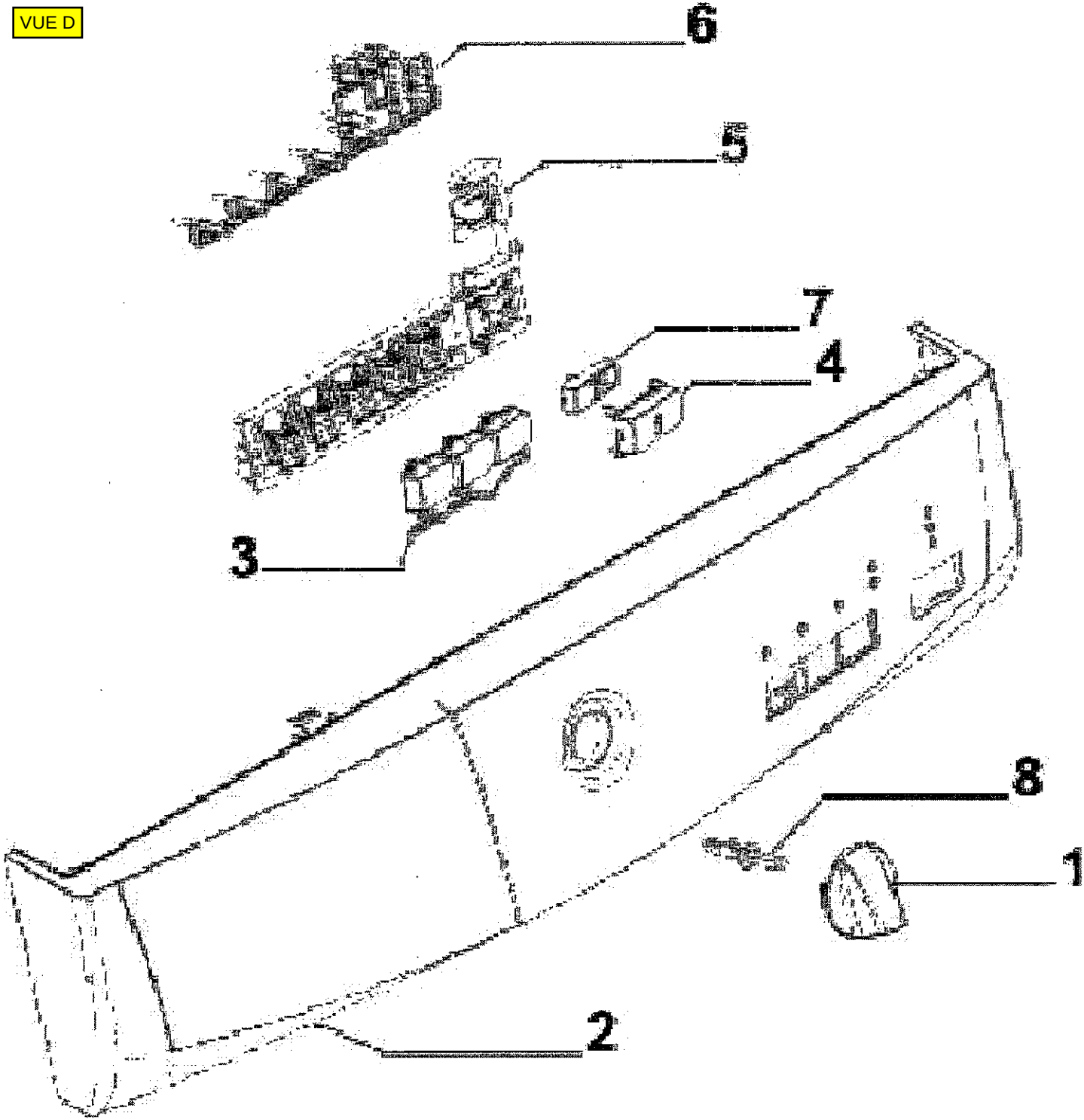

VUE E

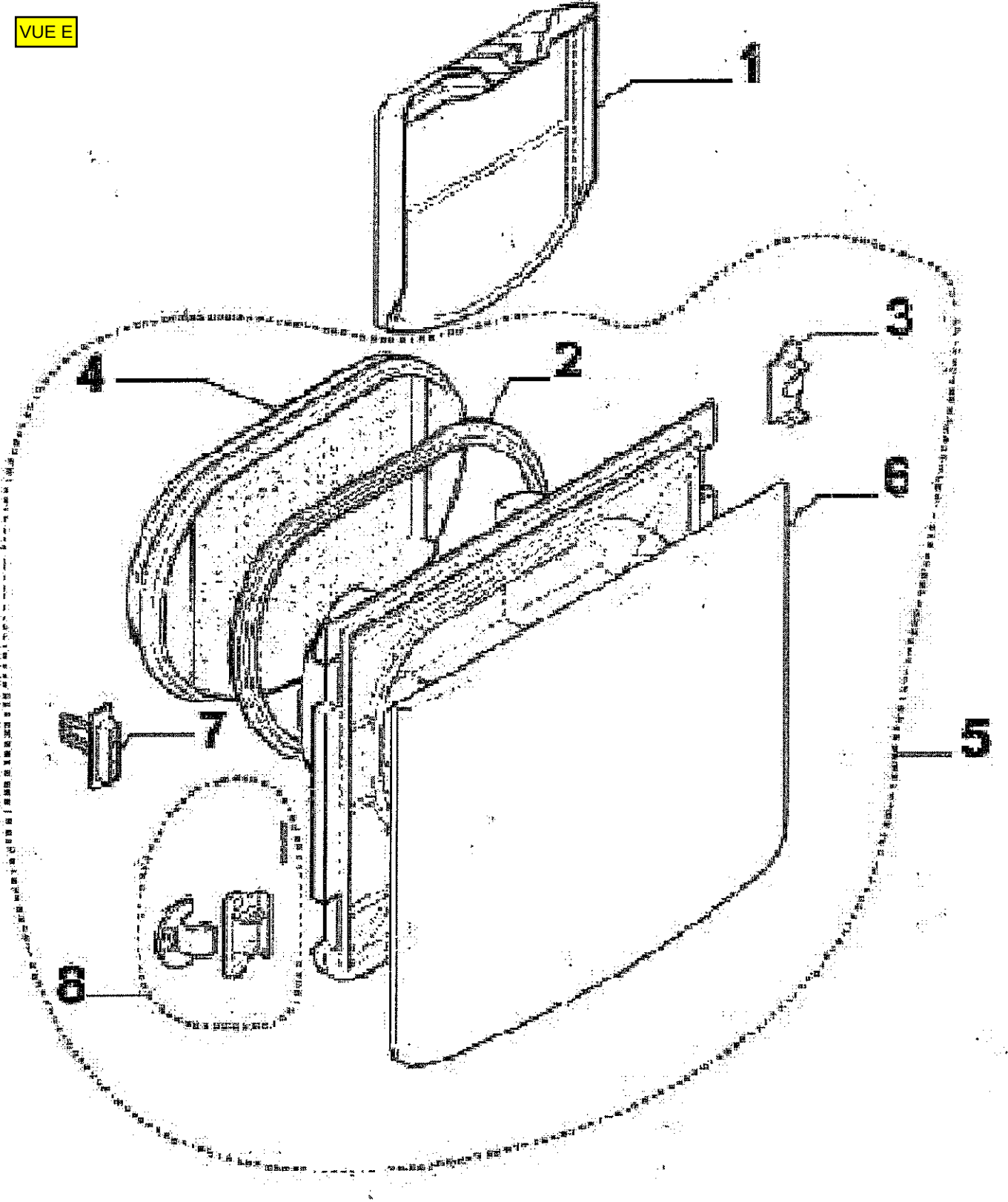
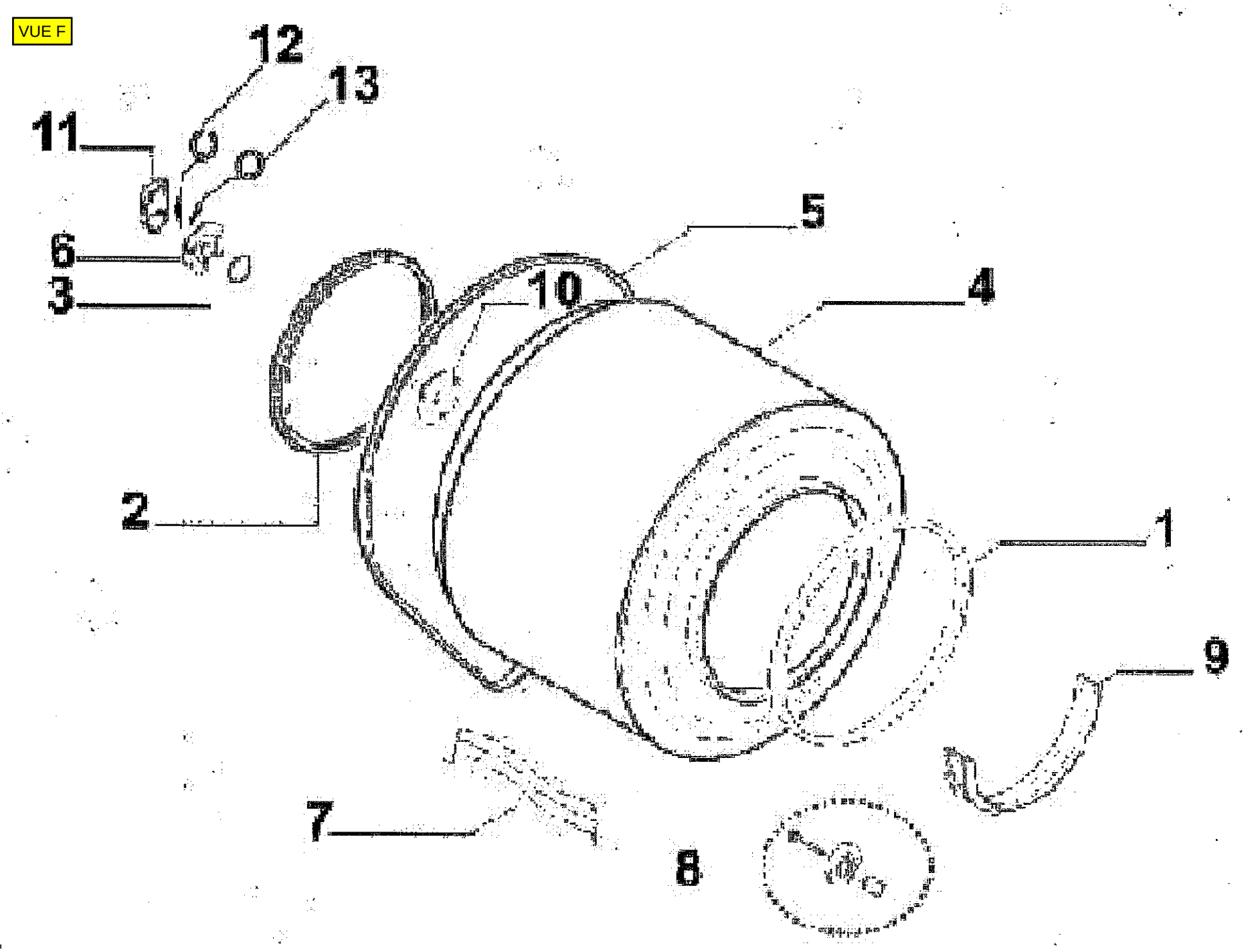
VUE F