VUE A

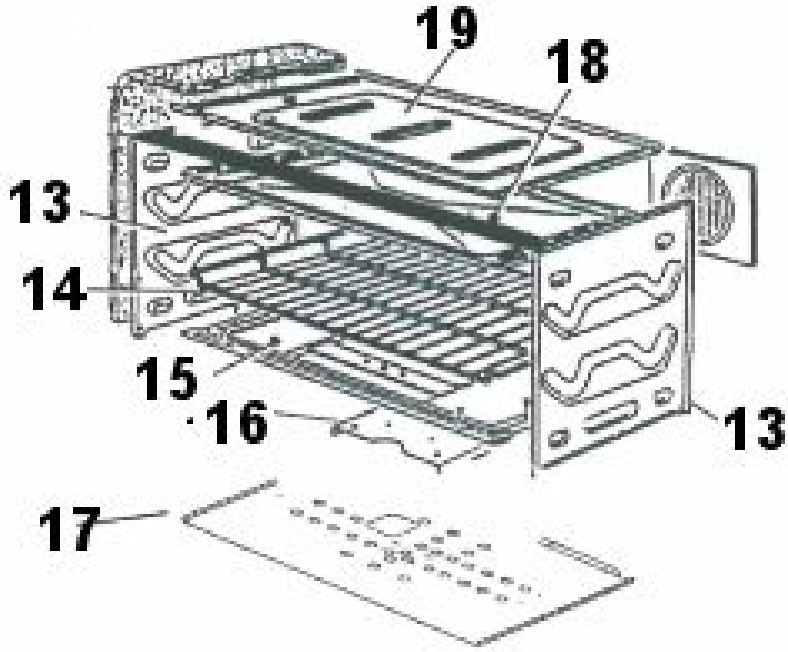

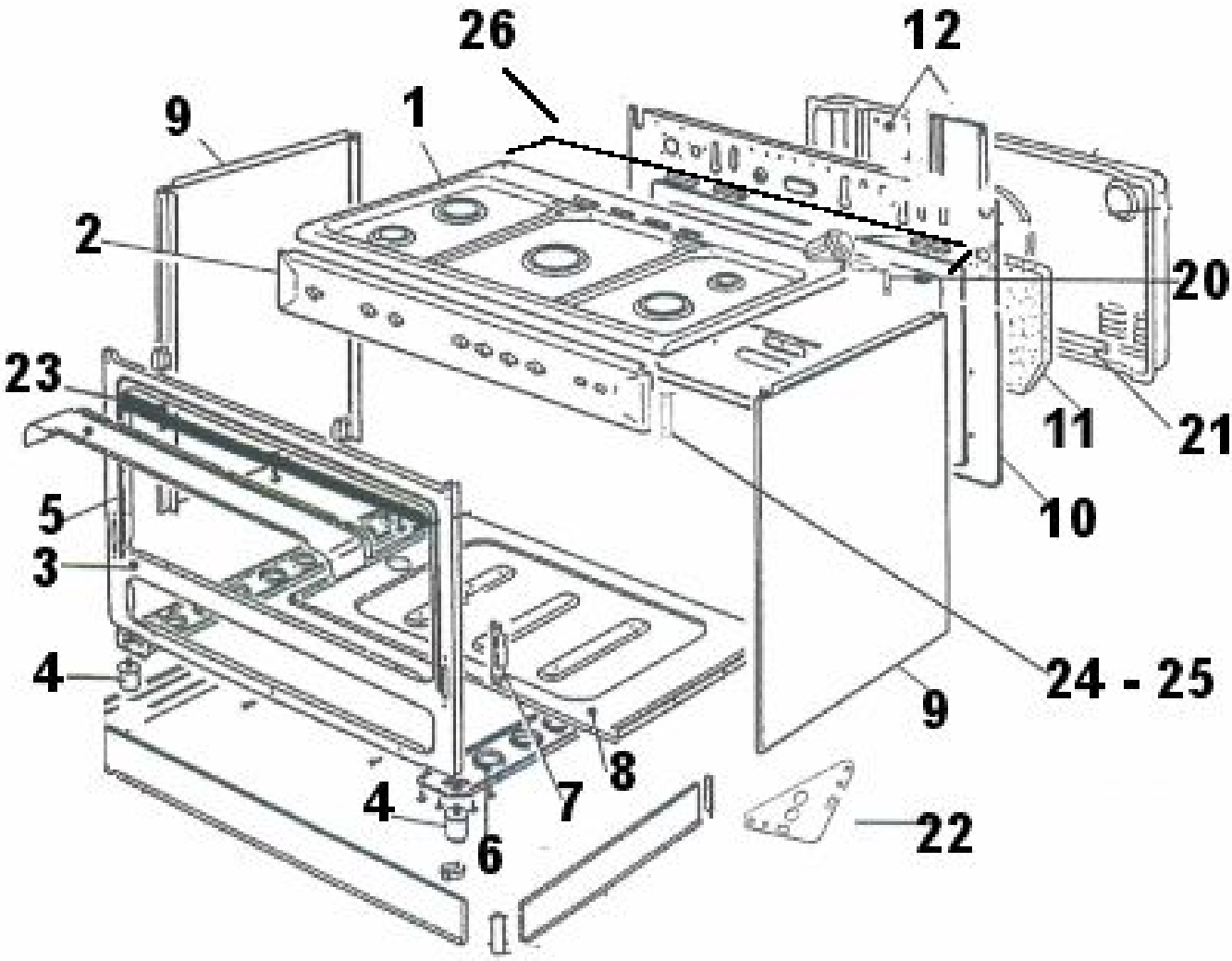

VUE B

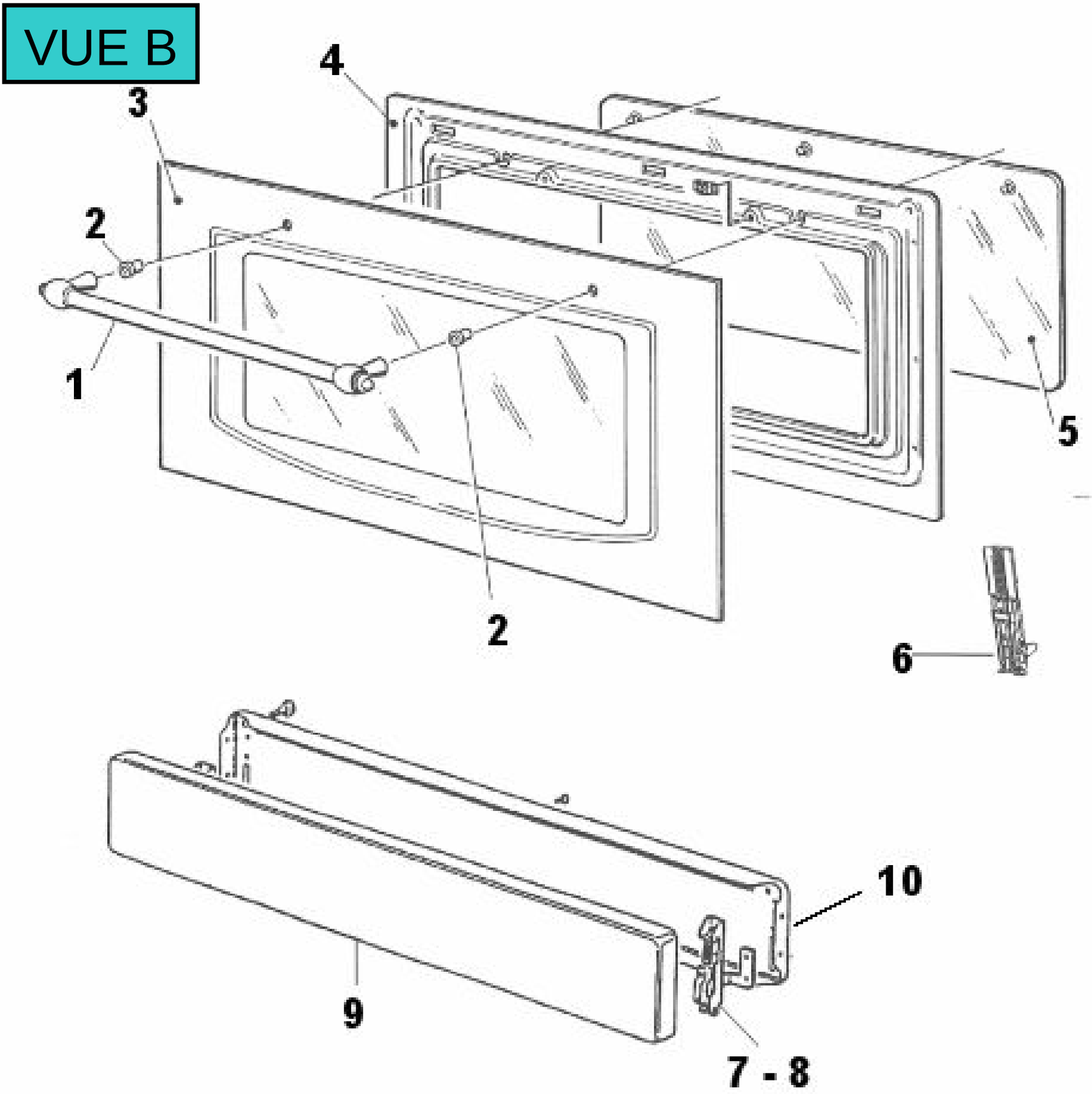

VUE C

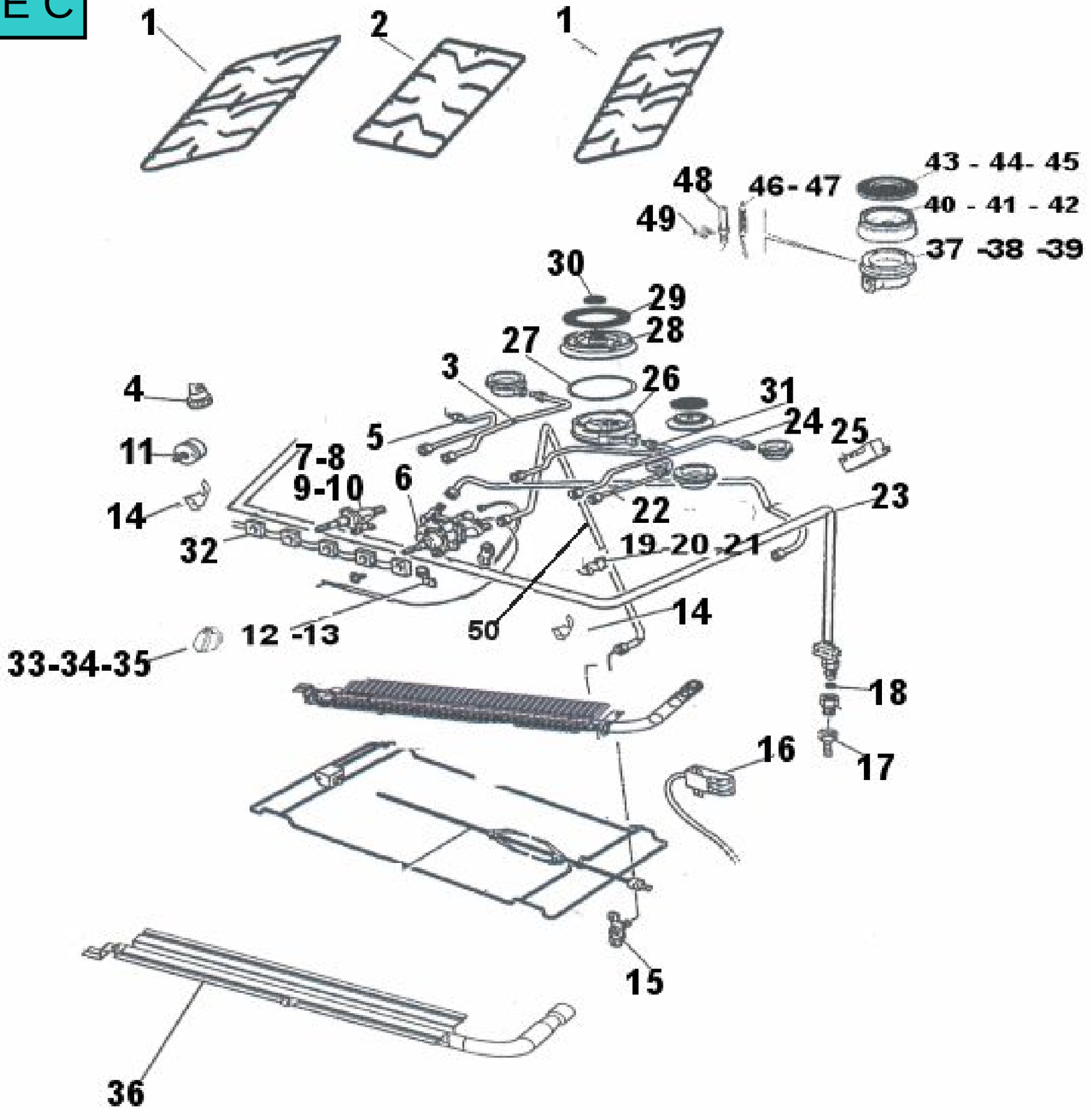
1
2
1
43 - 44- 45
48
46- 47
40 - 41 - 42
49
37 -38 -39
30
29
28
27
3
26
31
4
24
25
5
11
7-8
9-10
6
23
14
22
32
19 20 21
14
12 -13
50
33-34-35
18
16
17
15
36
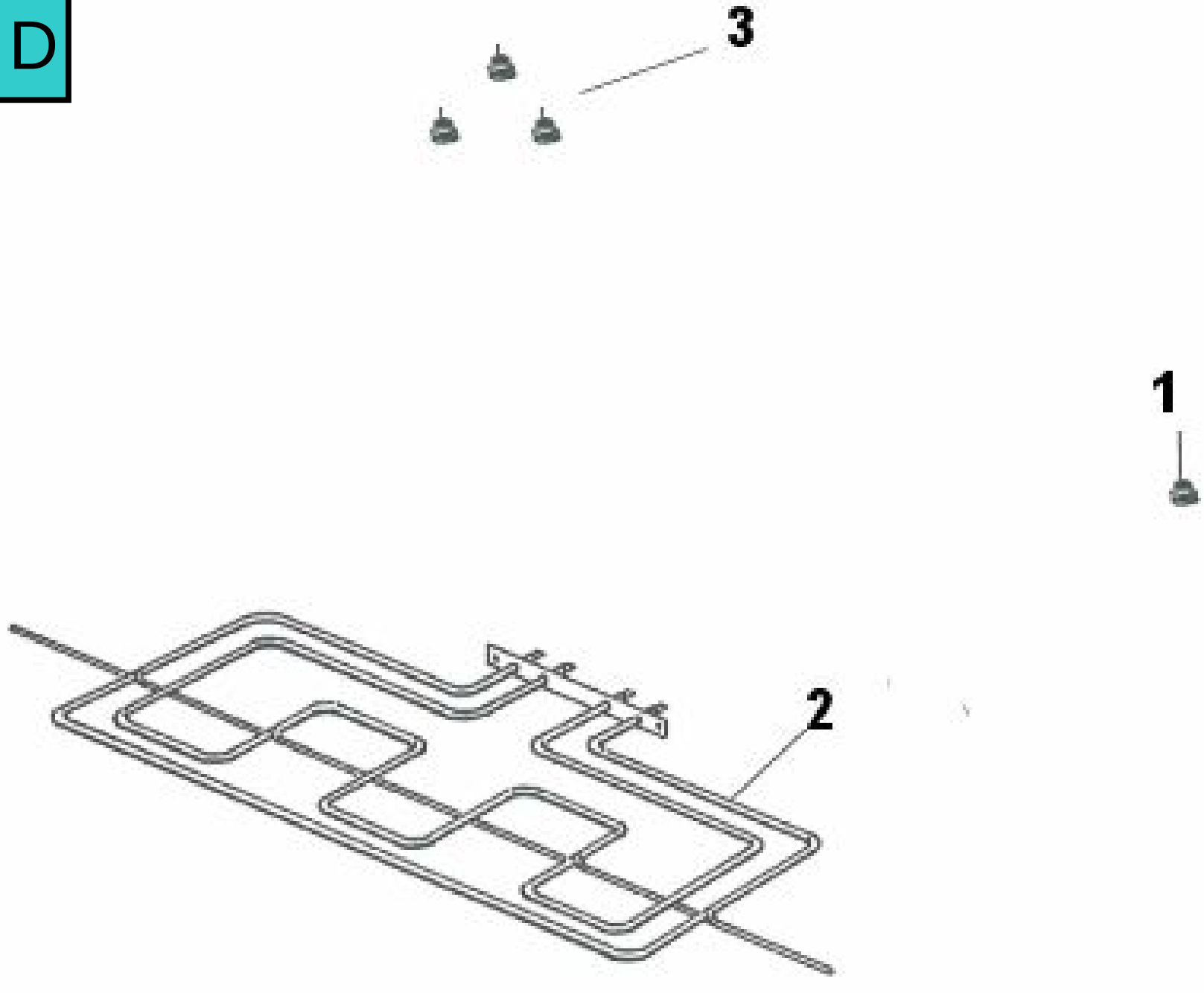
VUE D