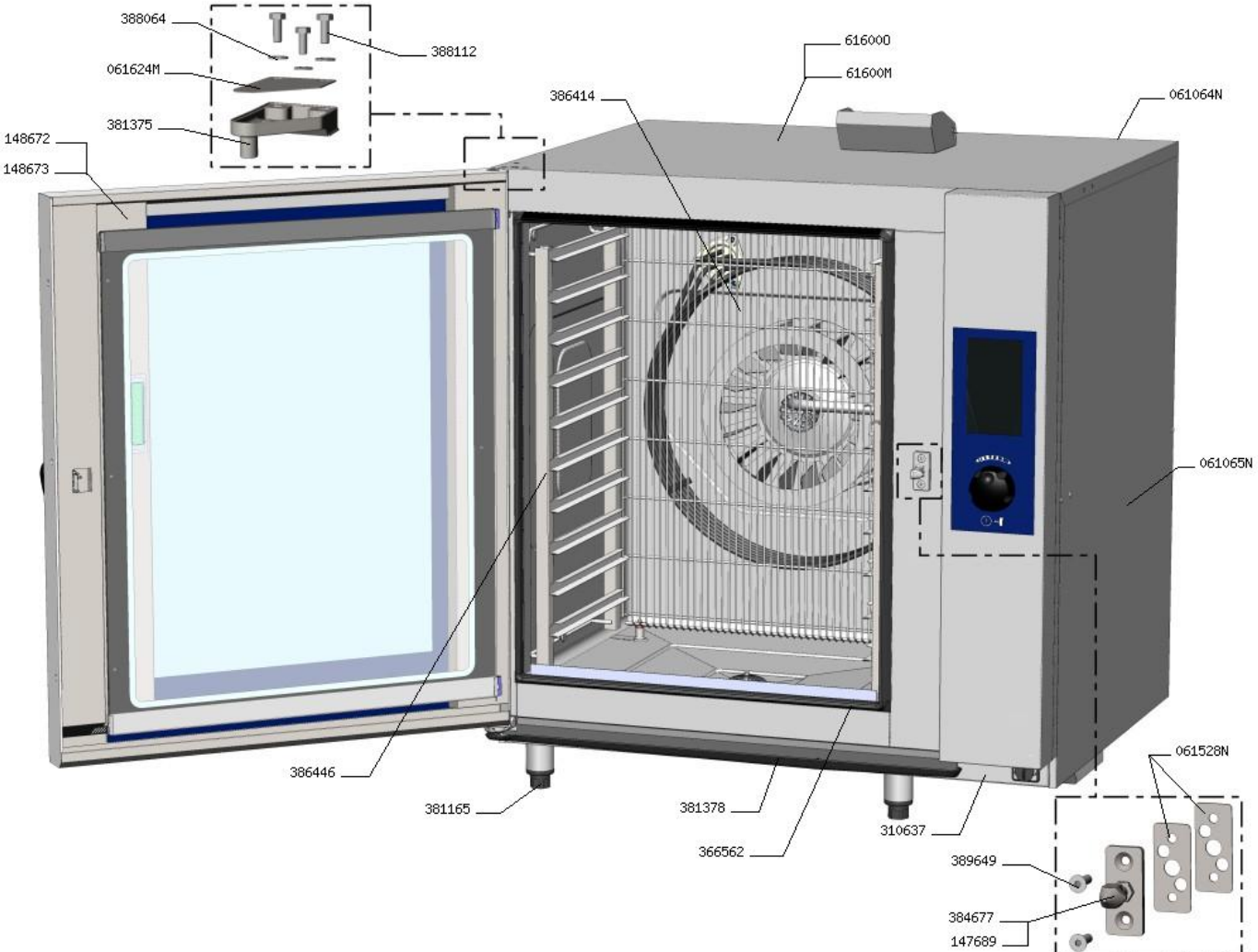
388064
388112
061624M
381375
148672
148673
616000
61600M
386414
061064N
061065N
386446
381165
381378
366562
310637
061528N
389649
384677
147689

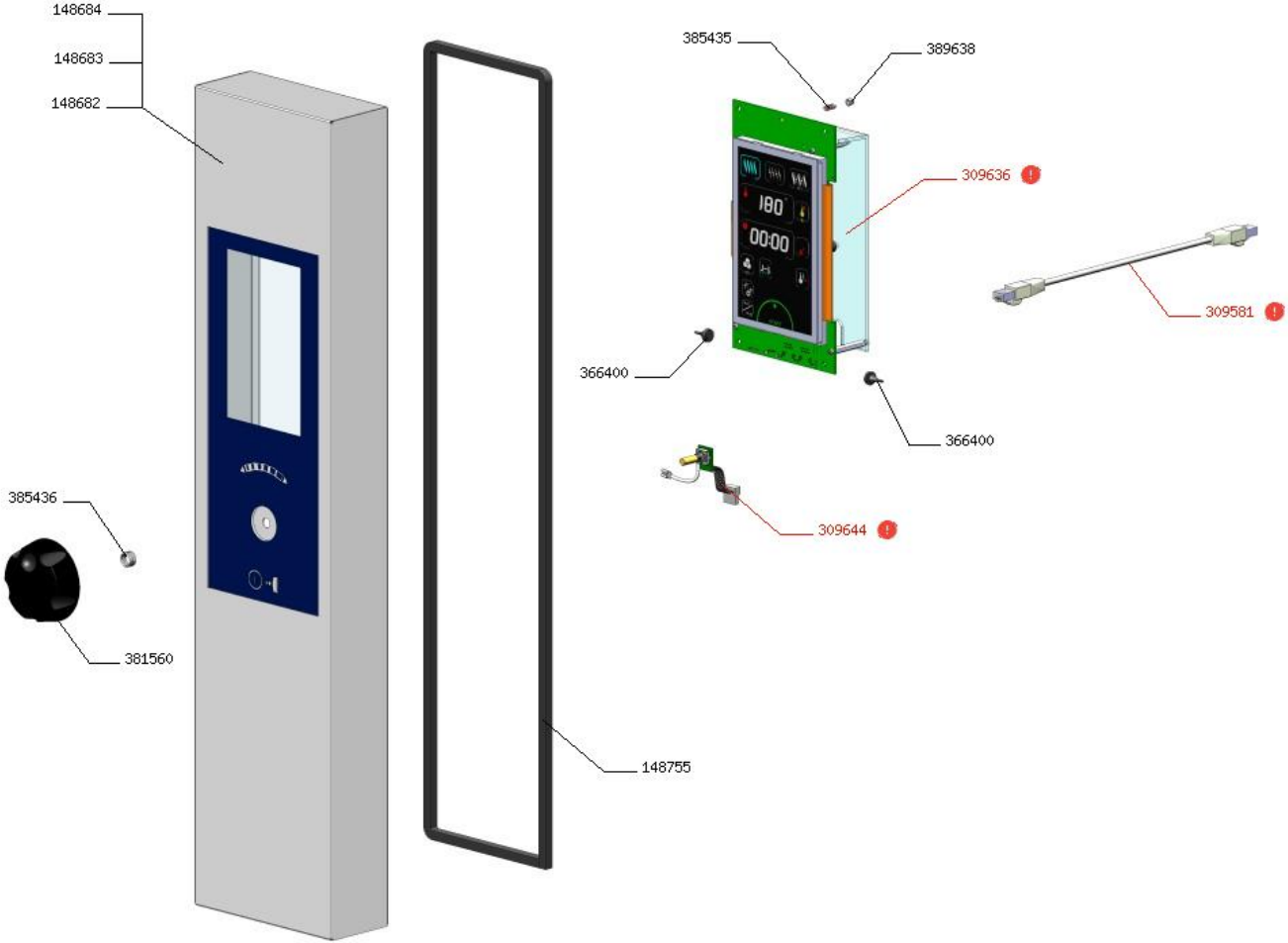
148684
148683
148682
385435
389638
309636
309581
366400
366400
385436
309644
381560
148755

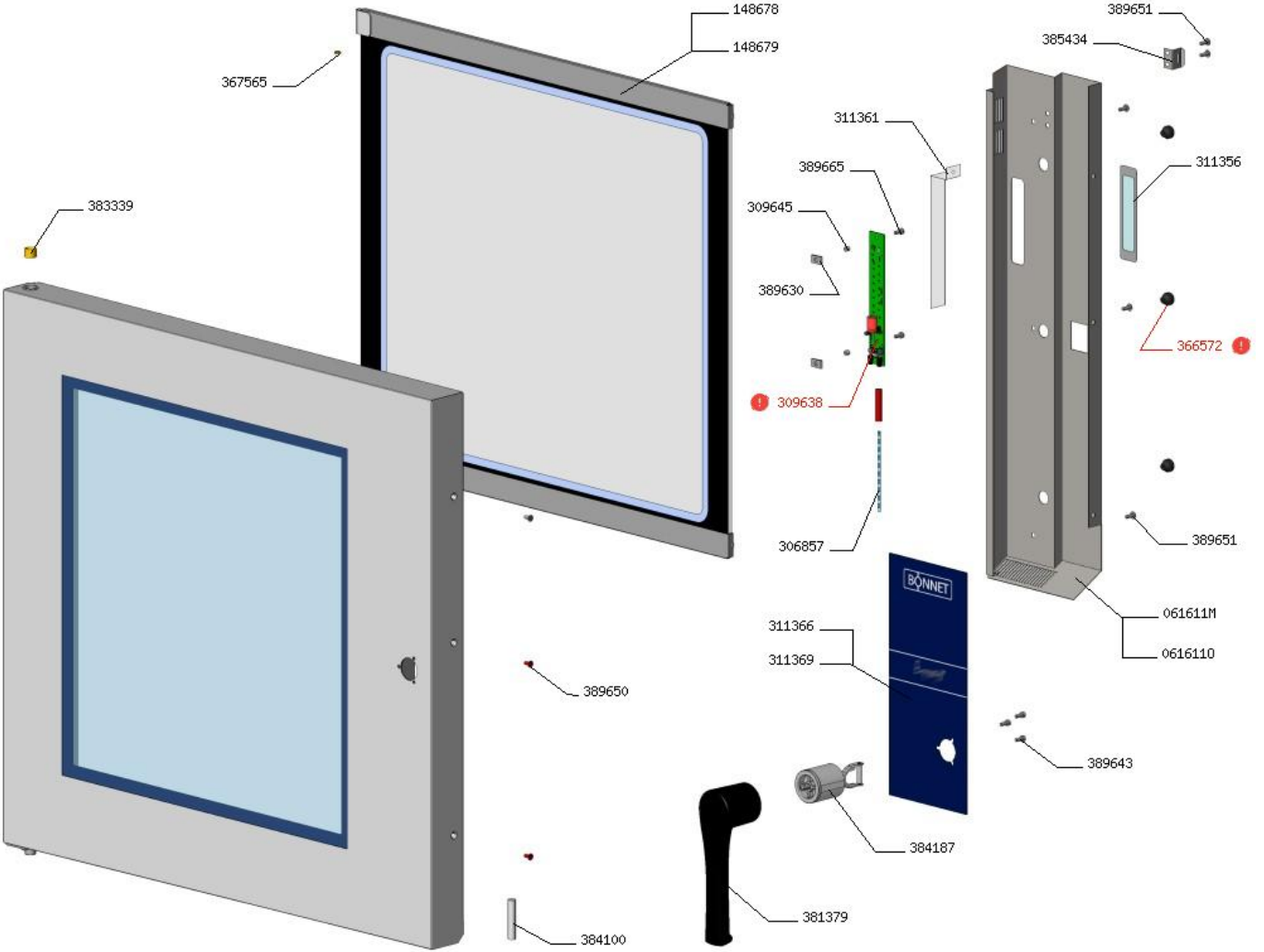
148678
148679
367565
383339
389651
385434
311361
311356
389665
309645
389630
366572
309638
306857
389651
BONNET
061611M
0616110
311366
311369
389650
389643
384187
381379
384100

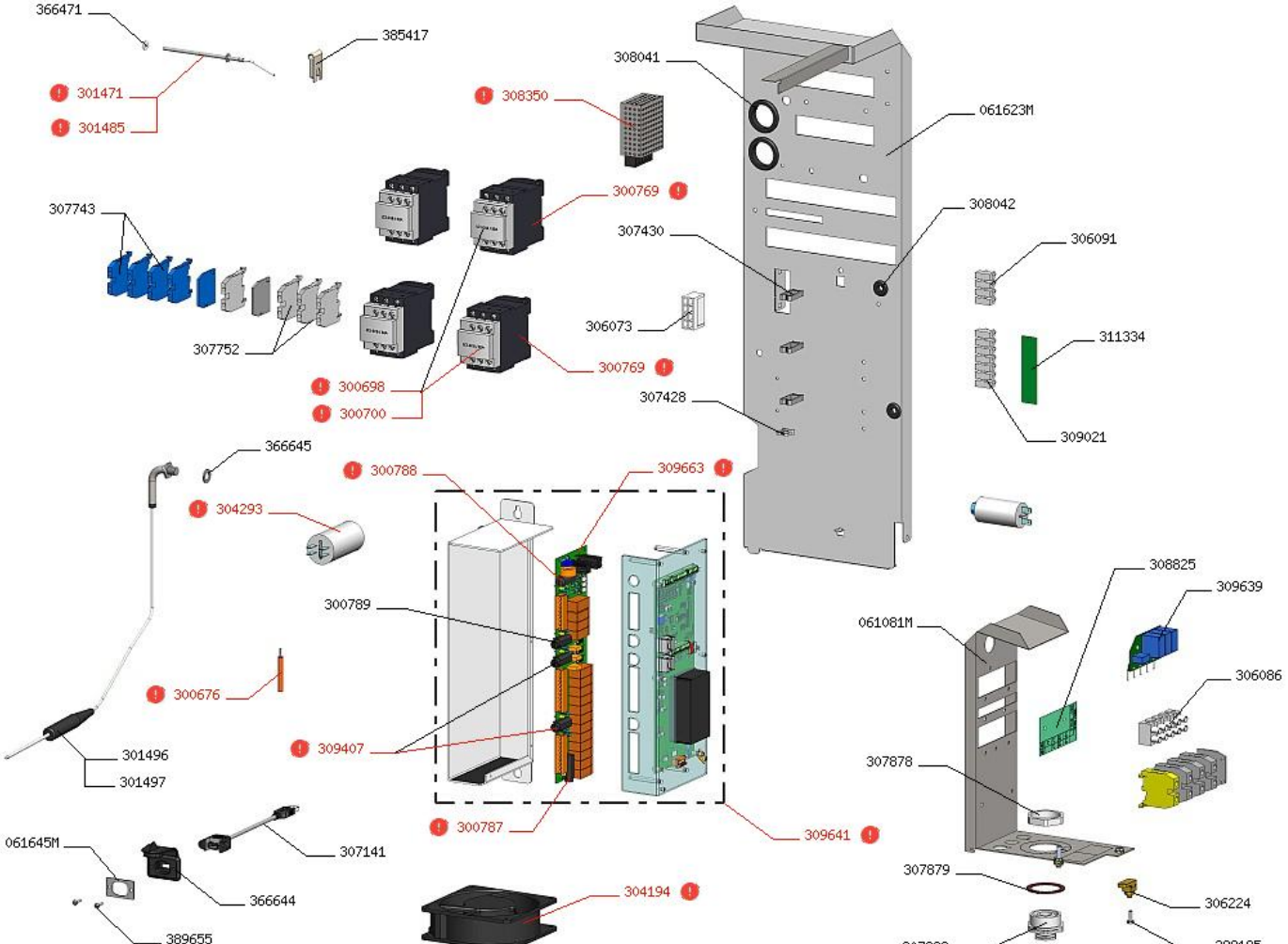
366471
385417
301471
301485
308041
308350
061623M
300769
307743
308042
307430
306091
306073
311334
307752
300769
300698
300700
307428
309021
366645
300788
309663
304293
308825
309639
300789
061081M
306086
300676
309407
307878
301496
301497
300787
309641
061645M
307141
307879
306224
366644
304194
389655
307888
388195

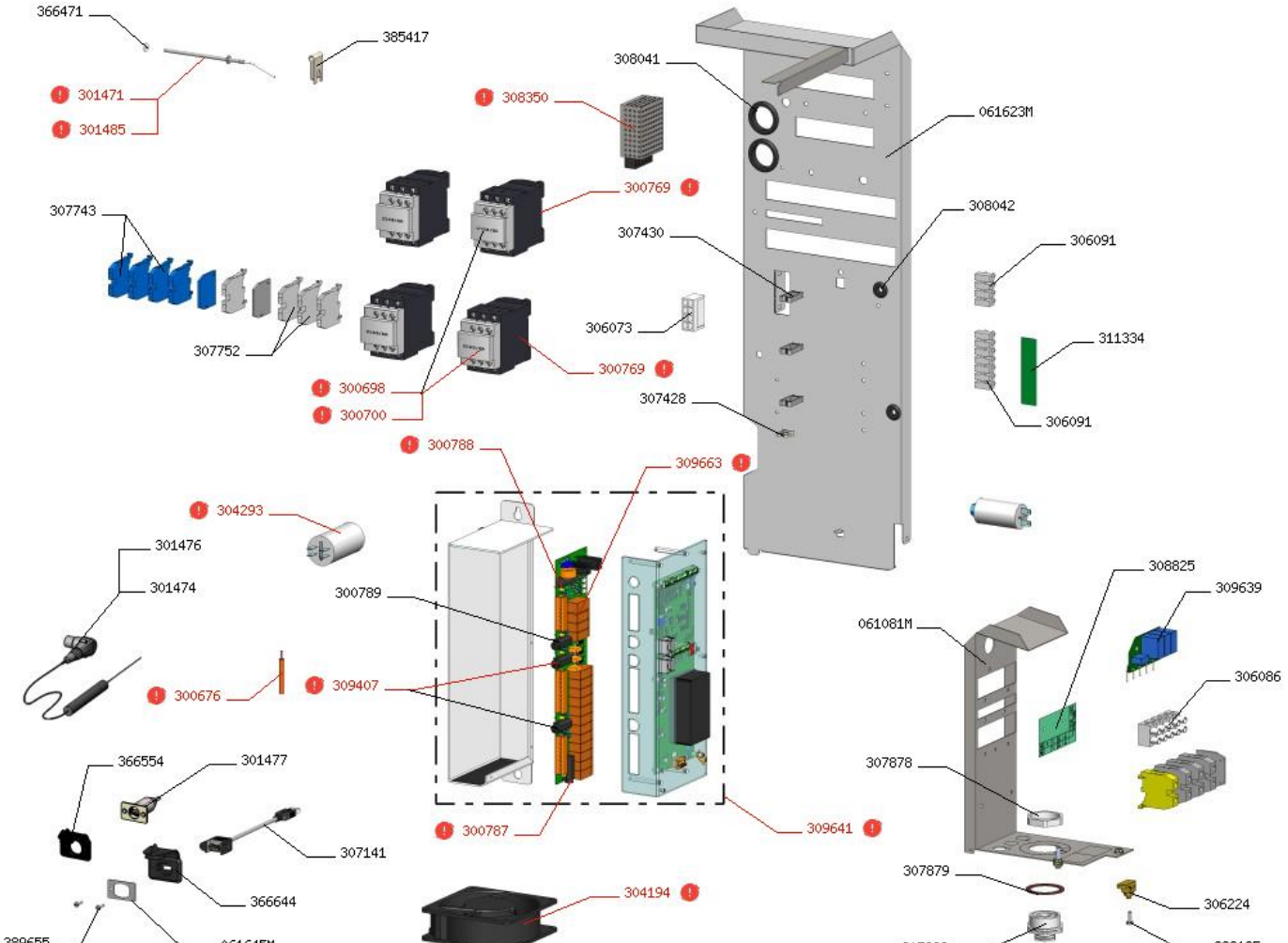
366471
385417
301471
301485
308041
308350
061623M
300769
307743
308042
307430
306091
306073
311334
307752
300769
300698
300700
307428
306091
300788
309663
304293
301476
301474
300789
308825
309639
061081M
306086
300676
309407
307878
366554
301477
300787
309641
307141
307879
304194
306224
366644
389655
061645M
307888
388195

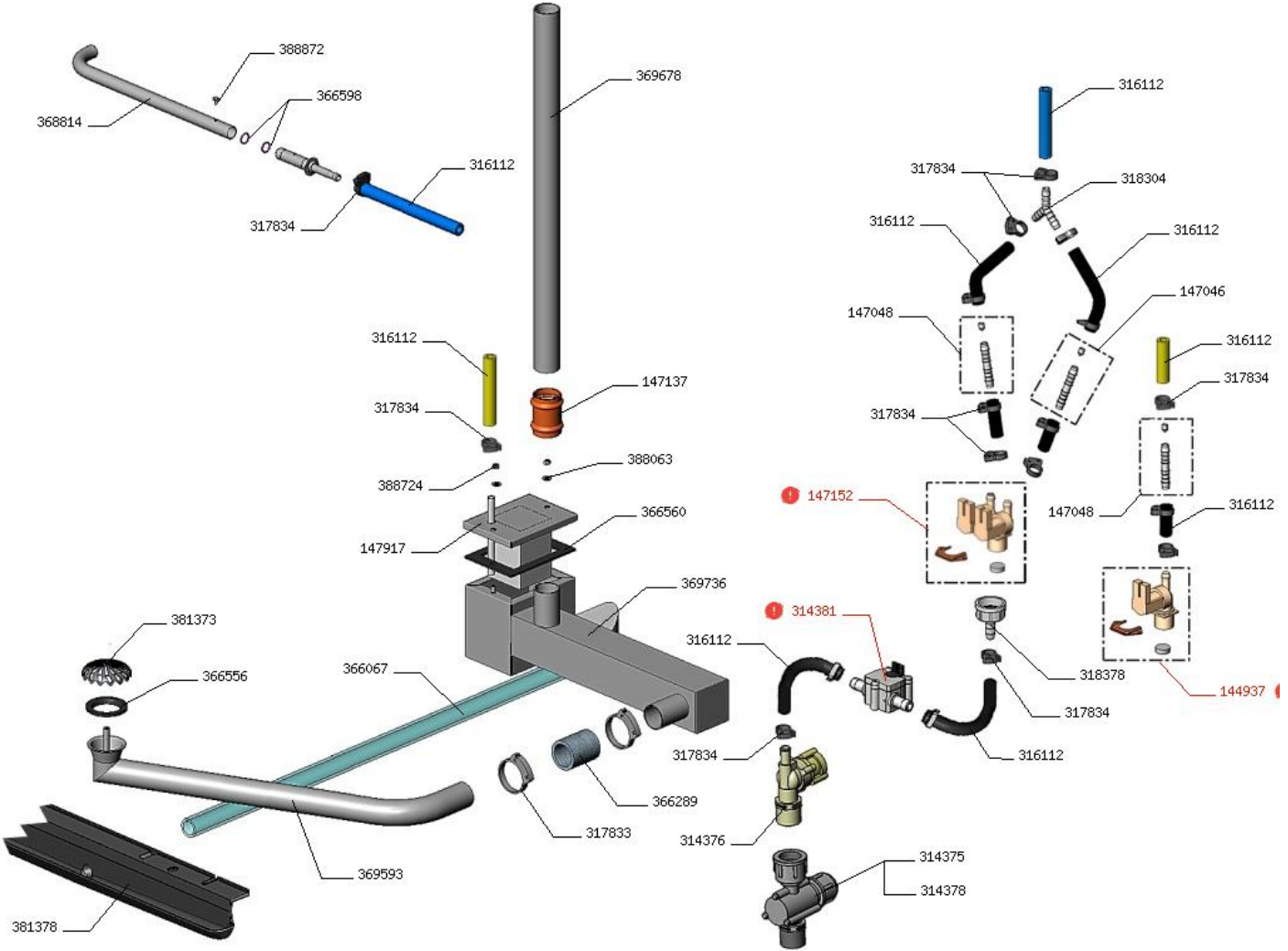
388872
368814
366598
316112
317834
369678
316112
317834
147137
388063
388724
147917
366560
369736
381373
366556
366067
369593
381378
317833
366289
317834
314376
316112
314381
317834
316112
318378
317834
144937
314375
314378
316112
317834
318304
316112
316112
147046
147048
317834
147152
316112
317834
147048
316112

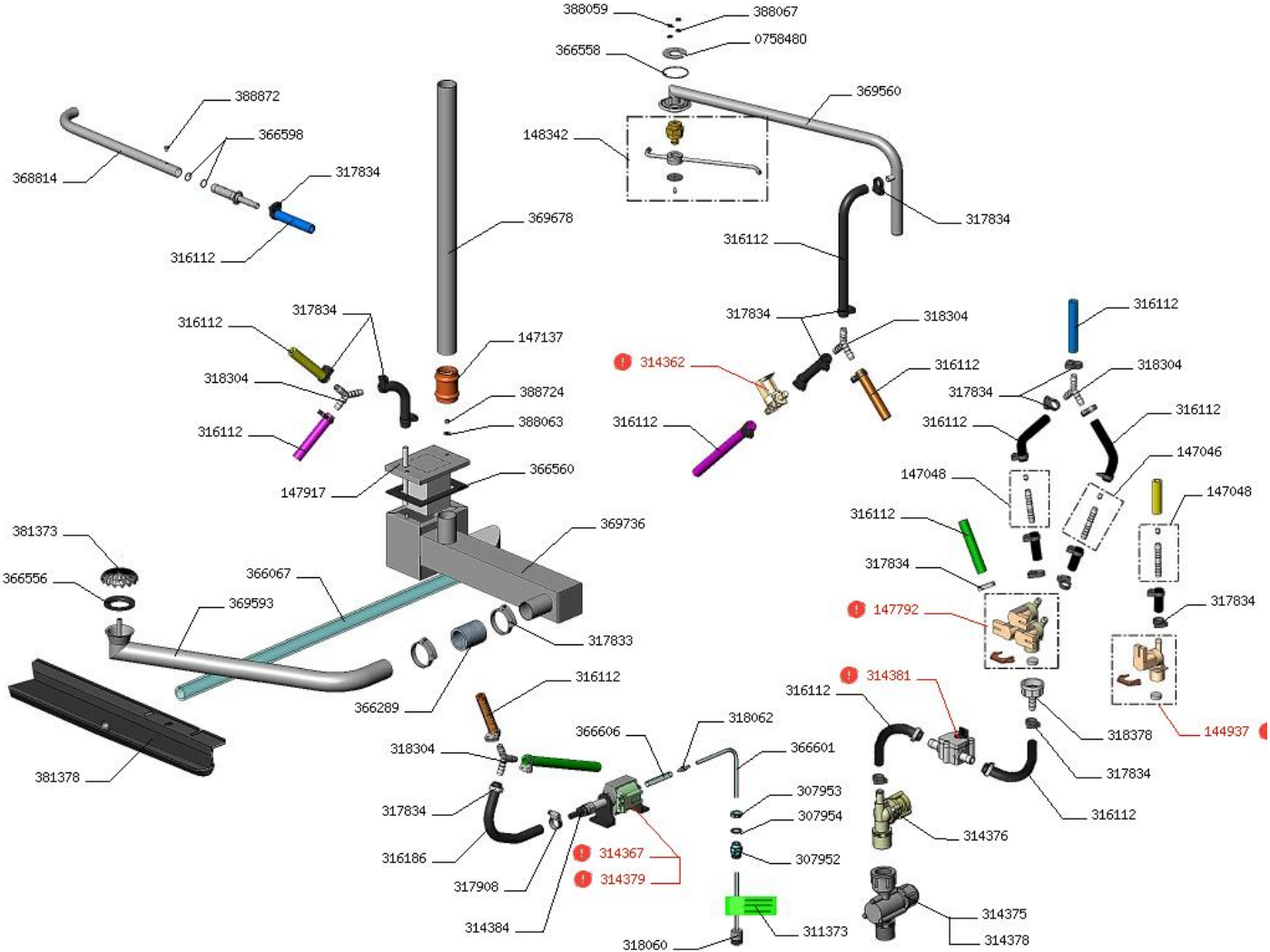
388059
388067
0758480
366558
369560
148342
317834
316112
369678
388872
366598
368814
317834
316112
317834
316112
147137
318304
388724
388063
316112
147917
366560
369736
381373
366556
366067
369593
317833
366289
381378
316112
318304
317834
316186
317908
314384
366606
318062
366601
307953
307954
307952
314367
314379
311373
318060
317834
318304
314362
316112
316112
316112
318304
317834
316112
316112
147046
147048
147048
316112
317834
147792
317834
144937
314381
316112
318378
317834
316112
314376
314375
314378

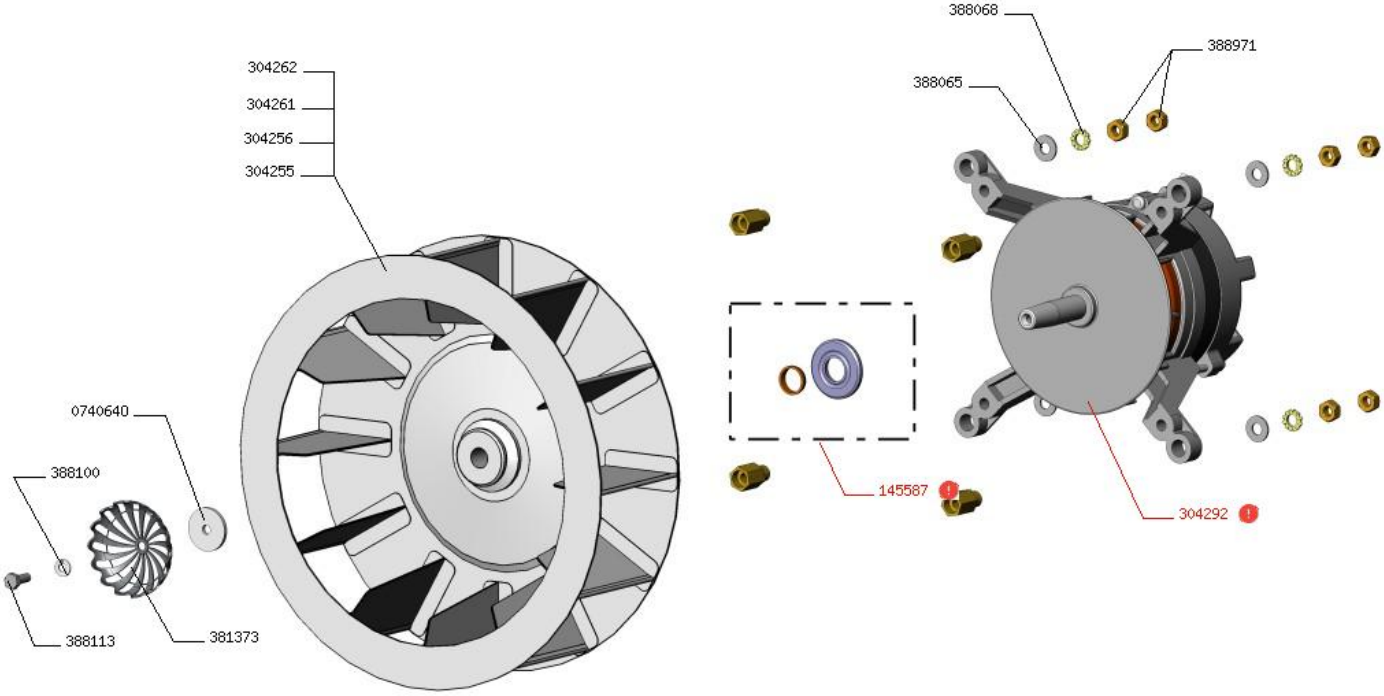
304262
304261
304256
304255
0740640
388100
388113
381373
388068
388971
388065
145587
304292

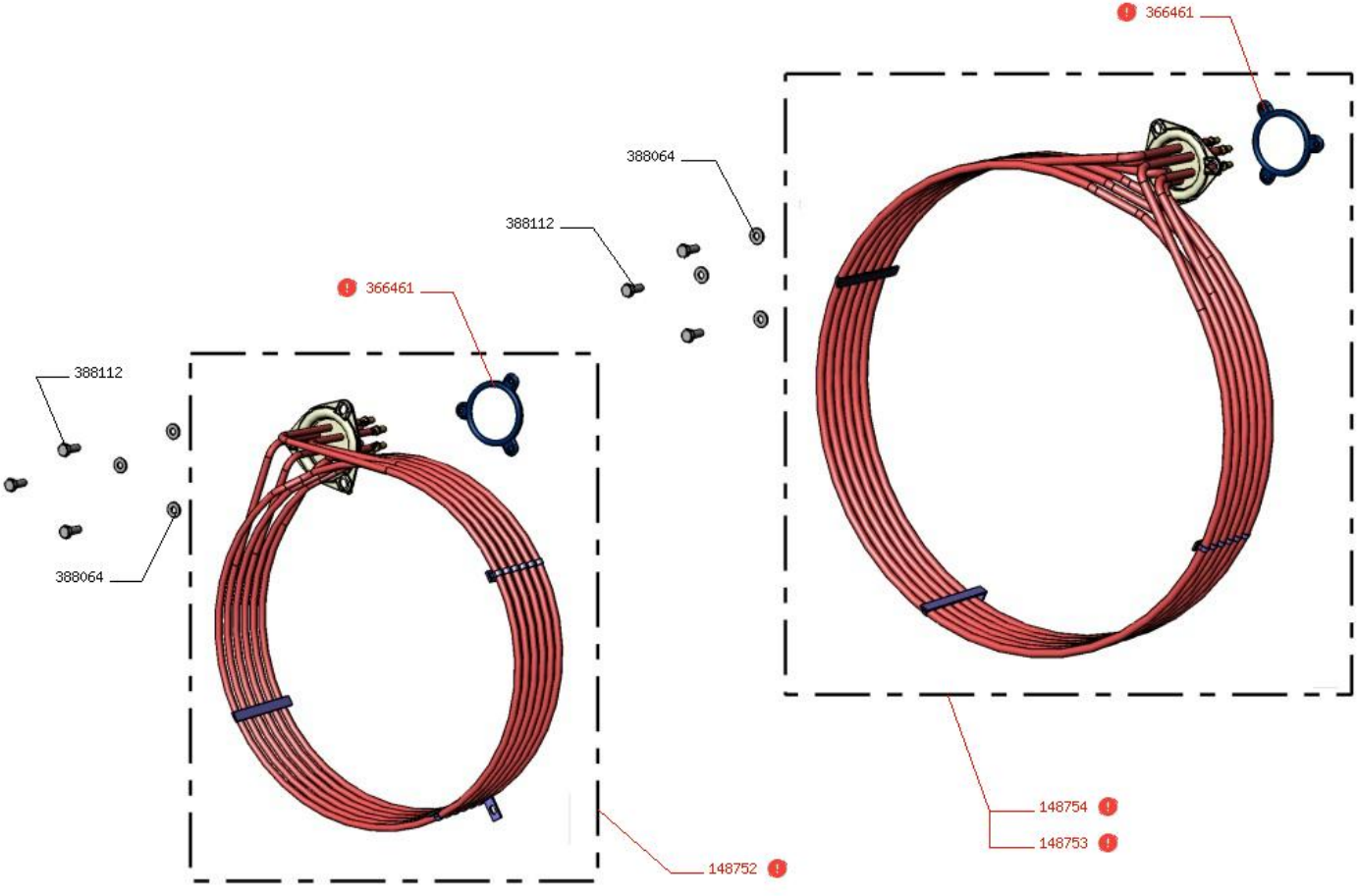
366461
388064
388112
366461
388112
388064
148754
148753
148752

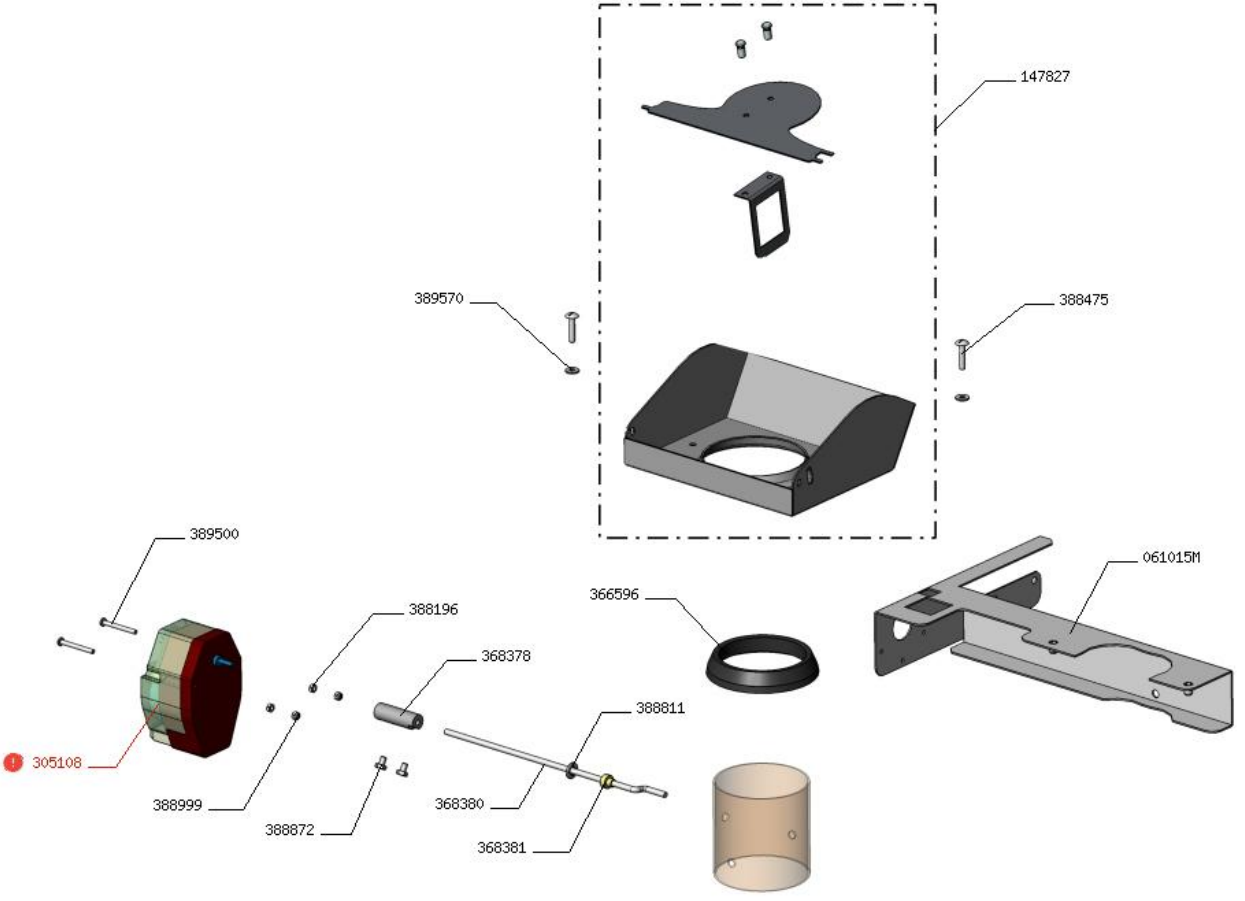
147827
389570
388475
389500
061015M
366596
388196
368378
388811
305108
388999
368380
388872
368381

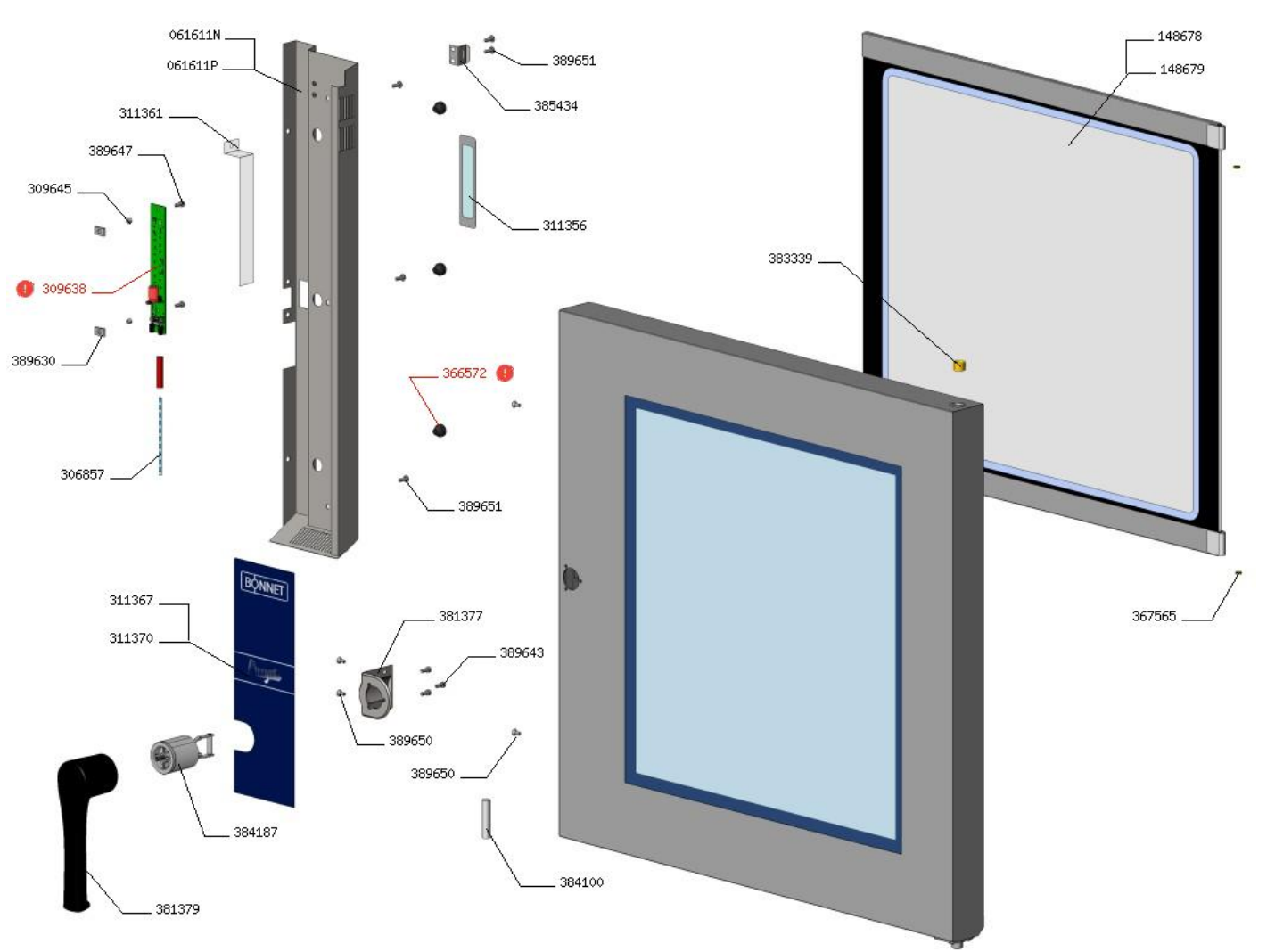
061611N
061611P
311361
389647
309645
309638
389630
306857
389651
385434
311356
366572
389651
148678
148679
383339
367565
311367
311370
BÖNNET
381377
389643
389650
389650
384187
384100
381379