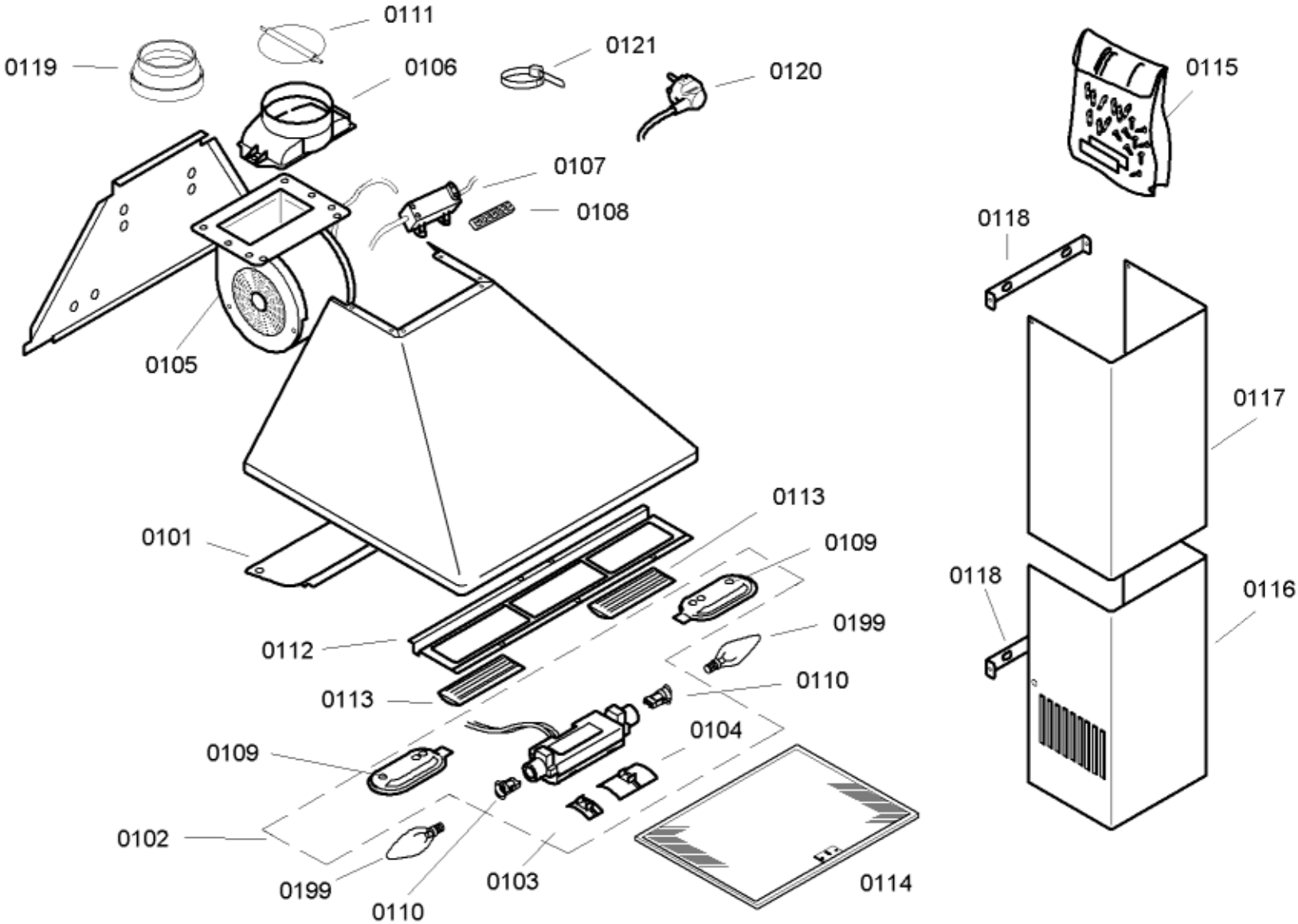
0111
0119
0121
0106
0120
0115
0107
0108
0118
0105
0117
0113
0101
0109
0118
0116
0199
0112
0110
0113
0104
0109
0102
0199
0103
0114
0110