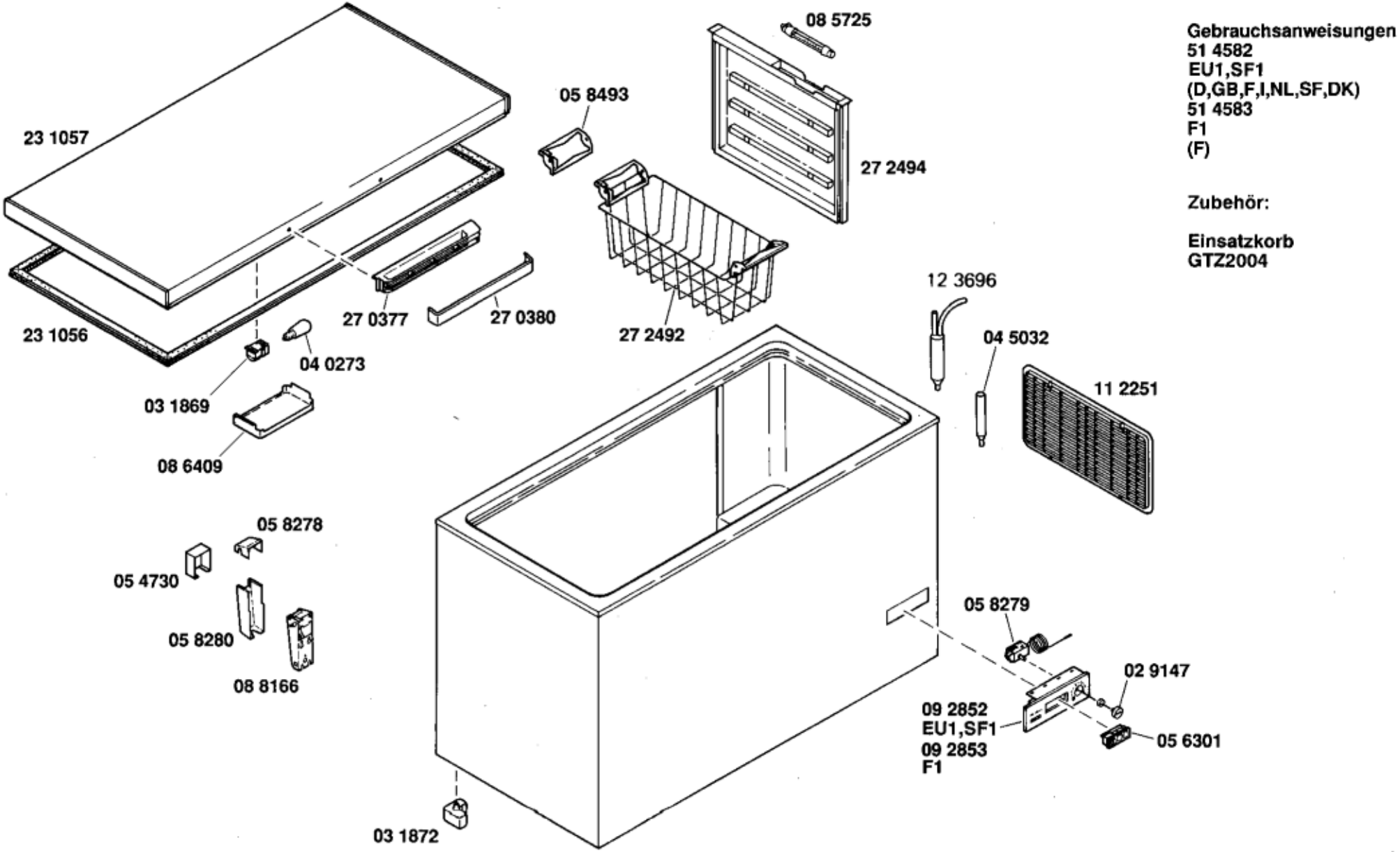
Gebrauchsanweisungen
51 4582
EU1,SF1
(D,GB,F,I,NL,SF,DK)
51 4583
F1
(F)
Zubehör:
Einsatzkorb
GTZ2004
08 5725
05 8493
27 2494
23 1057
27 0377
27 0380
27 2492
23 1056
04 0273
03 1869
08 6409
12 3696
04 5032
11 2251
05 8278
05 4730
05 8280
08 8166
05 8279
02 9147
09 2852
EU1,SF1
09 2853
F1
05 6301
03 1872

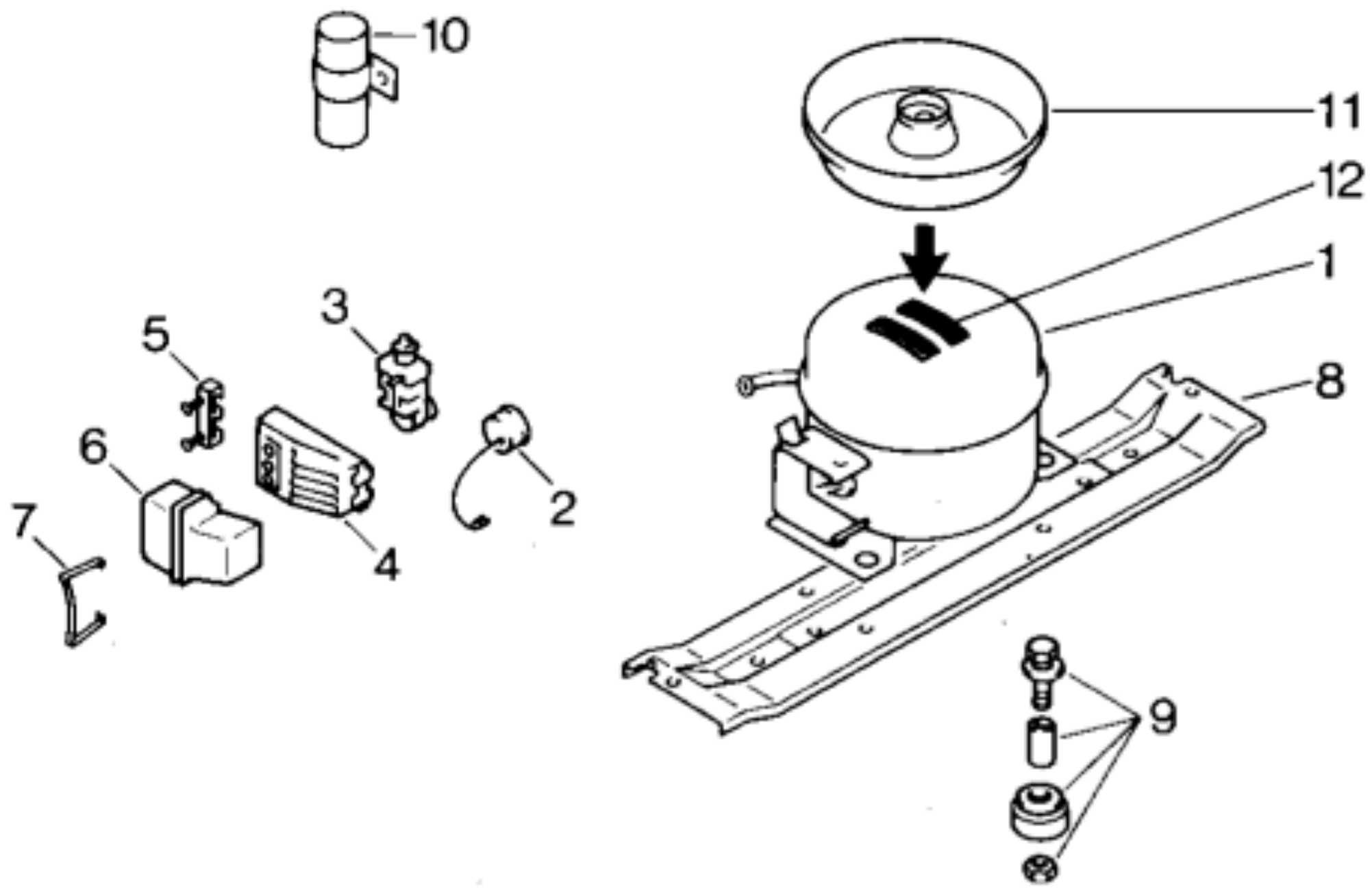
10
11
12
1
3
5
8
6
2
7
4
9