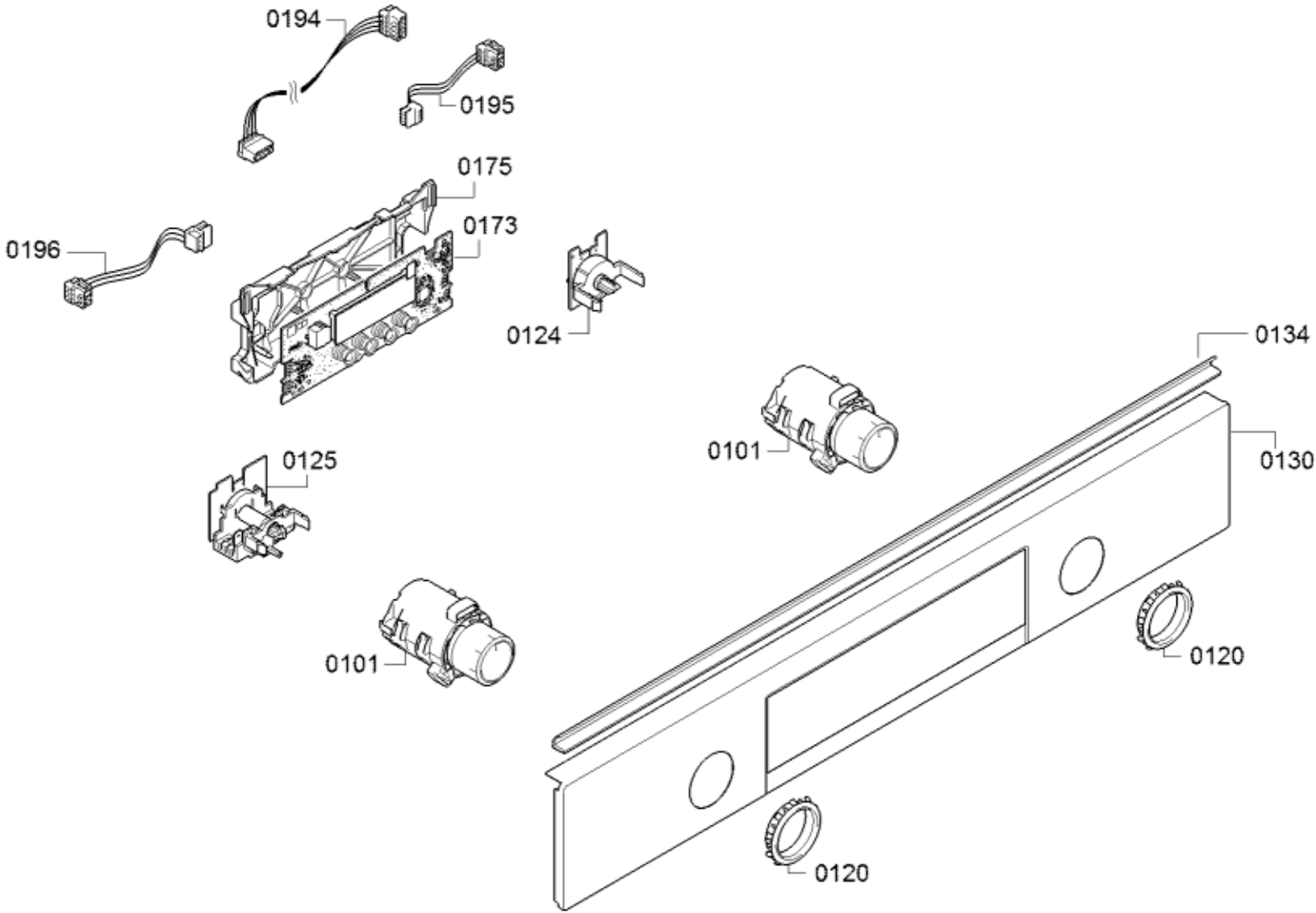
0194
0195
0175
0173
0196
0124
0134
0101
0130
0125
0101
0120
0120

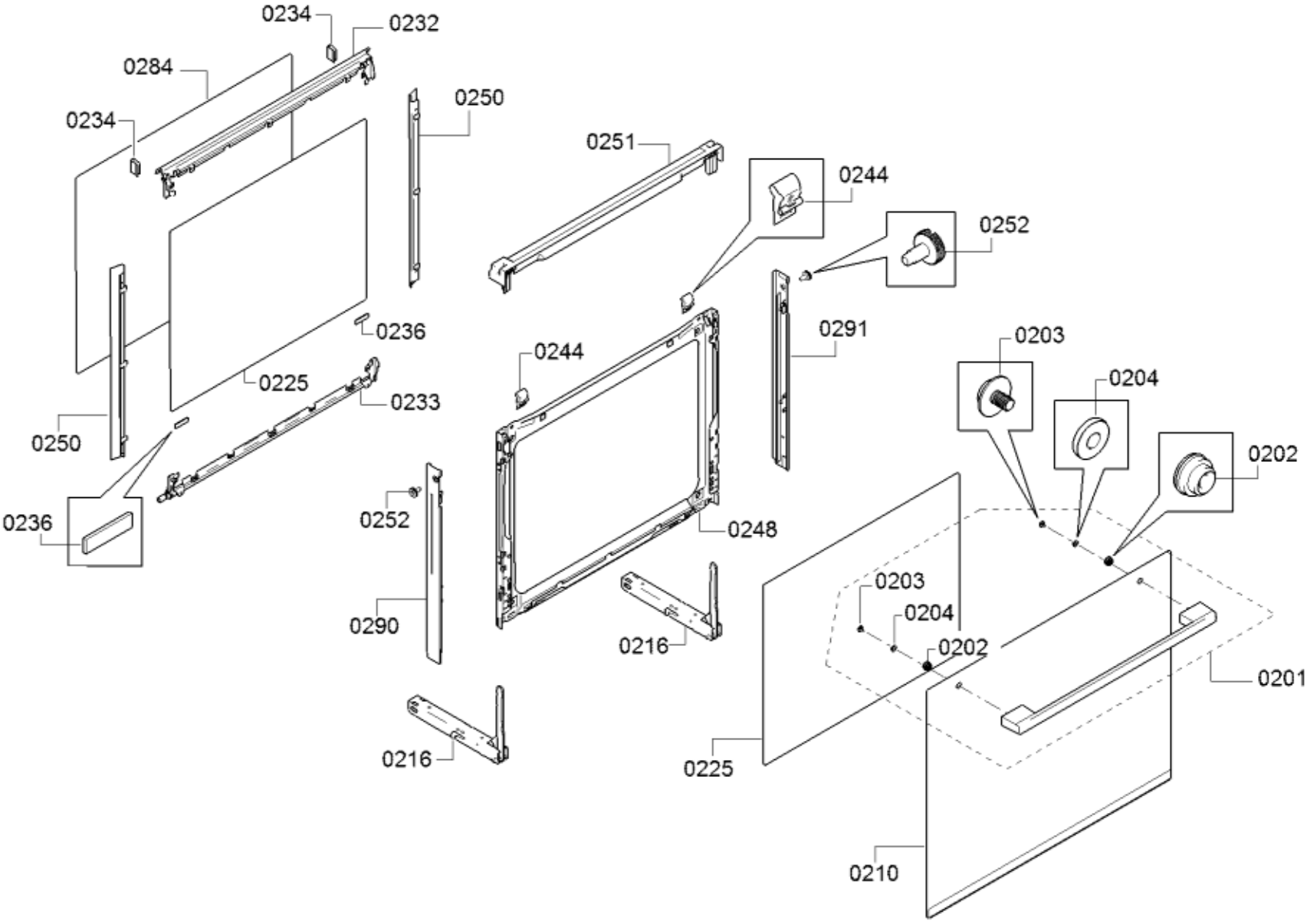
0234
0232
0284
0234
0250
0251
0244
0252
0236
0291
0244
0203
0204
0225
0233
0250
0202
0236
0252
0248
0203
0204
0290
0216
0202
0201
0216
0225
0210

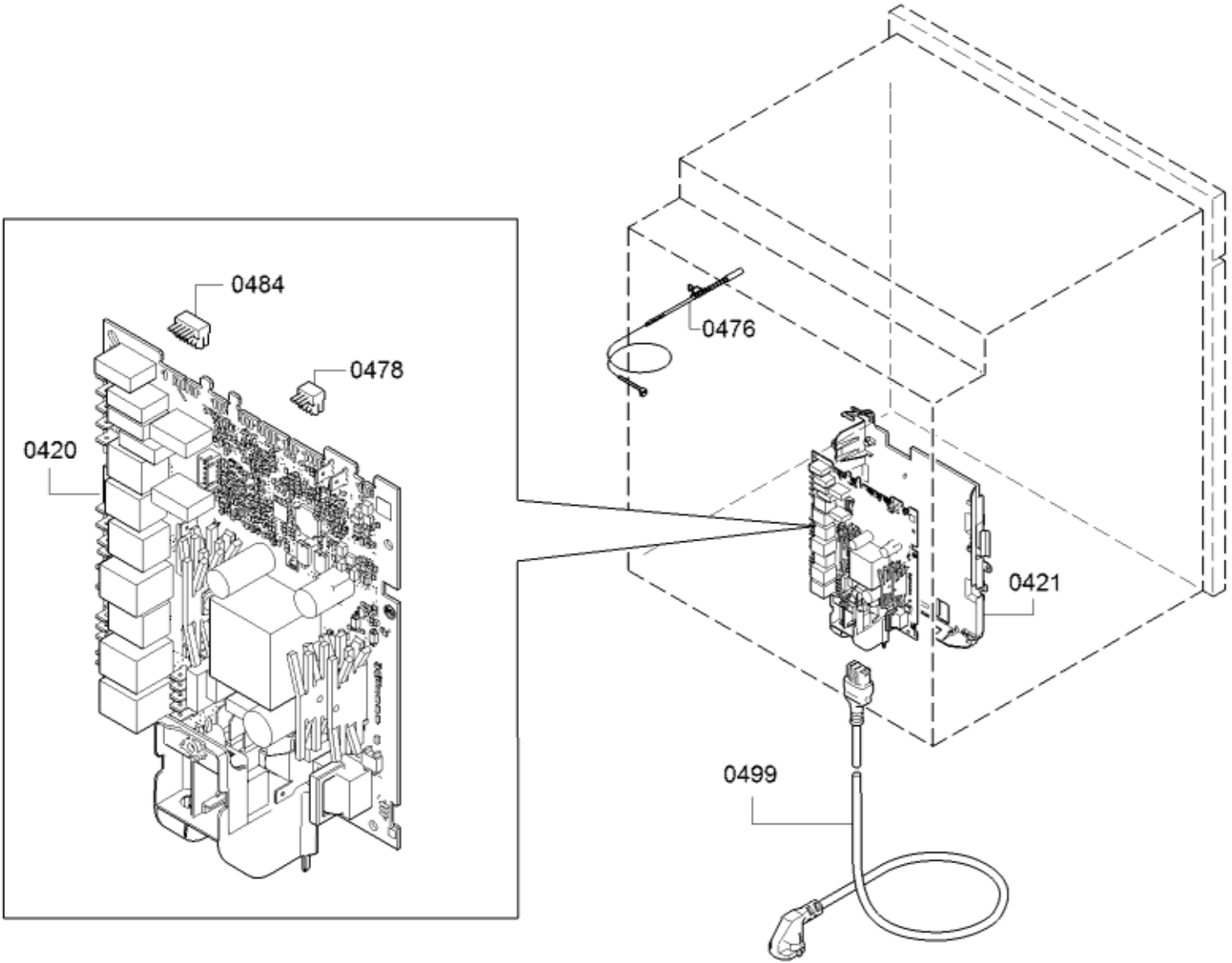
0484
0478
0420
0476
0421
0499

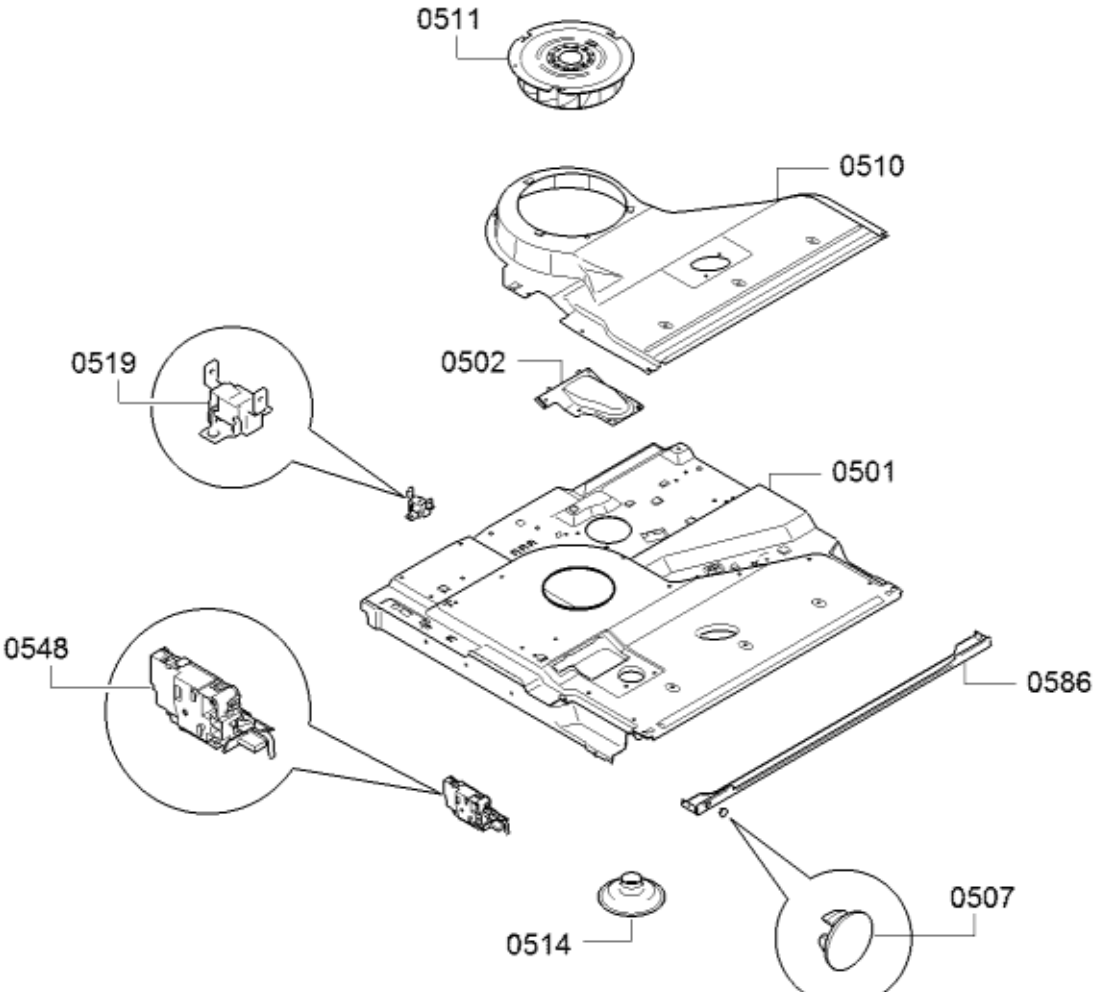
0511
0510
0519
0502
0501
0548
0586
0507
0514

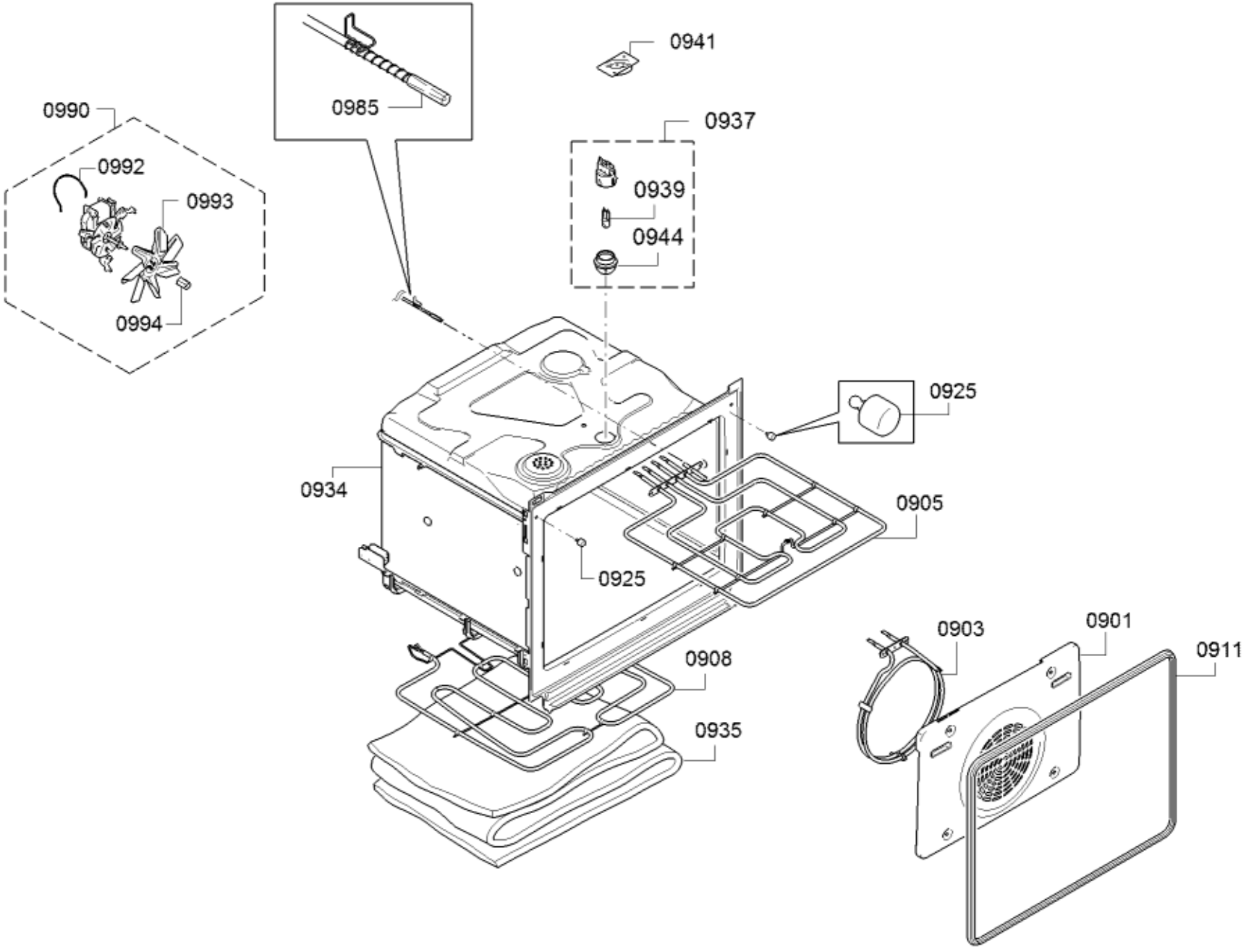
0941
0985
0990
0992
0993
0994
0937
0939
0944
0925
0934
0905
0925
0903
0901
0911
0908
0935

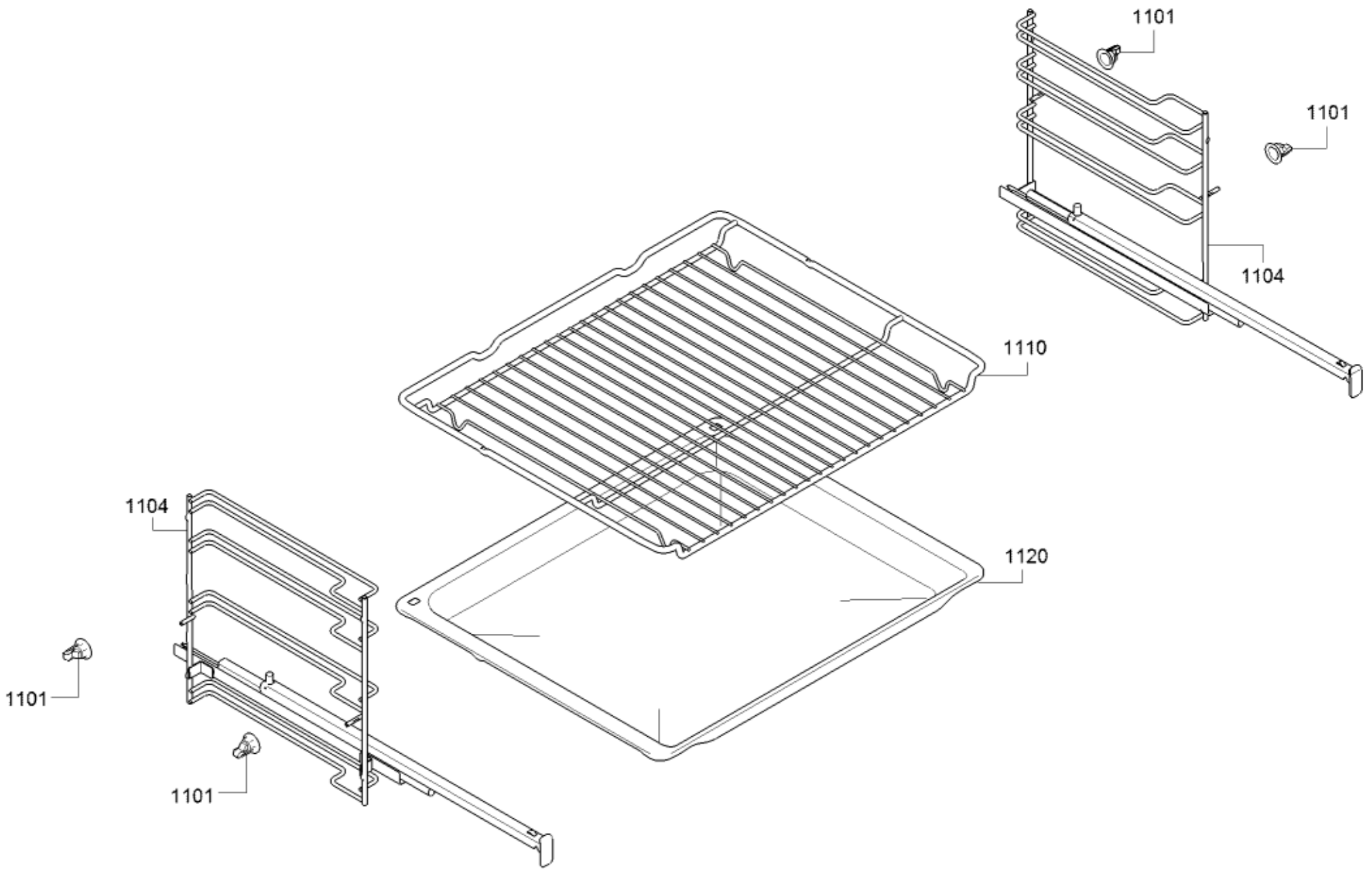
1101
1101
1104
1110
1104
1120
1101
1101

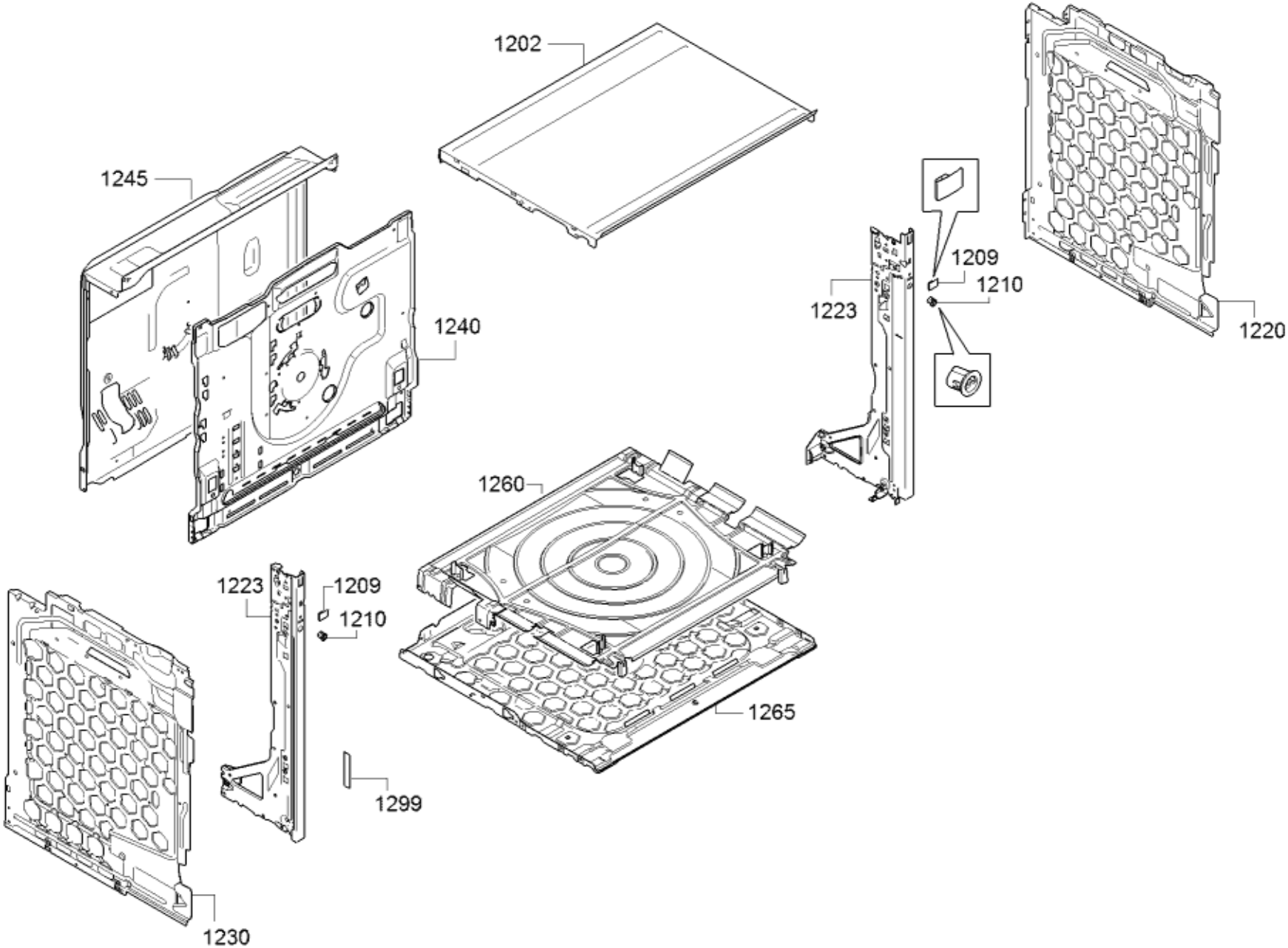
1202
1245
1240
1223
1209
1210
1220
1260
1265
1223
1209
1210
1299
1230