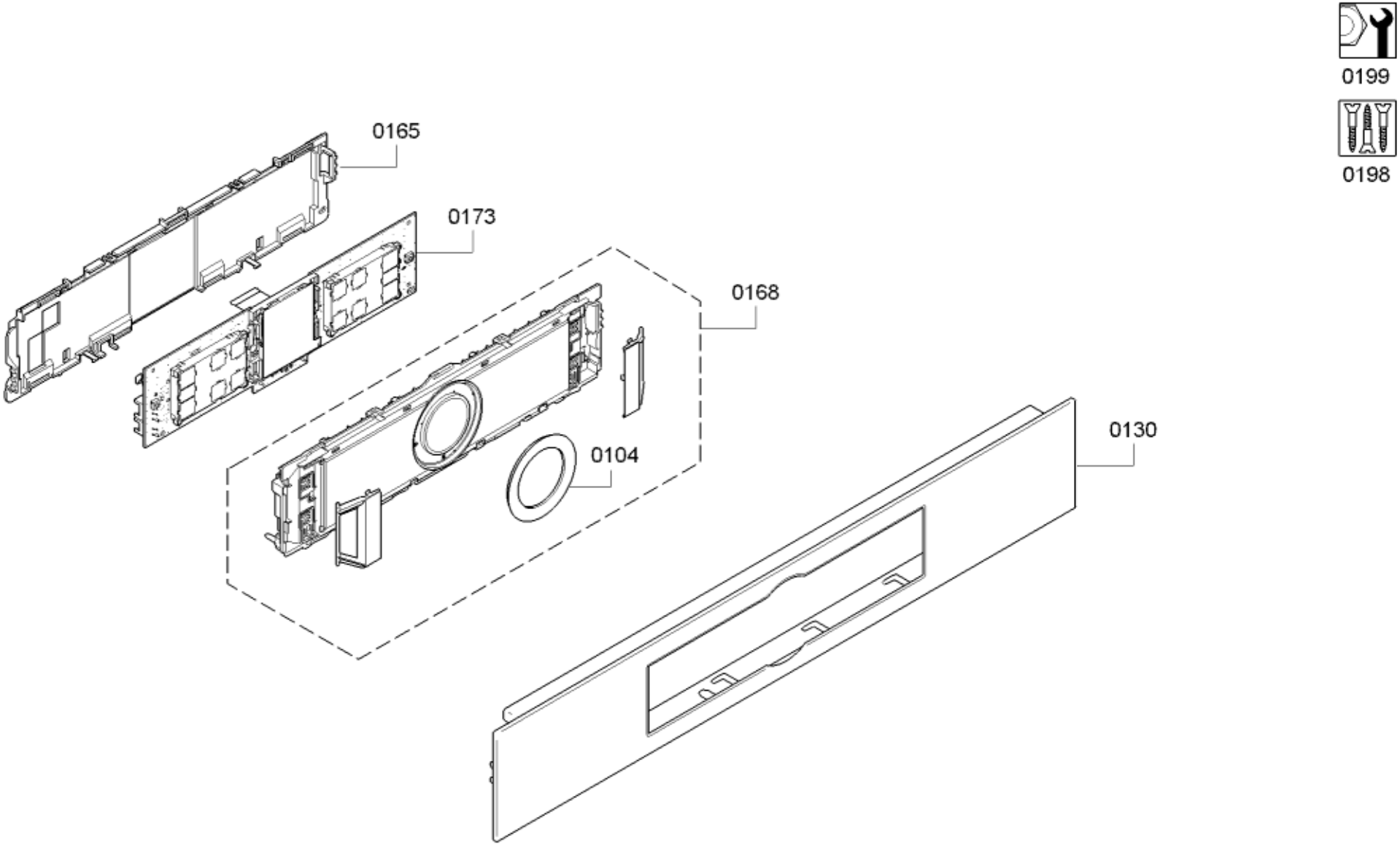
0199
0198
0165
0173
0168
0104
0130

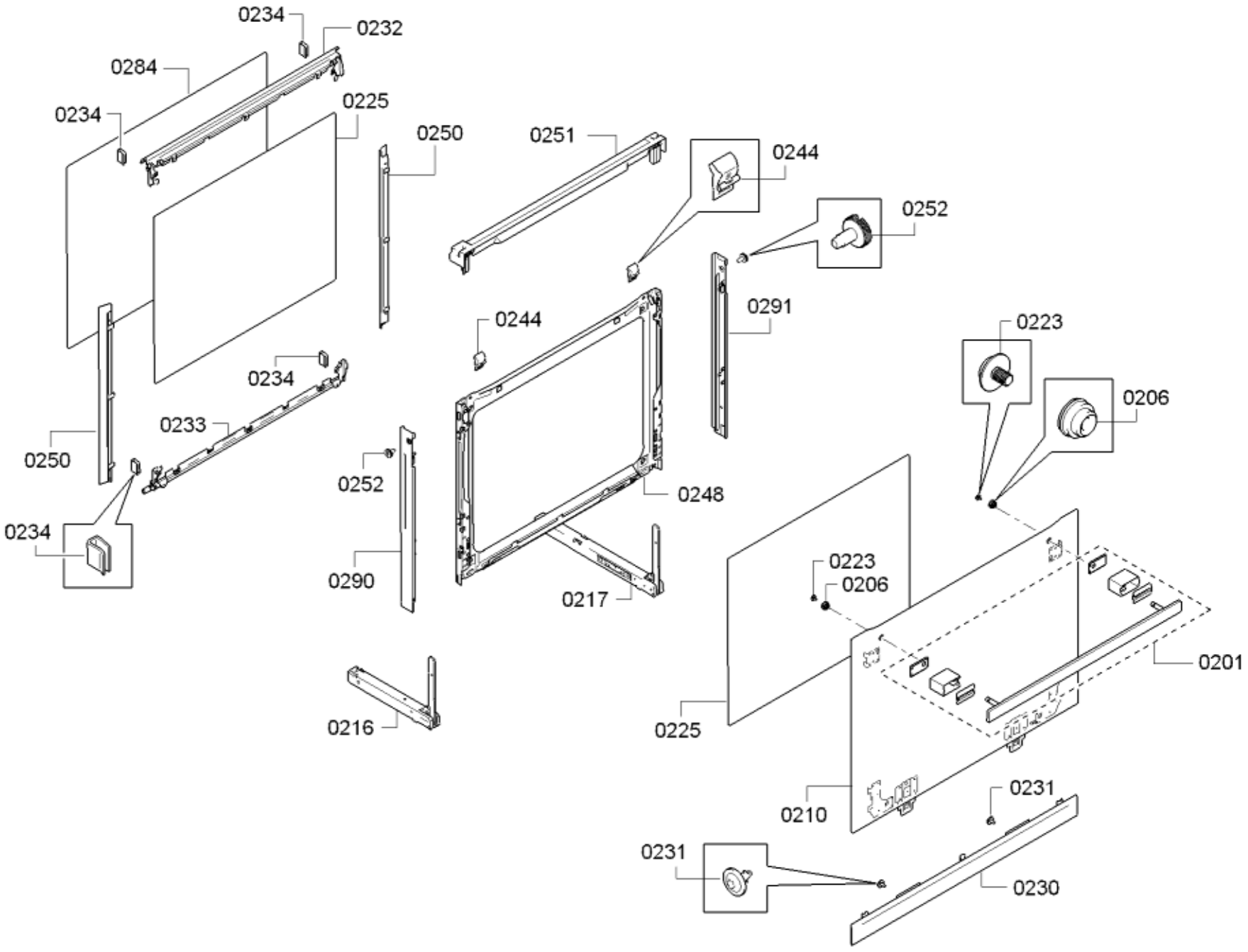
0234
0232
0284
0234
0225
0250
0251
0244
0252
0291
0244
0223
0206
0234
0233
0250
0252
0248
0234
0290
0217
0223
0206
0201
0216
0225
0210
0231
0231
0230

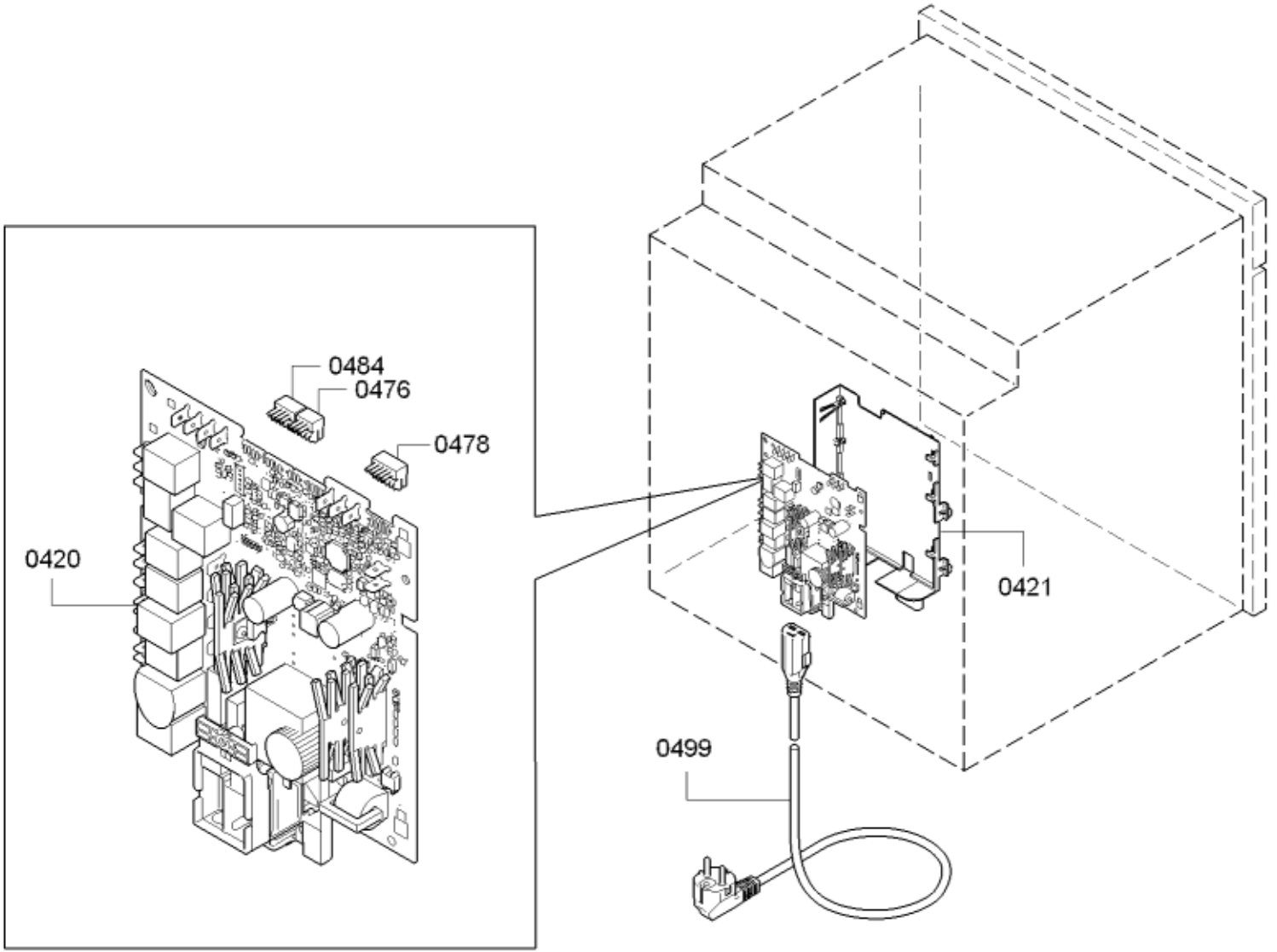
0484
0476
0478
0420
0421
0499

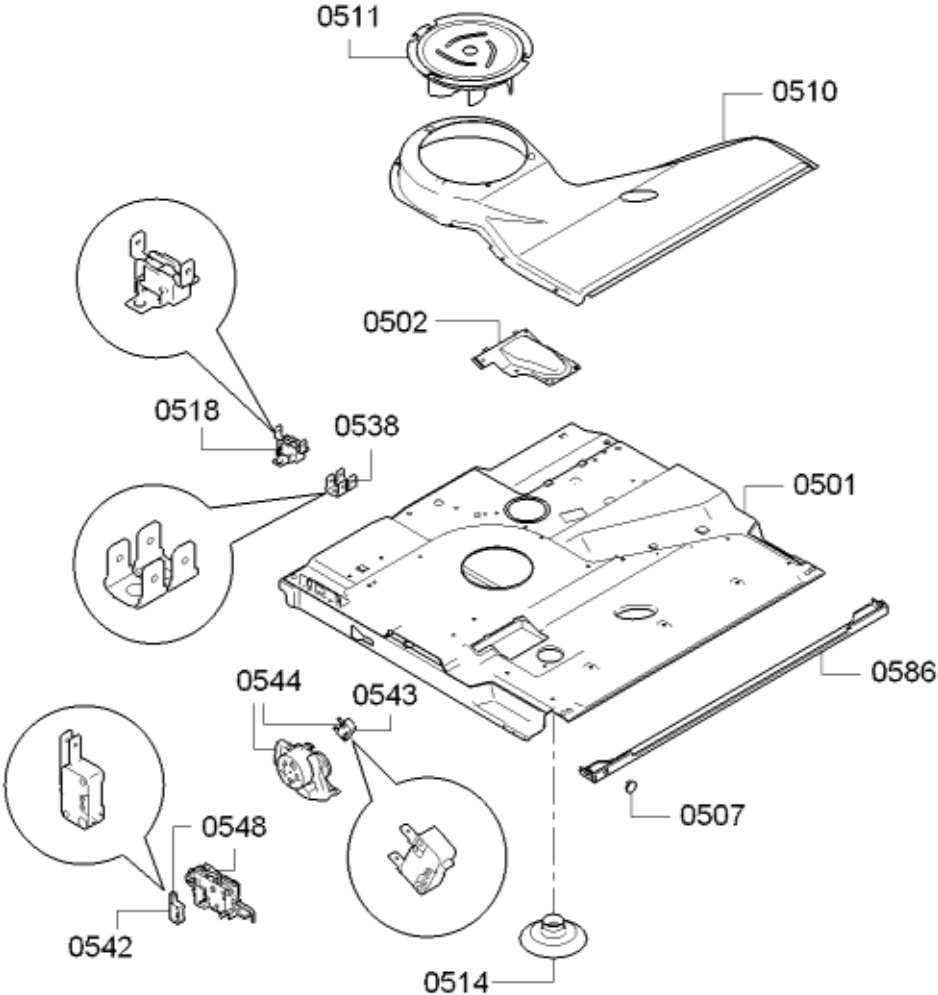
0511
0510
0502
0518
0538
0501
0586
0544
0543
0507
0548
0542
0514

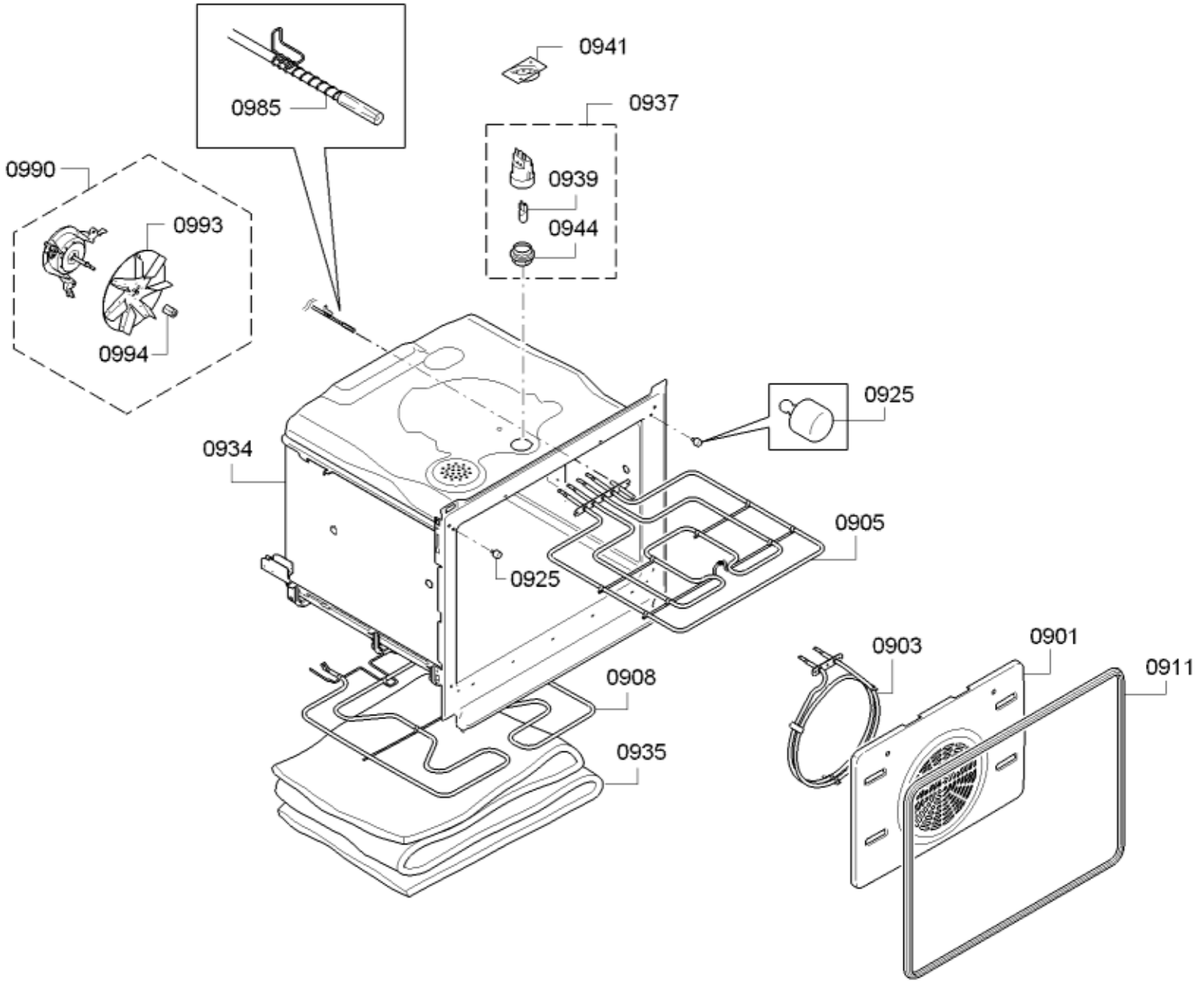
0941
0985
0937
0990
0939
0993
0944
0994
0925
0934
0905
0925
0903
0901
0911
0908
0935

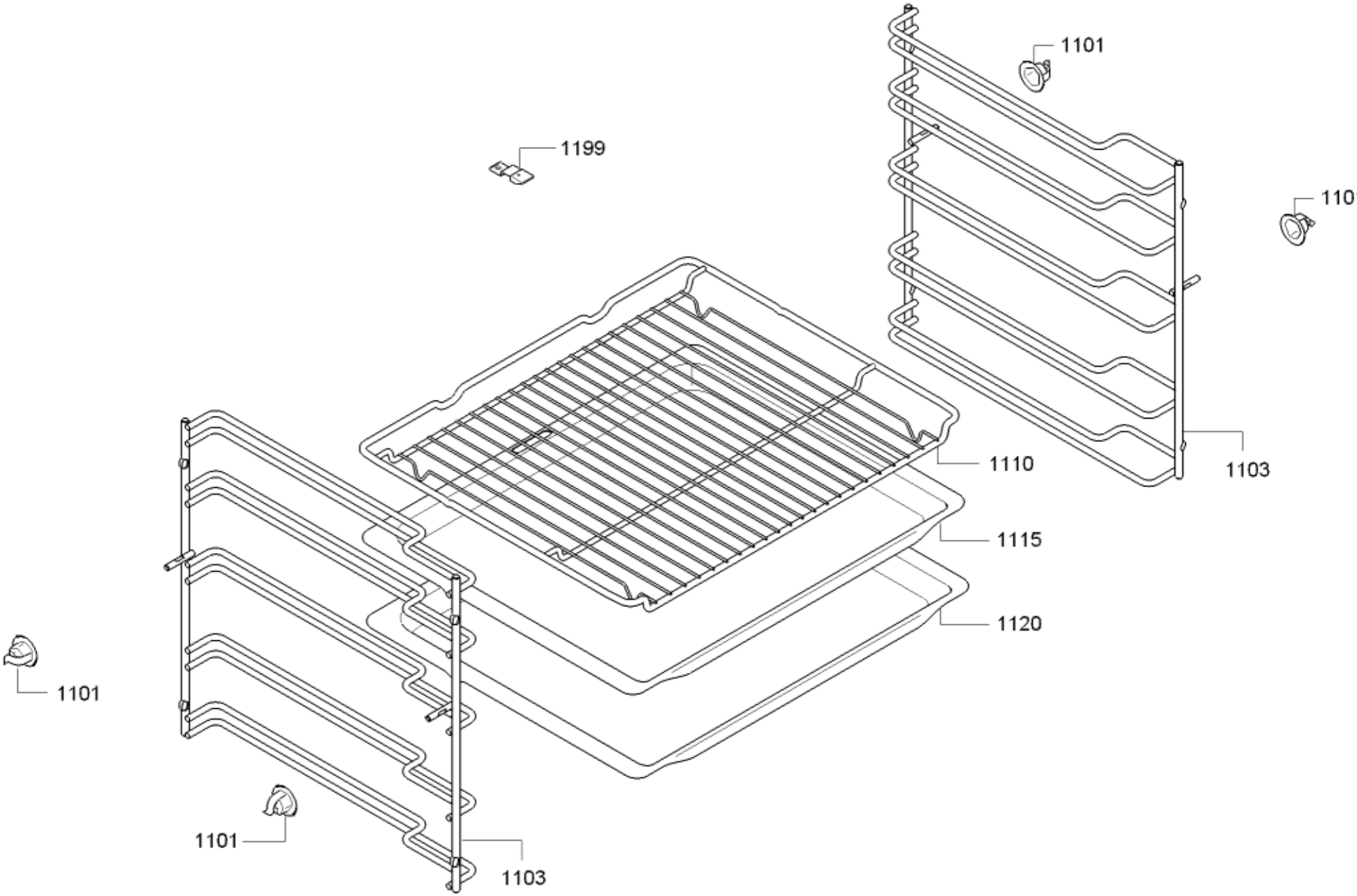
1101
1199
1101
1110
1103
1115
1120
1101
1101
1103

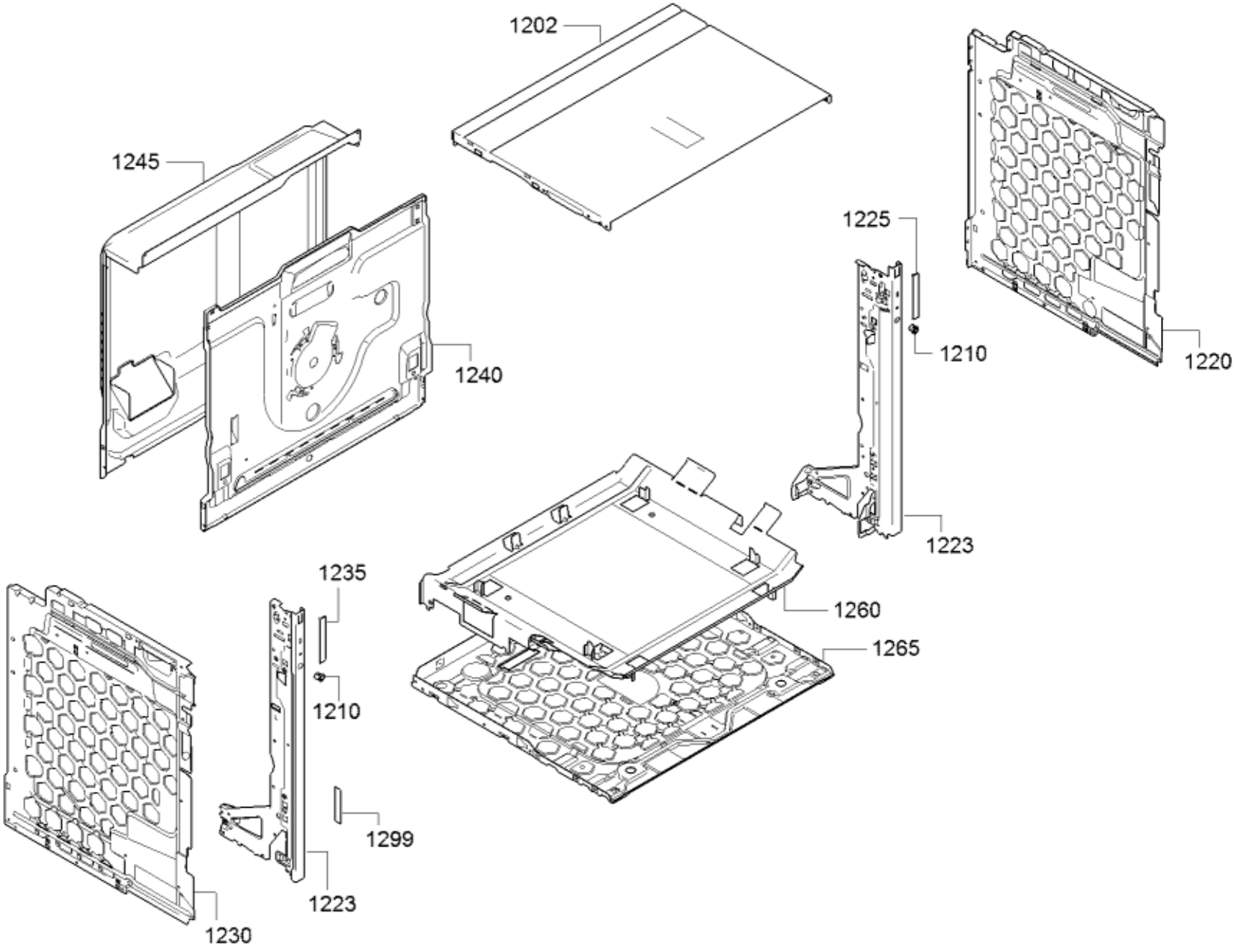
1202
1245
1240
1225
1210
1220
1223
1260
1265
1235
1210
1299
1223
1230