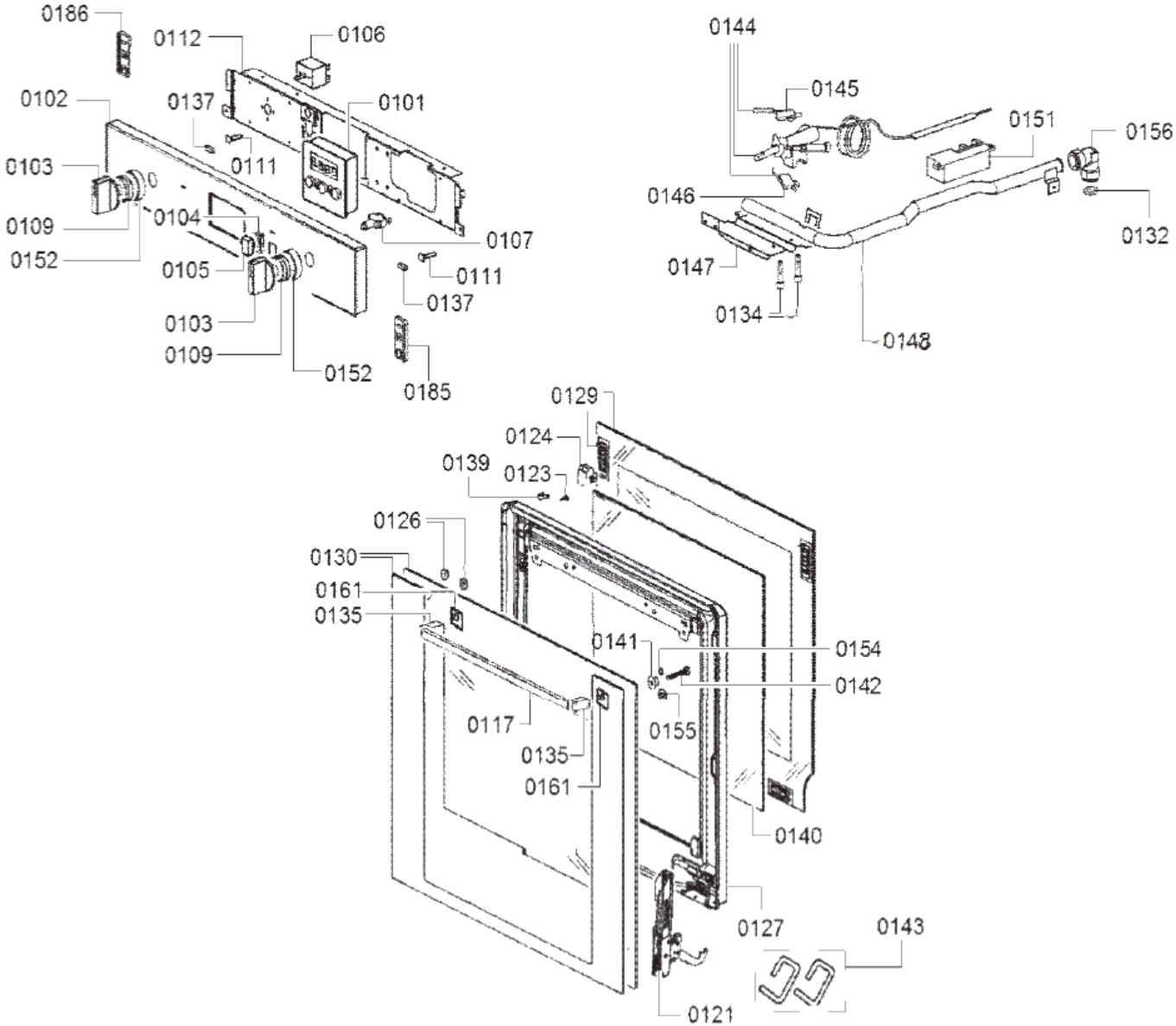
0186
0112
0106
0102
0137
0101
0103
0111
0109
0104
0107
0152
0105
0111
0137
0103
0109
0152
0185
0144
0145
0151
0156
0146
0132
0147
0134
0148
0129
0124
0139
0123
0126
0130
0161
0135
0141
0154
0142
0155
0117
0135
0161
0140
0127
0143
0121
0199
0198

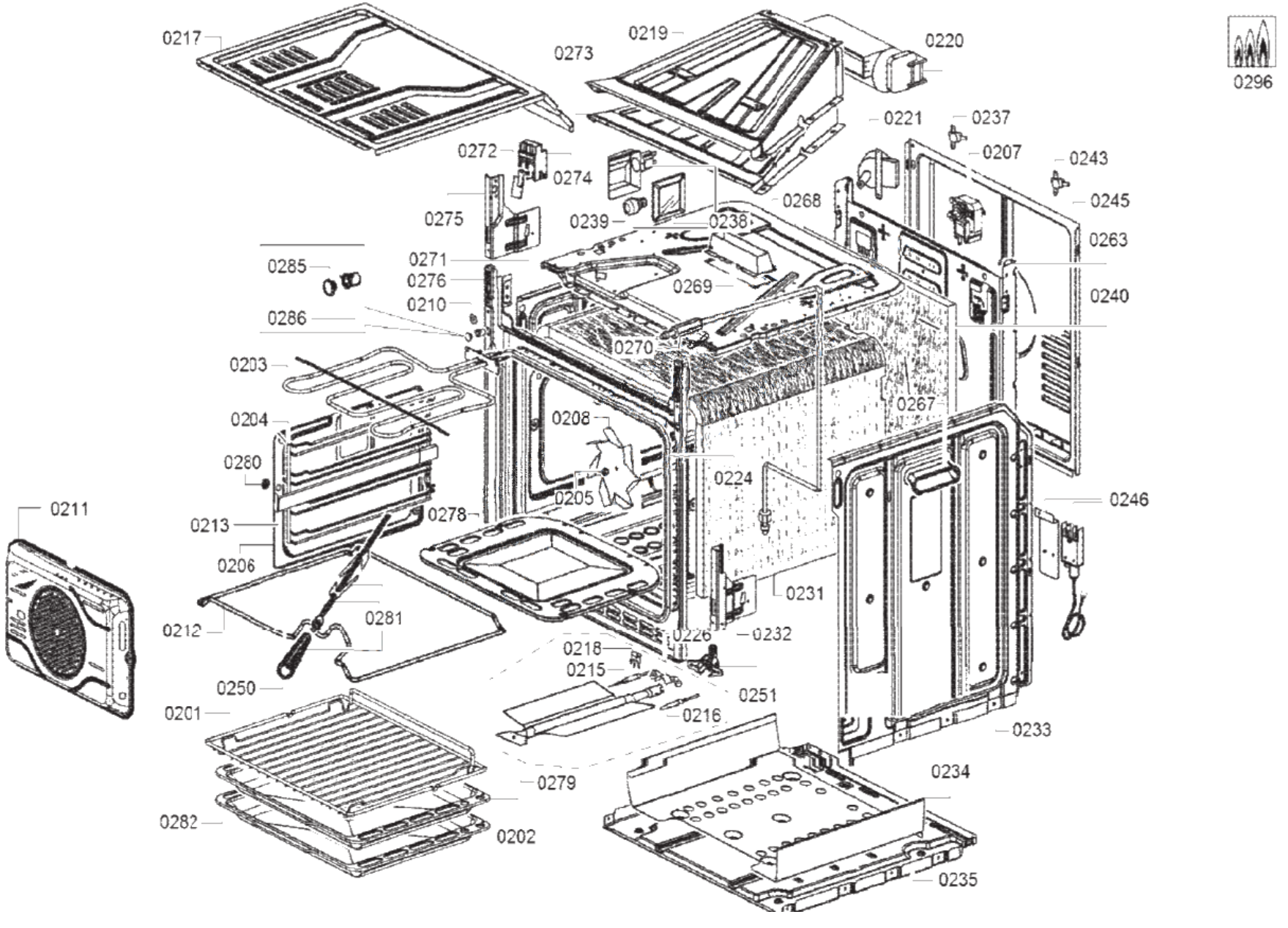
0217
0273
0219
0220
0296
0221
0237
0207
0243
0272
0274
0268
0245
0275
0239
0238
0263
0285
0271
0276
0269
0240
0210
0286
0270
0203
0267
0204
0208
0280
0224
0246
0211
0205
0213
0278
0206
0231
0212
0281
0226
0232
0218
0215
0250
0251
0201
0216
0233
0279
0234
0282
0202
0235