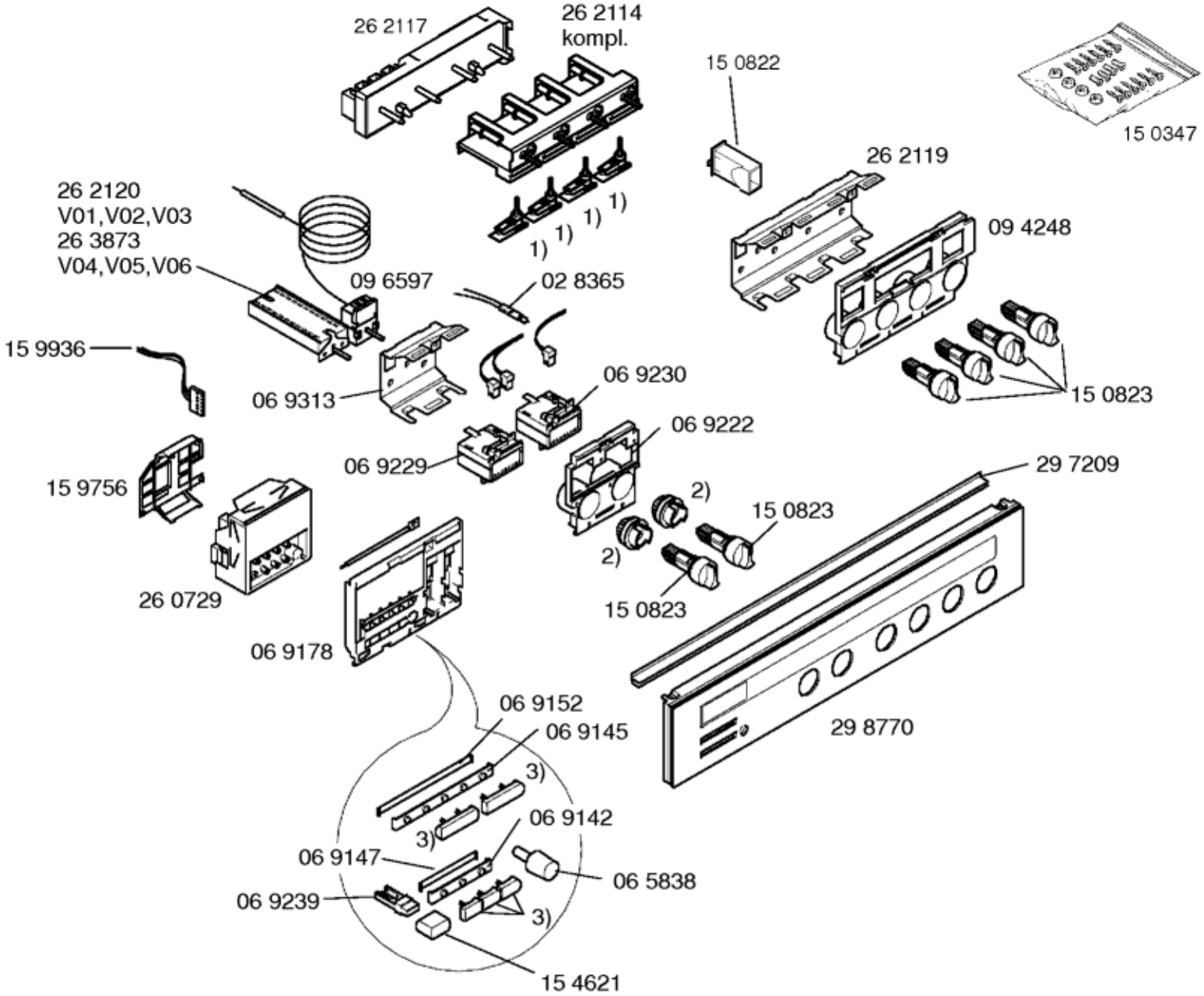
26 2117
26 2114
kompl.
15 0822
15 0347
26 2119
26 2120
V01,V02,V03
26 3873
V04,V05,V06
1)
1)
1)
1)
09 4248
09 6597
02 8365
15 9936
06 9313
06 9230
15 0823
06 9222
06 9229
29 7209
15 9756
2)
15 0823
2)
26 0729
15 0823
06 9178
06 9152
06 9145
29 8770
3)
06 9142
3)
06 9147
06 5838
06 9239
3)
15 4621

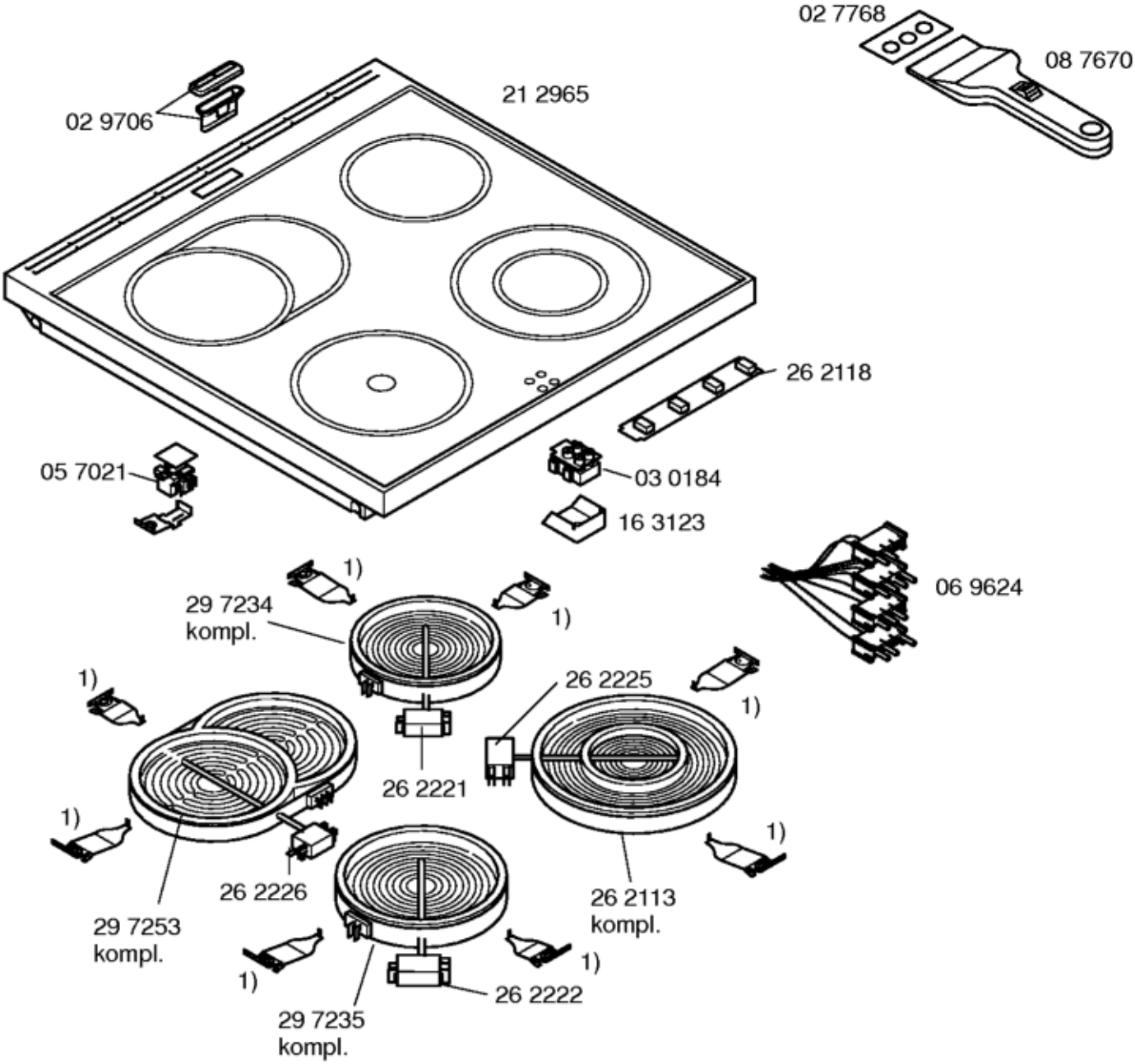
02 7768
08 7670
02 9706
21 2965
26 2118
05 7021
03 0184
16 3123
06 9624
1)
29 7234
kompl.
26 2225
26 2221
26 2226
29 7253
kompl.
26 2113
kompl.
26 2222
29 7235
kompl.

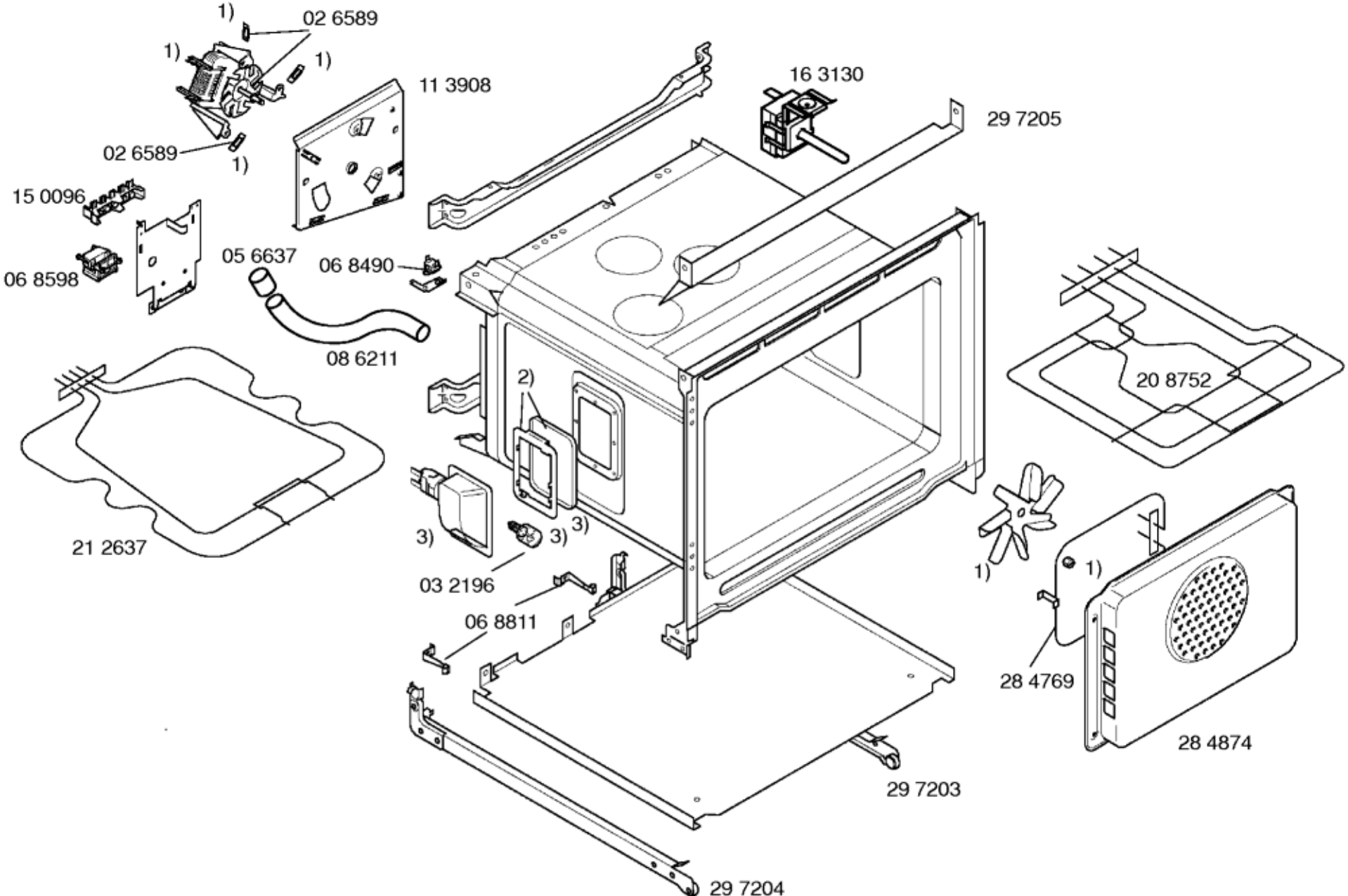
1)
02 6589
1)
1)
11 3908
16 3130
29 7205
02 6589
1)
15 0096
06 8598
05 6637
06 8490
08 6211
20 8752
2)
21 2637
3)
3)
3)
03 2196
06 8811
1)
1)
28 4769
28 4874
29 7203
29 7204

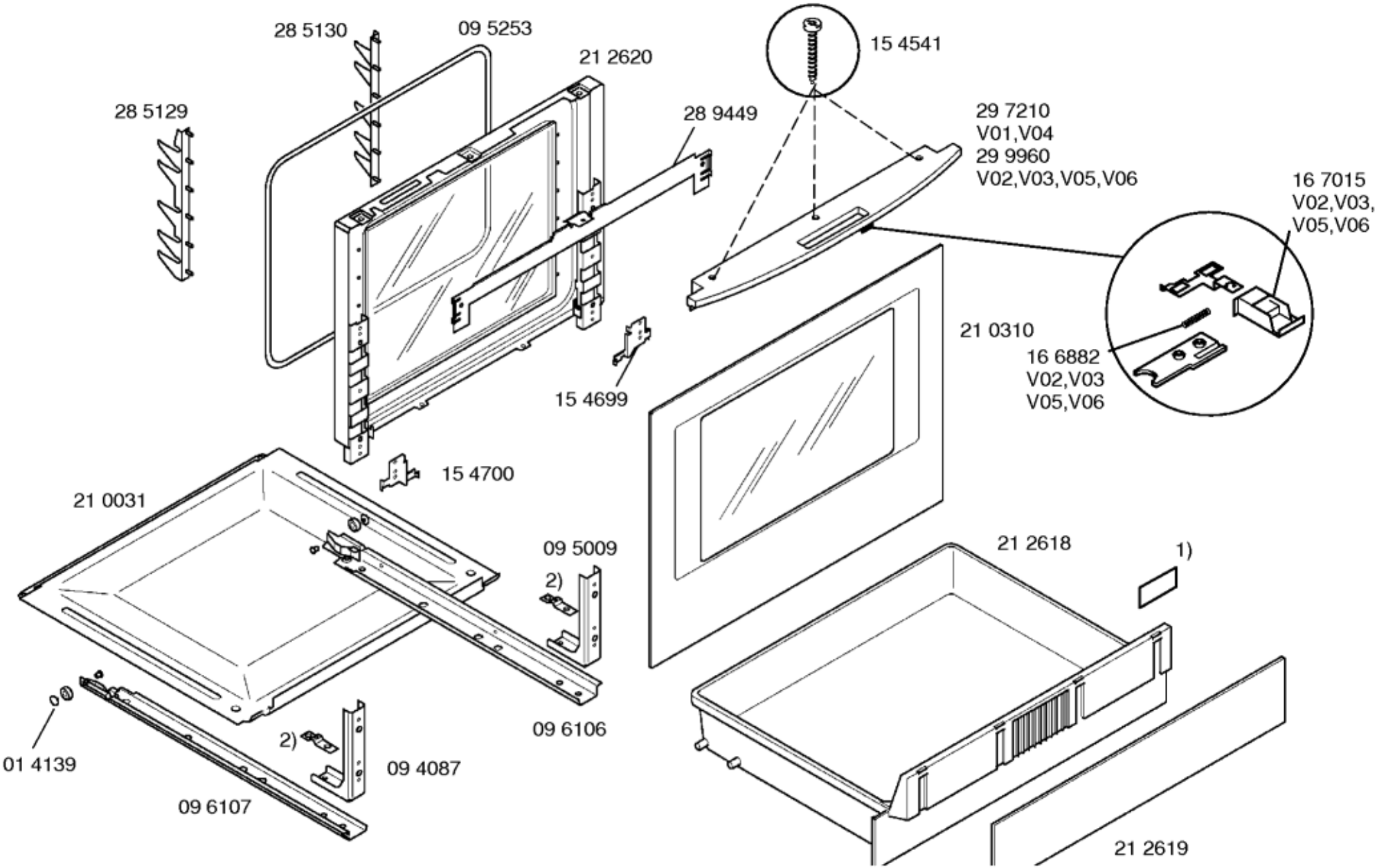
28 5130
09 5253
21 2620
15 4541
28 5129
28 9449
29 7210
V01,V04
29 9960
V02,V03,V05,V06
16 7015
V02,V03,
V05,V06
21 0310
16 6882
V02,V03
V05,V06
15 4699
15 4700
21 0031
09 5009
2)
21 2618
1)
01 4139
2)
09 4087
09 6106
09 6107
21 2619

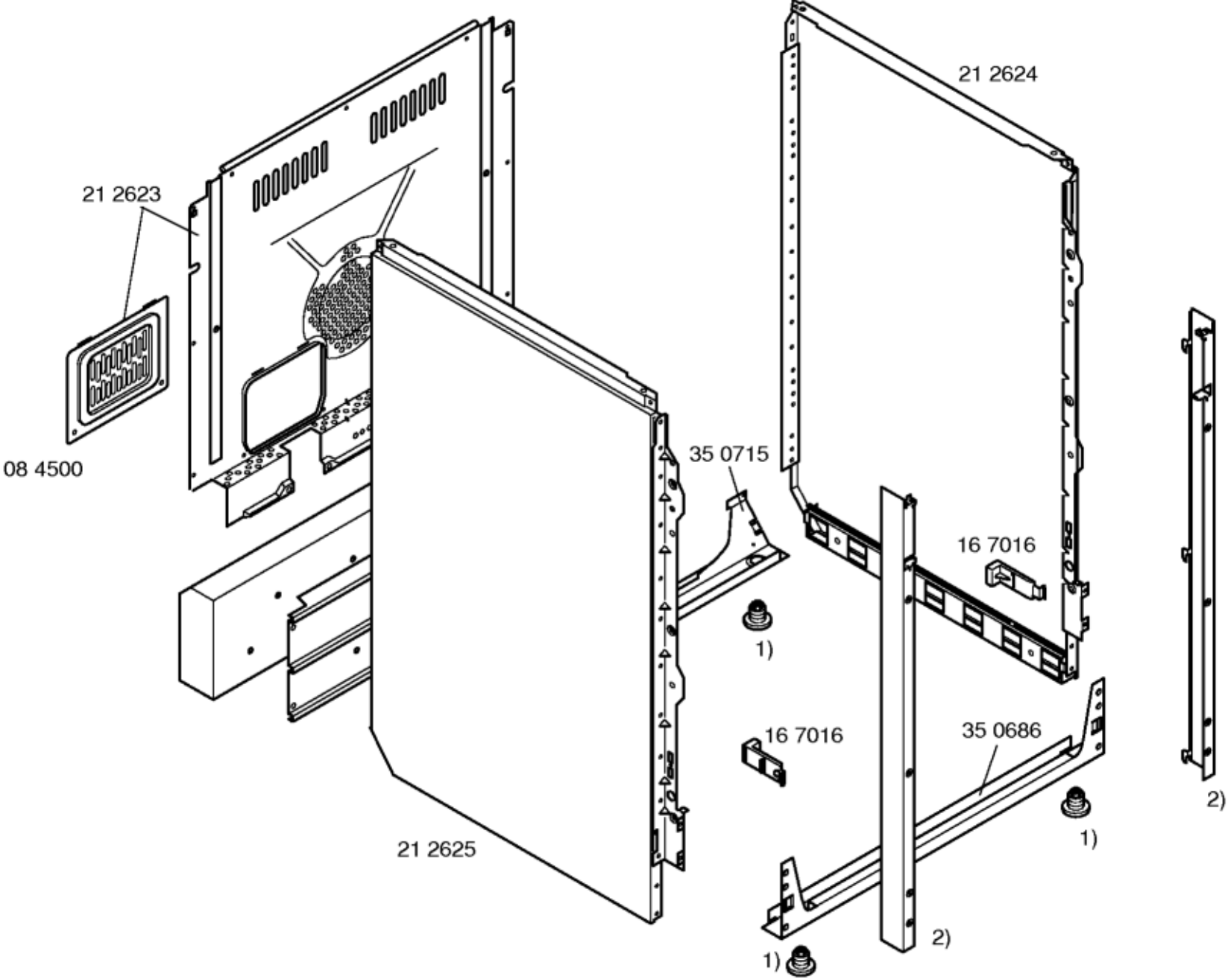
21 2624
21 2623
08 4500
35 0715
16 7016
1)
16 7016
35 0686
2)
1)
21 2625
2)
1)

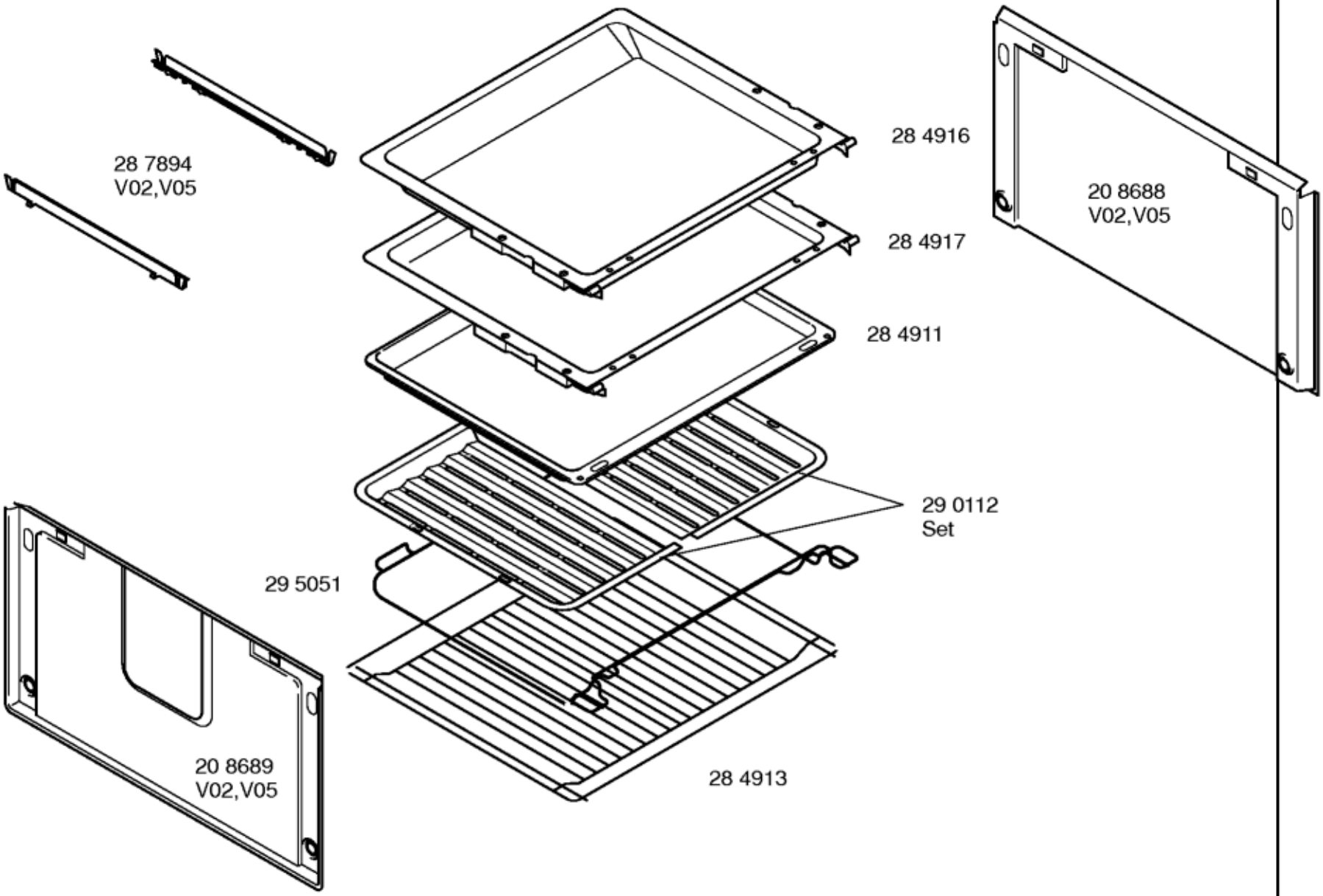
28 7894
V02,V05
28 4916
20 8688
V02,V05
28 4917
28 4911
29 0112
Set
29 5051
20 8689
V02,V05
28 4913