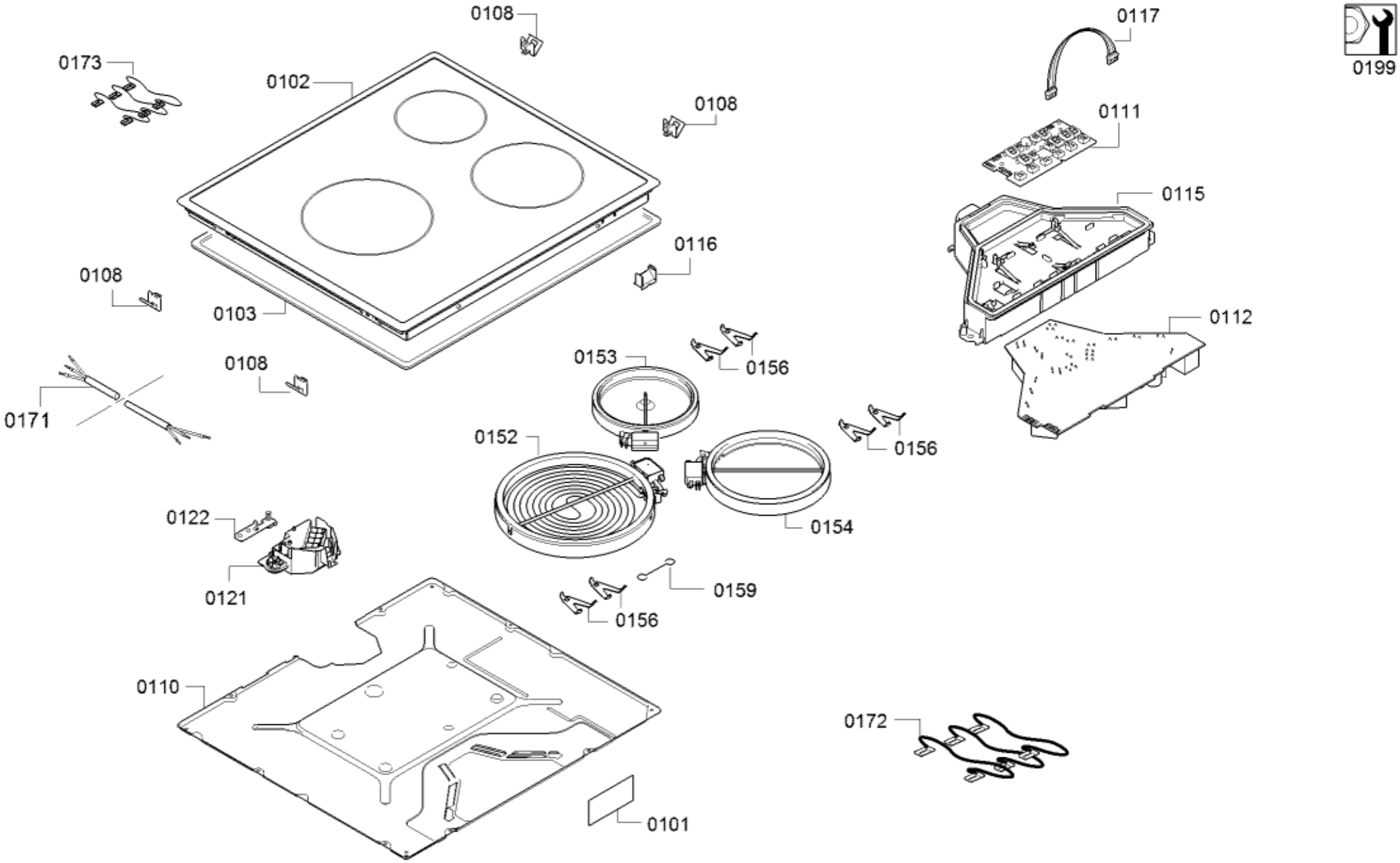
0199
0108
0173
0102
0108
0117
0111
0115
0116
0108
0103
0112
0153
0156
0108
0171
0152
0156
0154
0122
0121
0159
0156
0110
0172
0101

Repère	Référence de la pièce détachée	Remplacé par	Fiche produit
0101	00519252	00633848	plaque signalétique
0102	00776312	20001717	Surface vitroceramique
0103	00267971		Ruban d'étanchéité pour tables de cuisson
0108	00173604	00615040	Jeu de montage
0110	00689397		Boitier-partie inferieure
0111	12019194	12036336	Module de commande
0112	11021977		Module de relais
0115	00743629		Boitier
0116	00627623		Calotte
0117	00627628		Faisceau de cablage
0121	00751461		Boitier de raccordement
0122	00611061		Anse
0152	00700234		Foyer highlight
0153	00289561		Foyer highlight
0154	00644726		Foyer highlight
0156	00420214		Piece de fixation
0159	00165338	00184210	Ressort
0172	00646908		Jeu de câbles
0173	00646845		Jeu de câbles
0197	00552829		Pièce pas inclus dans cet appareil
0199	00552829		Pièce pas inclus dans cet appareil
0171	12033367		Cable de raccordement