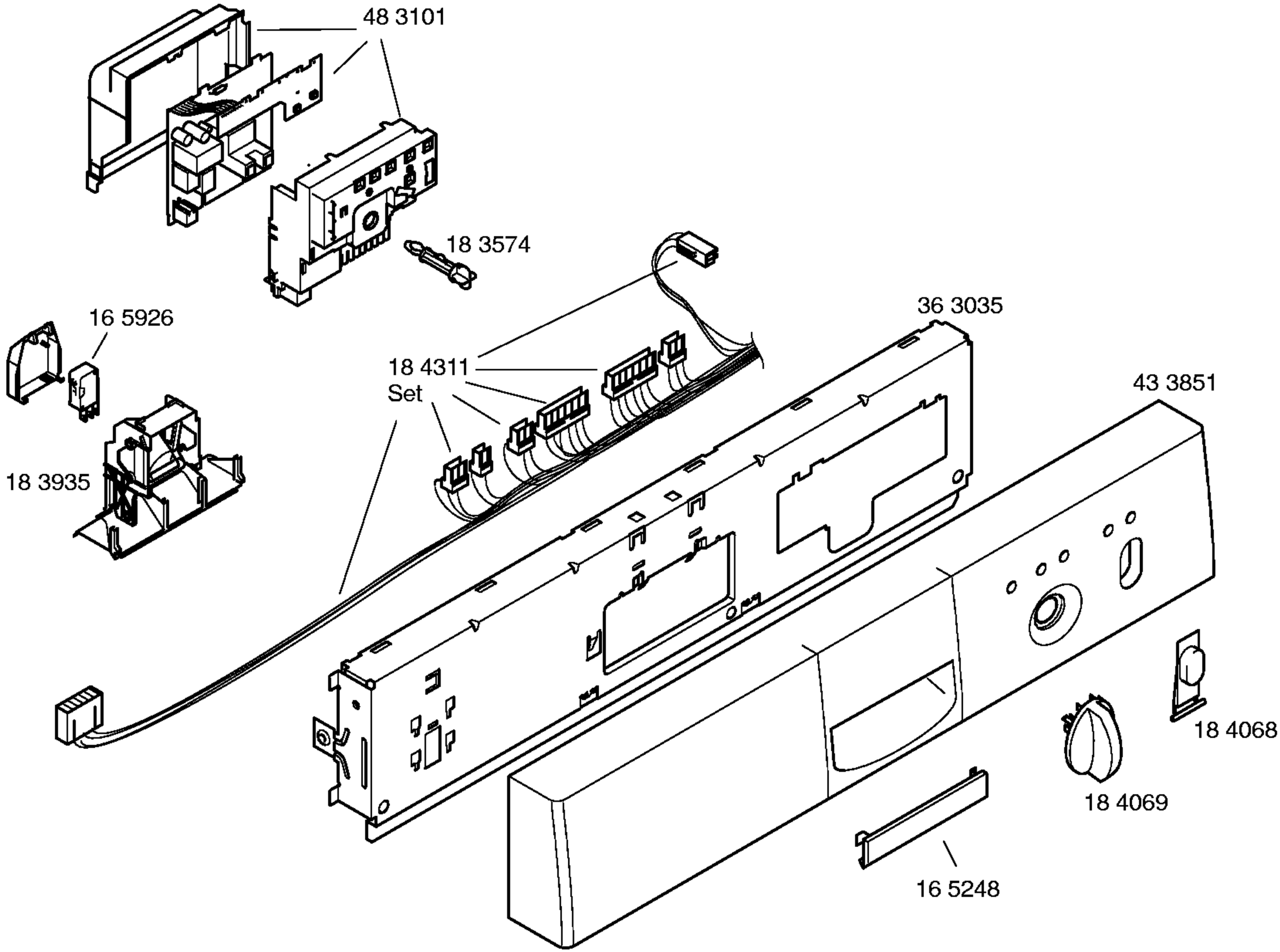
48 3101
18 3574
16 5926
18 3935
18 4311
Set
36 3035
43 3851
18 4068
18 4069
16 5248

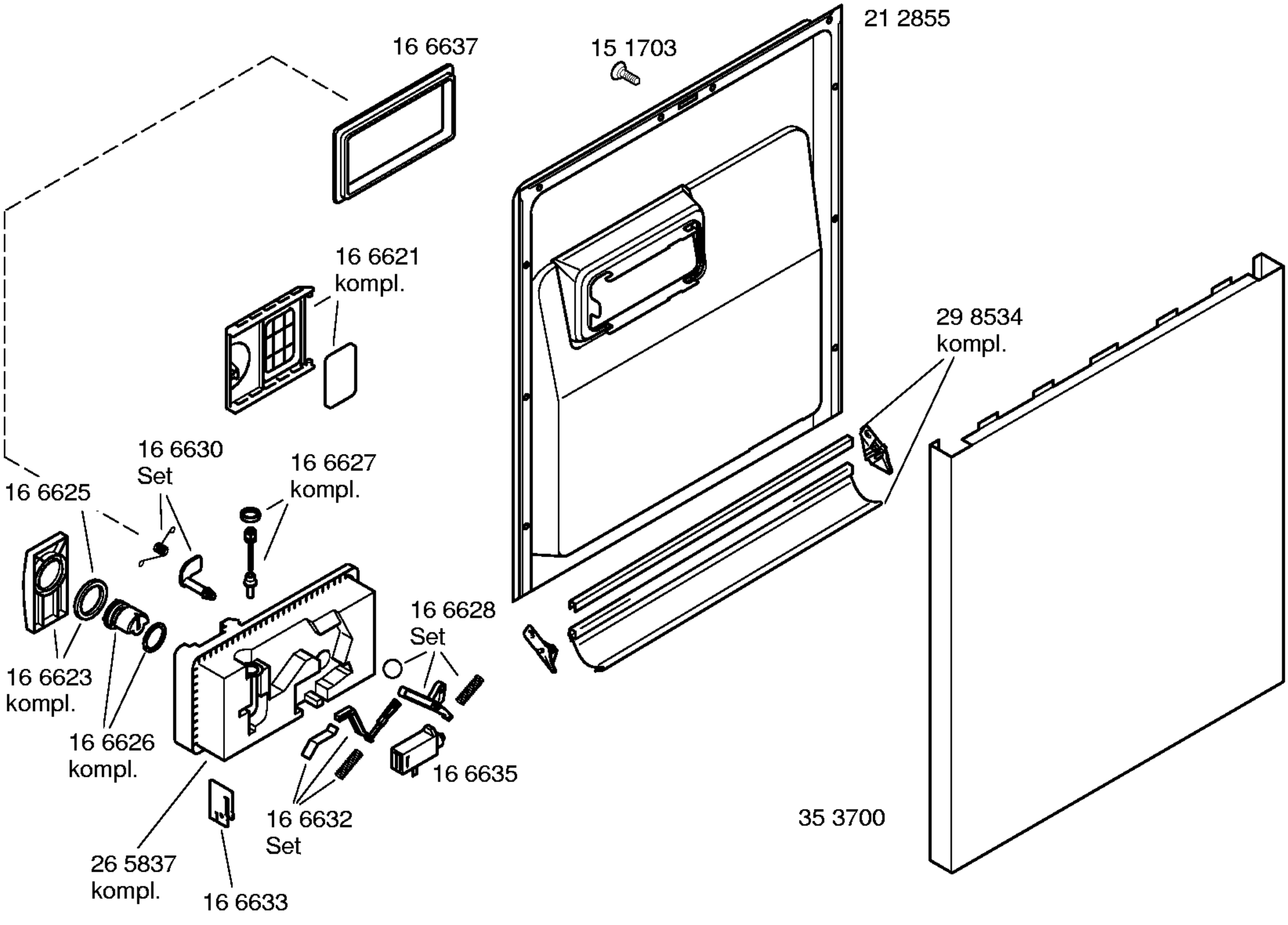
16 6637
15 1703
21 2855
16 6621
kompl.
29 8534
kompl.
16 6625
16 6630
Set
16 6627
kompl.
16 6628
Set
16 6623
kompl.
16 6626
kompl.
16 6635
16 6632
Set
35 3700
26 5837
kompl.
16 6633

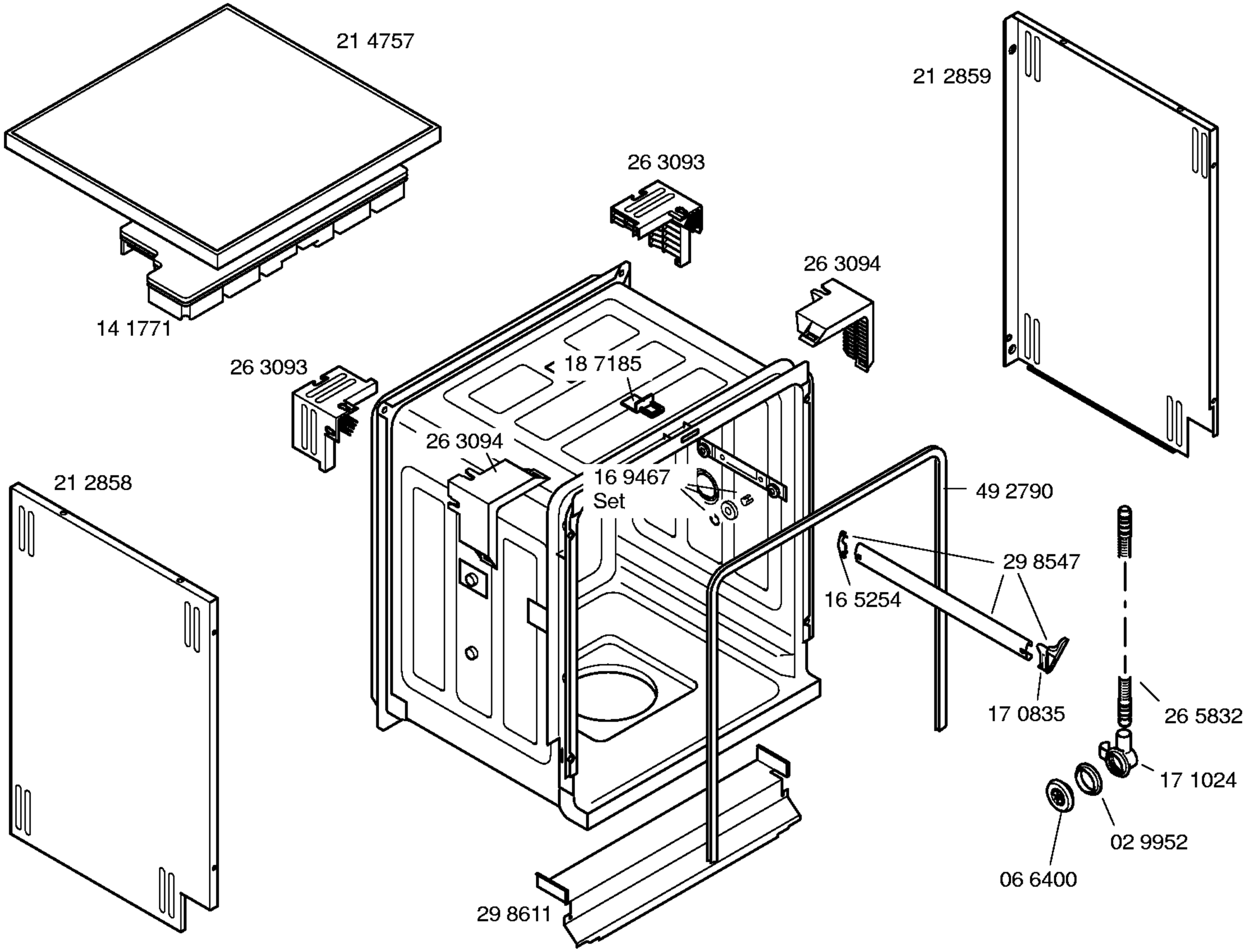
21 4757
14 1771
21 2859
26 3093
26 3094
26 3093
18 7185
26 3094
16 9467
Set
21 2858
49 2790
29 8547
16 5254
17 0835
26 5832
17 1024
02 9952
06 6400
29 8611

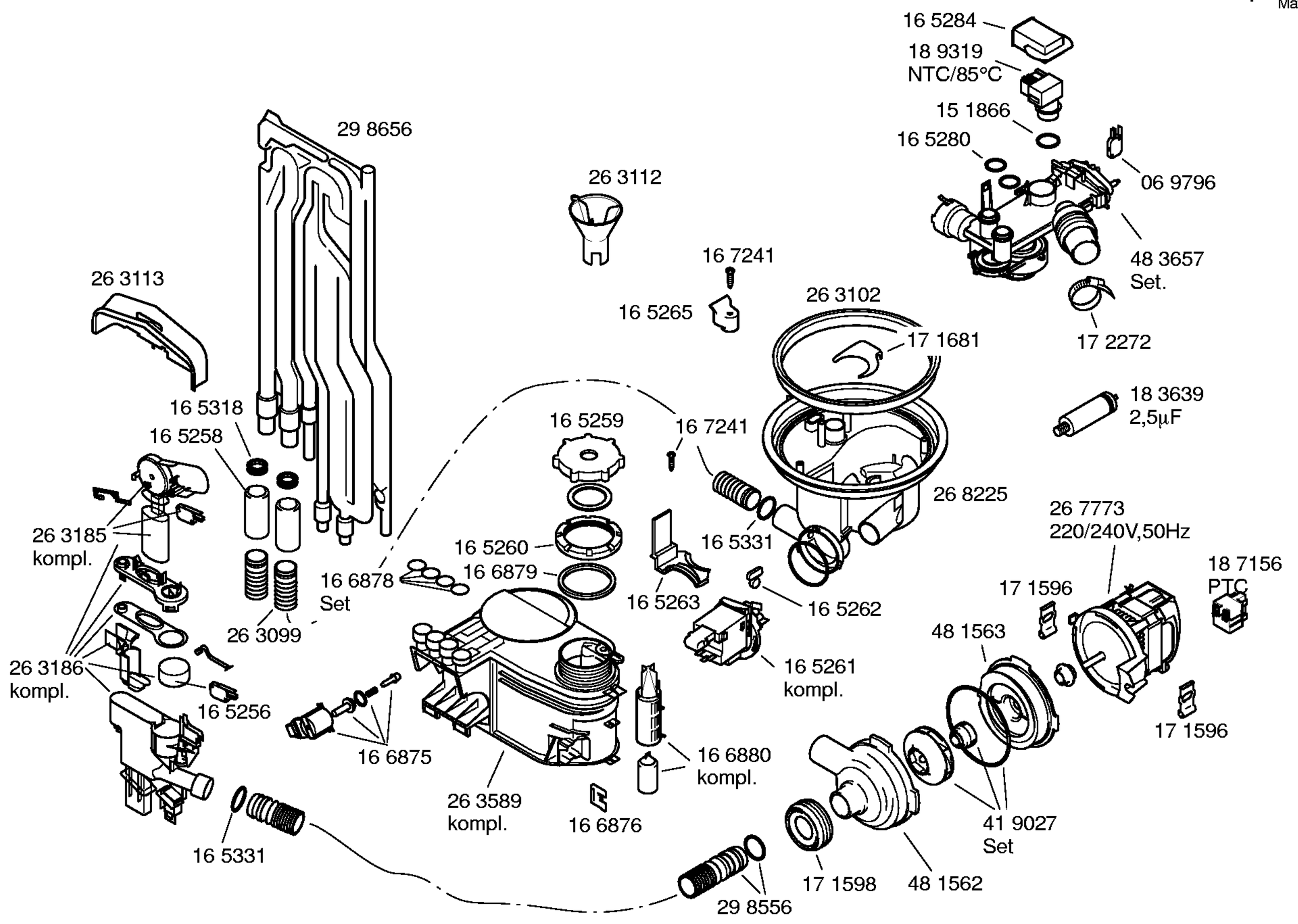
16 5284
18 9319
NTC/85°C
15 1866
16 5280
06 9796
48 3657
Set.
17 2272
29 8656
26 3112
16 7241
16 5265
26 3102
17 1681
26 3113
18 3639
2,5µF
16 5318
16 5258
16 5259
16 7241
26 8225
26 7773
220/240V,50Hz
26 3185
kompl.
16 5260
16 5331
18 7156
PTC
16 6879
17 1596
16 6878
Set
16 5263
16 5262
26 3099
48 1563
26 3186
kompl.
16 5261
kompl.
16 5256
17 1596
16 6875
16 6880
kompl.
26 3589
kompl.
16 6876
41 9027
Set
16 5331
17 1598
48 1562
29 8556

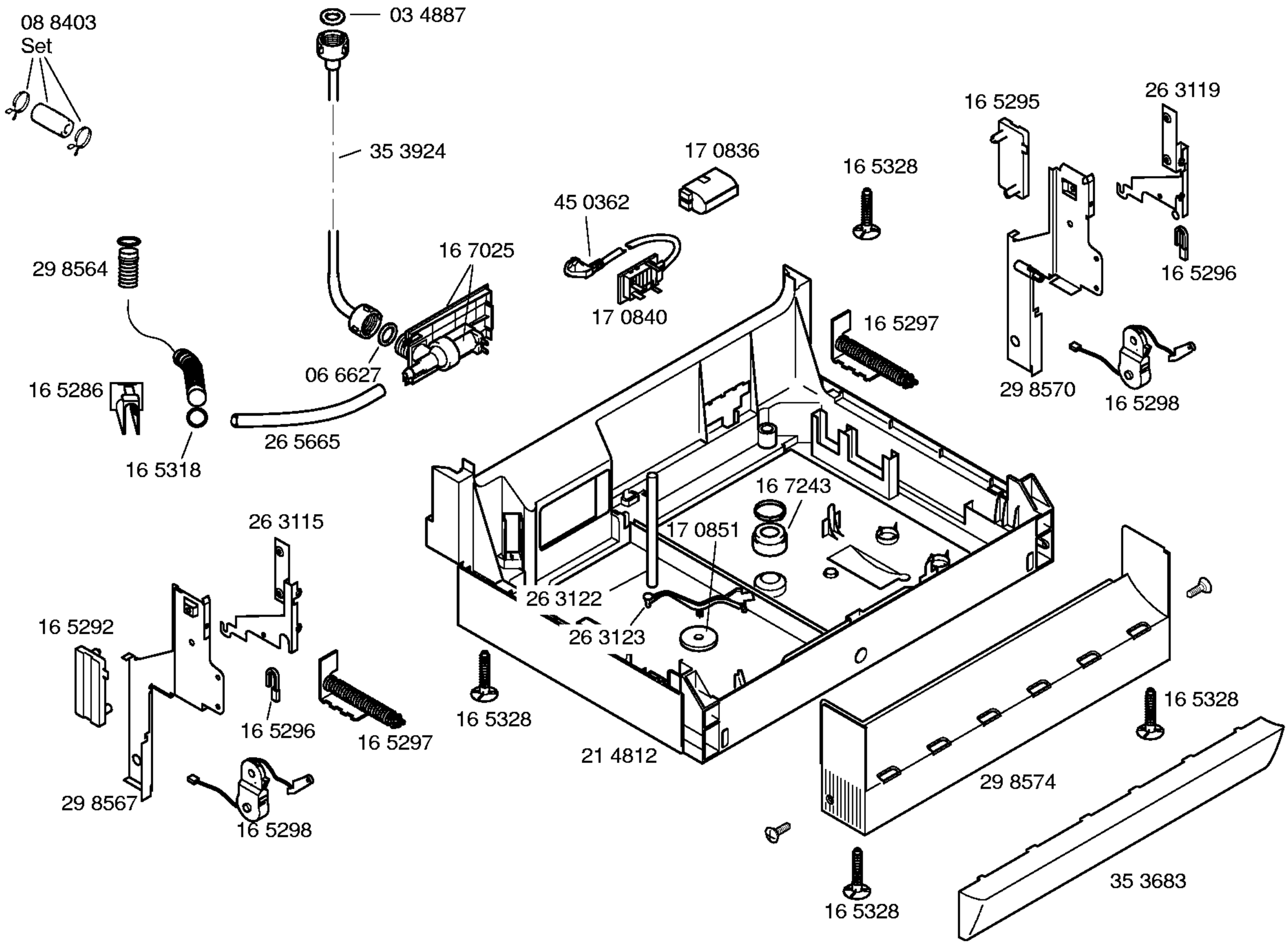
08 8403
Set
03 4887
35 3924
17 0836
16 5328
16 5295
26 3119
45 0362
16 7025
29 8564
17 0840
16 5297
16 5296
06 6627
16 5286
29 8570
16 5298
26 5665
16 5318
16 7243
26 3115
17 0851
26 3122
16 5292
26 3123
16 5328
16 5296
16 5297
16 5328
21 4812
29 8574
29 8567
16 5298
35 3683
16 5328

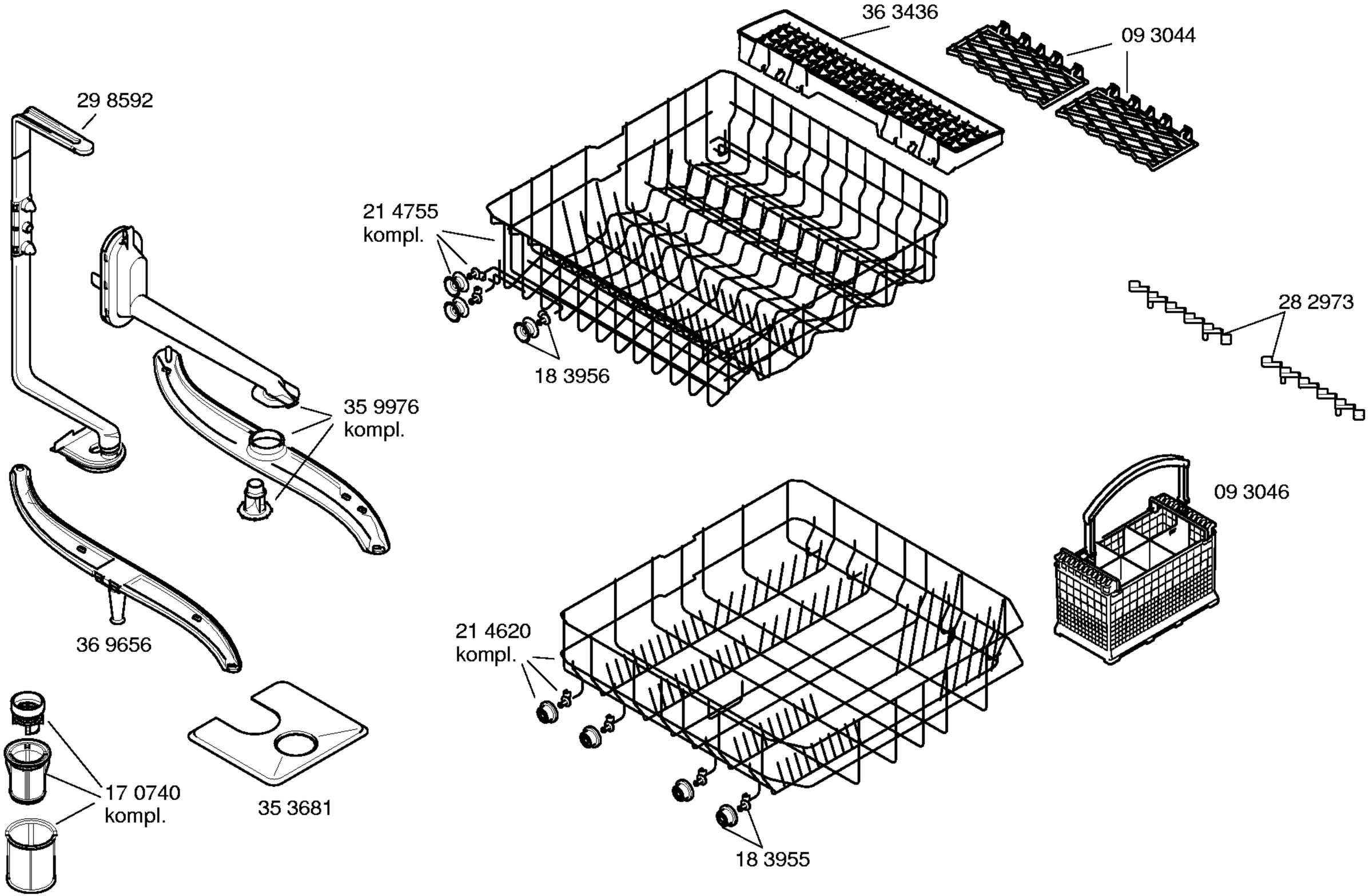
36 3436
09 3044
29 8592
21 4755
kompl.
28 2973
18 3956
35 9976
kompl.
09 3046
21 4620
kompl.
36 9656
17 0740
kompl.
35 3681
18 3955