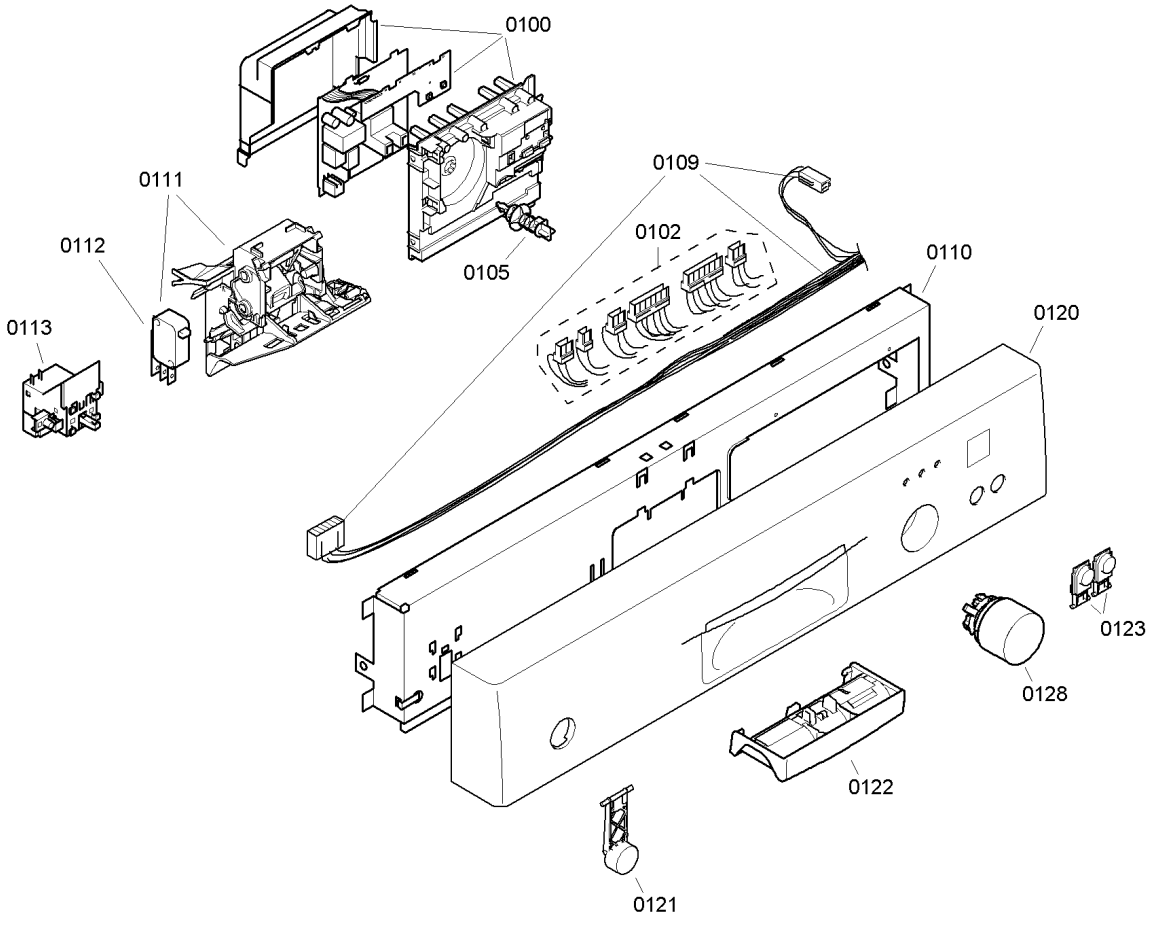
0100
0111
0112
0113
0109
0102
0105
0110
0120
0123
0128
0122
0121

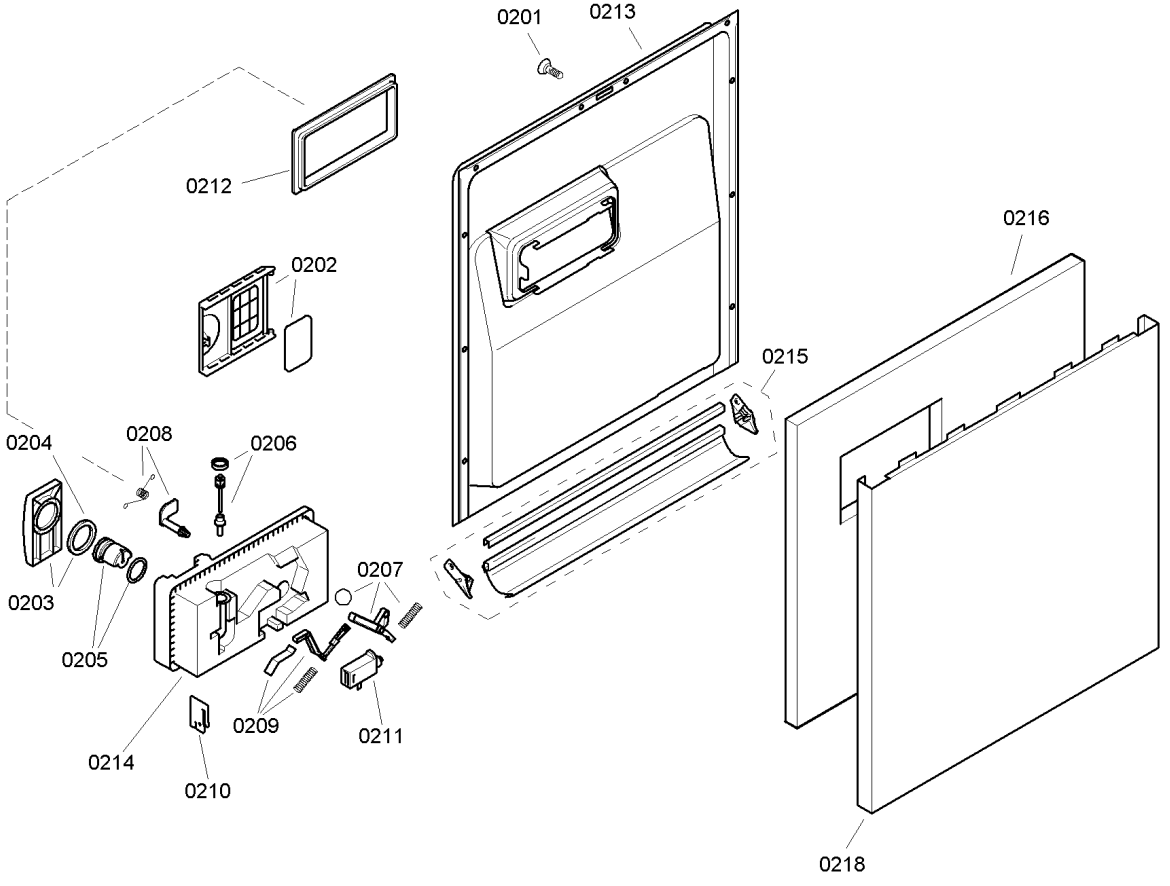
0201
0213
0212
0202
0216
0215
0204
0208
0206
0203
0205
0207
0209
0211
0214
0210
0218

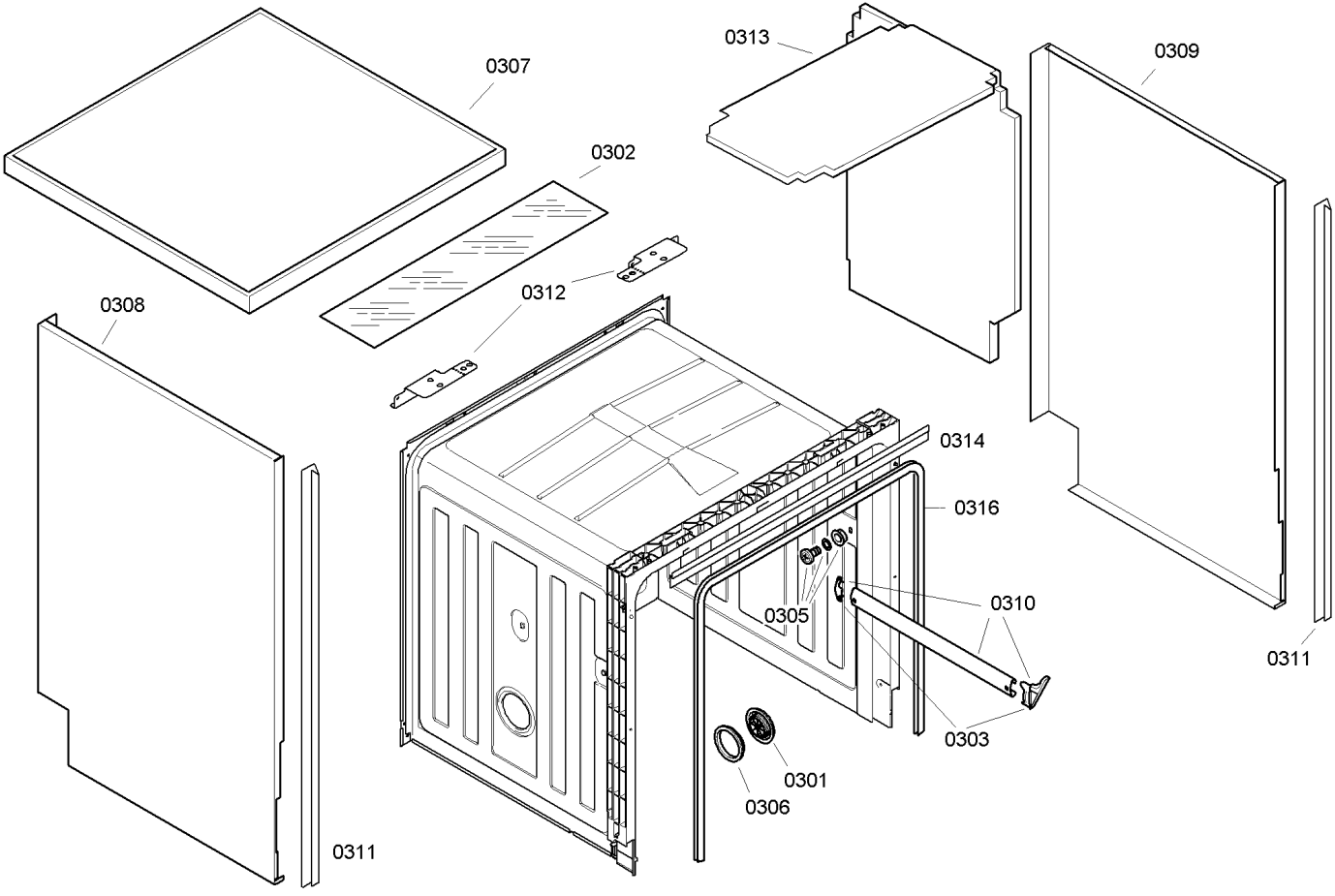
0307
0313
0309
0302
0312
0308
0314
0316
0305
0310
0311
0303
0301
0306
0311

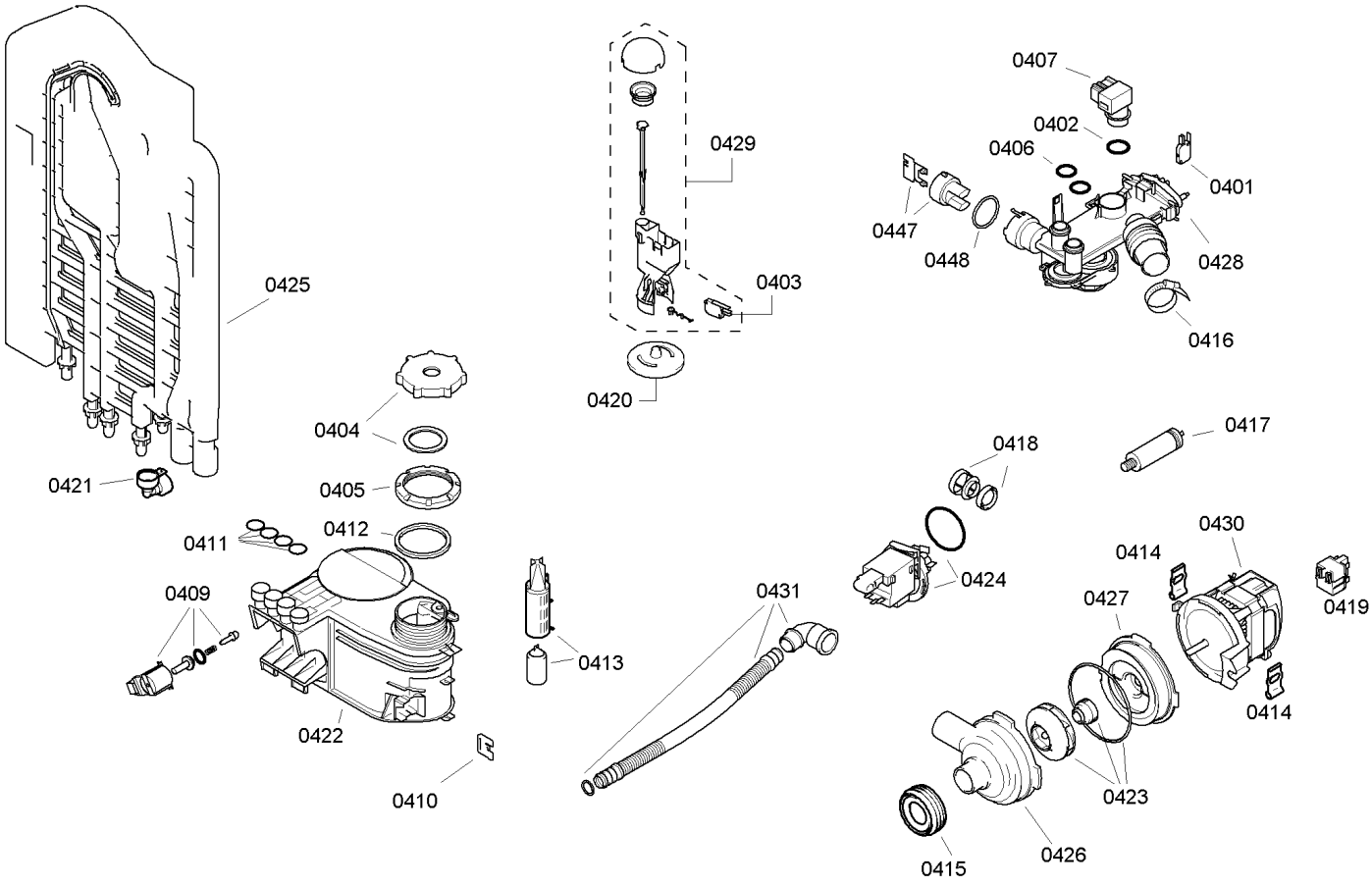
0425
0421
0404
0405
0411
0412
0409
0422
0410
0429
0403
0420
0407
0402
0406
0401
0447
0448
0428
0416
0418
0417
0424
0430
0414
0427
0419
0414
0413
0431
0423
0426
0415

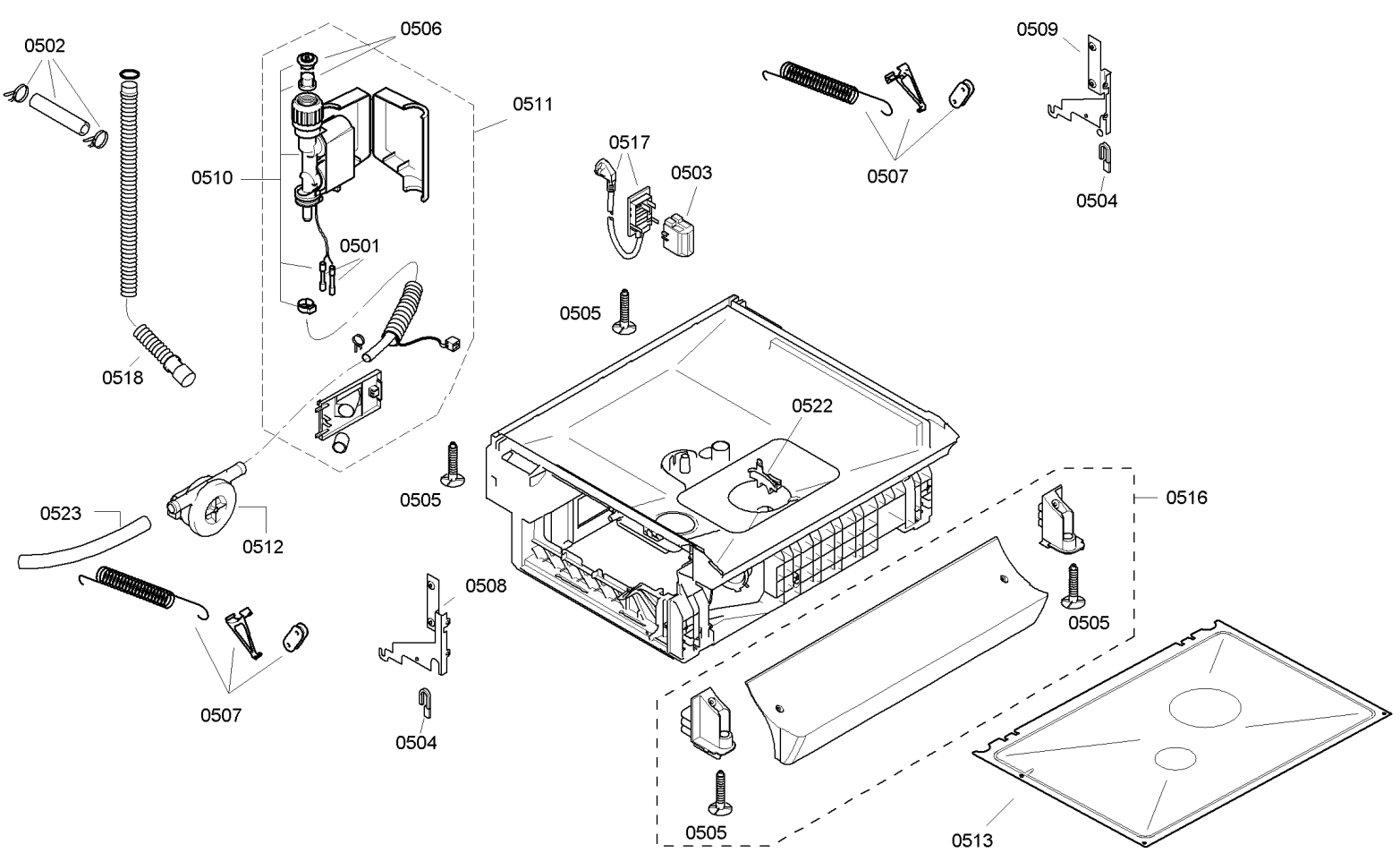
0502
0506
0511
0509
0510
0517
0503
0507
0504
0501
0505
0518
0522
0523
0512
0516
0508
0513

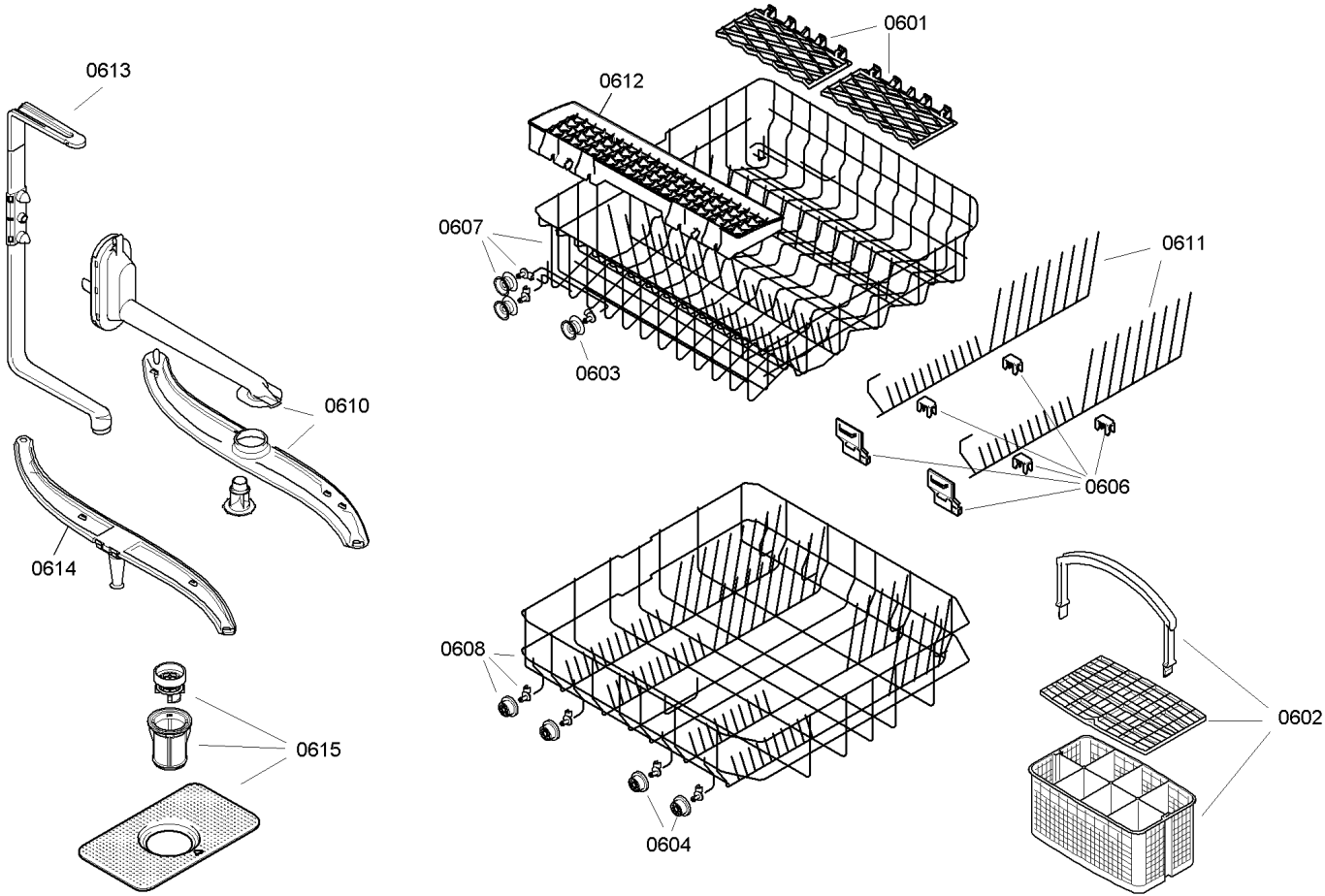
0601
0612
0613
0607
0611
0610
0603
0606
0614
0608
0602
0615
0604