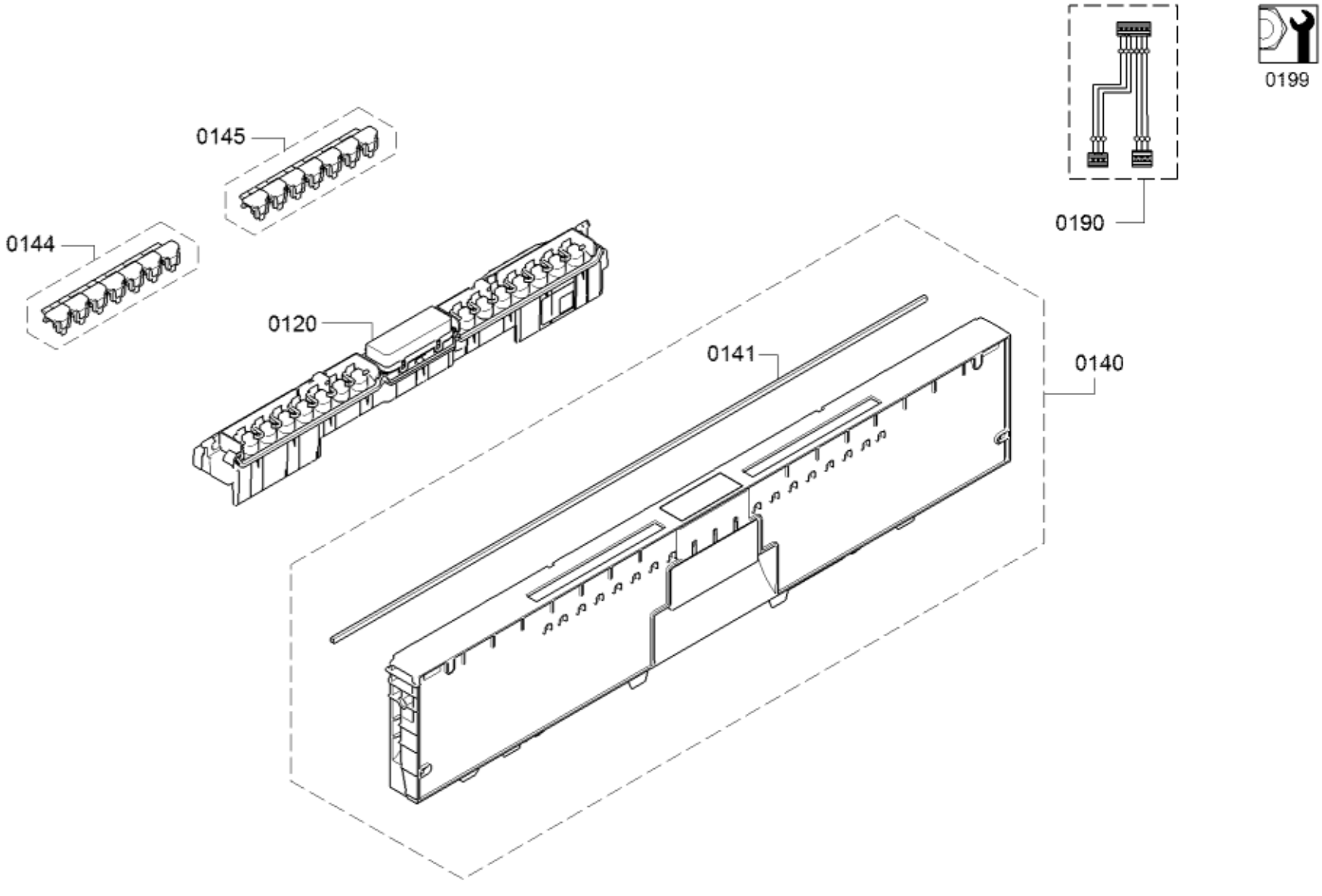
0199
0145
0144
0190
0120
0141
0140

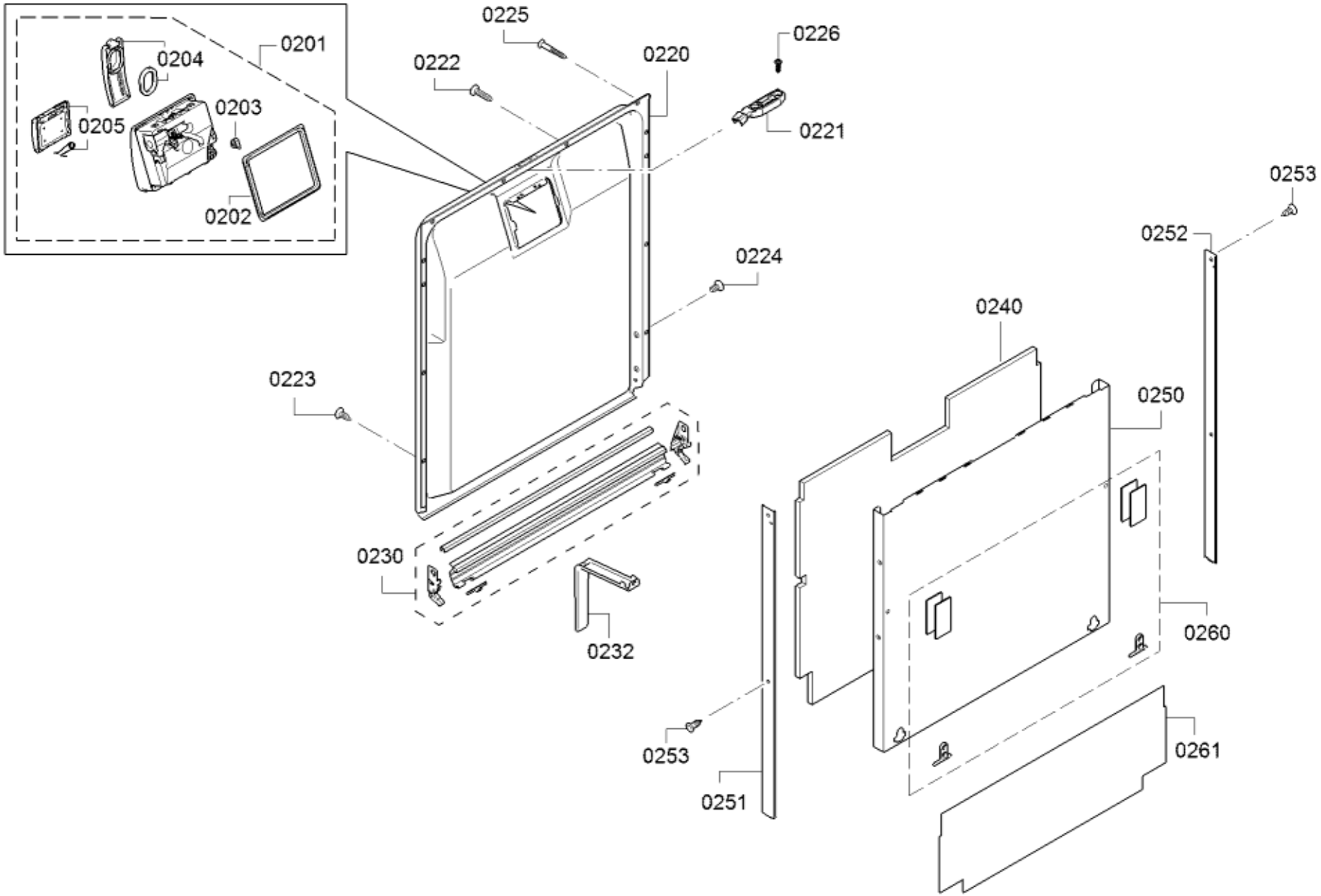
0201
0204
0205
0203
0202
0225
0222
0220
0226
0221
0224
0223
0230
0232
0240
0250
0252
0253
0260
0261
0253
0251

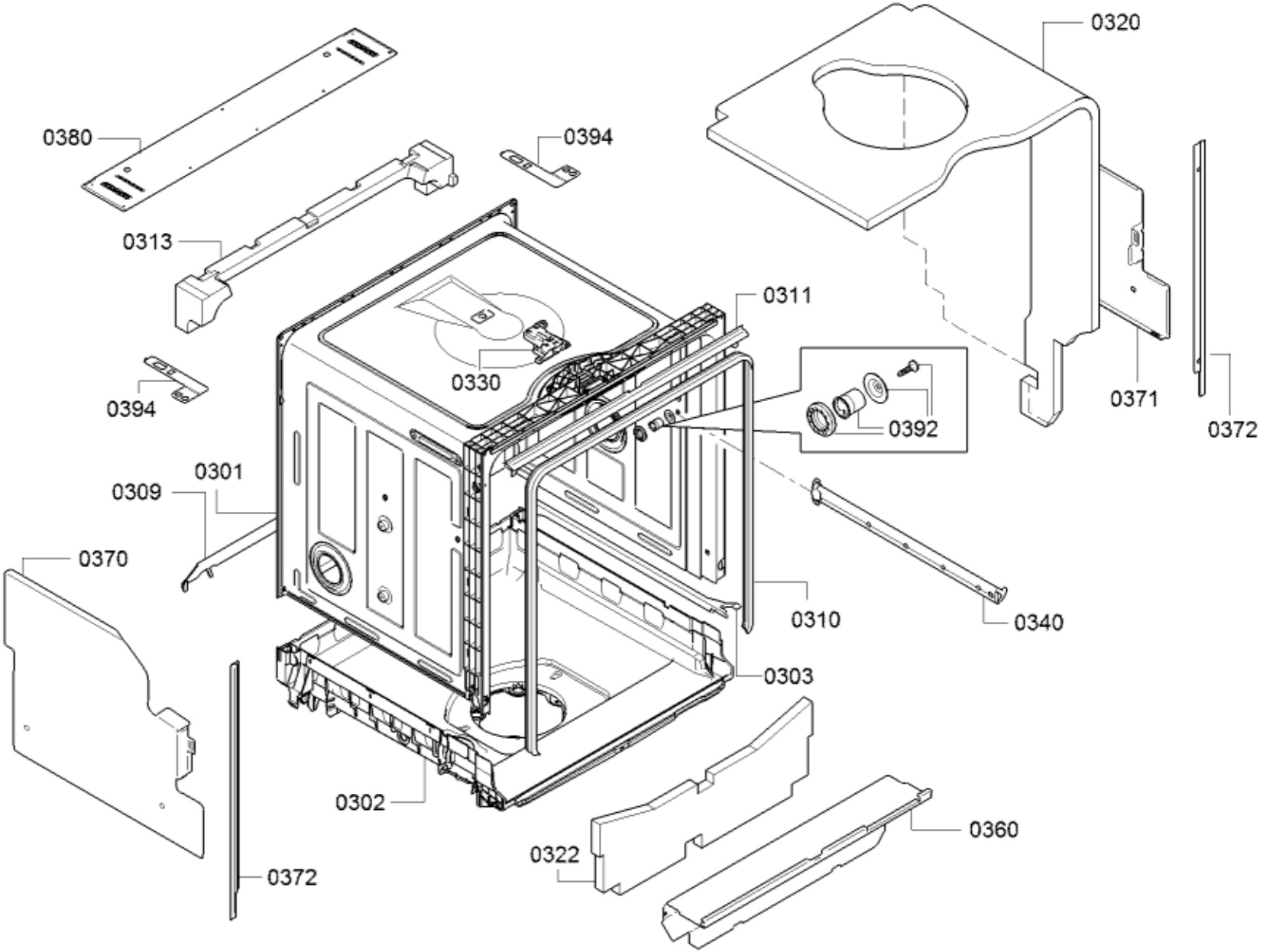
0320
0380
0394
0313
0311
0330
0394
0392
0371
0372
0301
0309
0370
0310
0340
0303
0302
0360
0322
0372

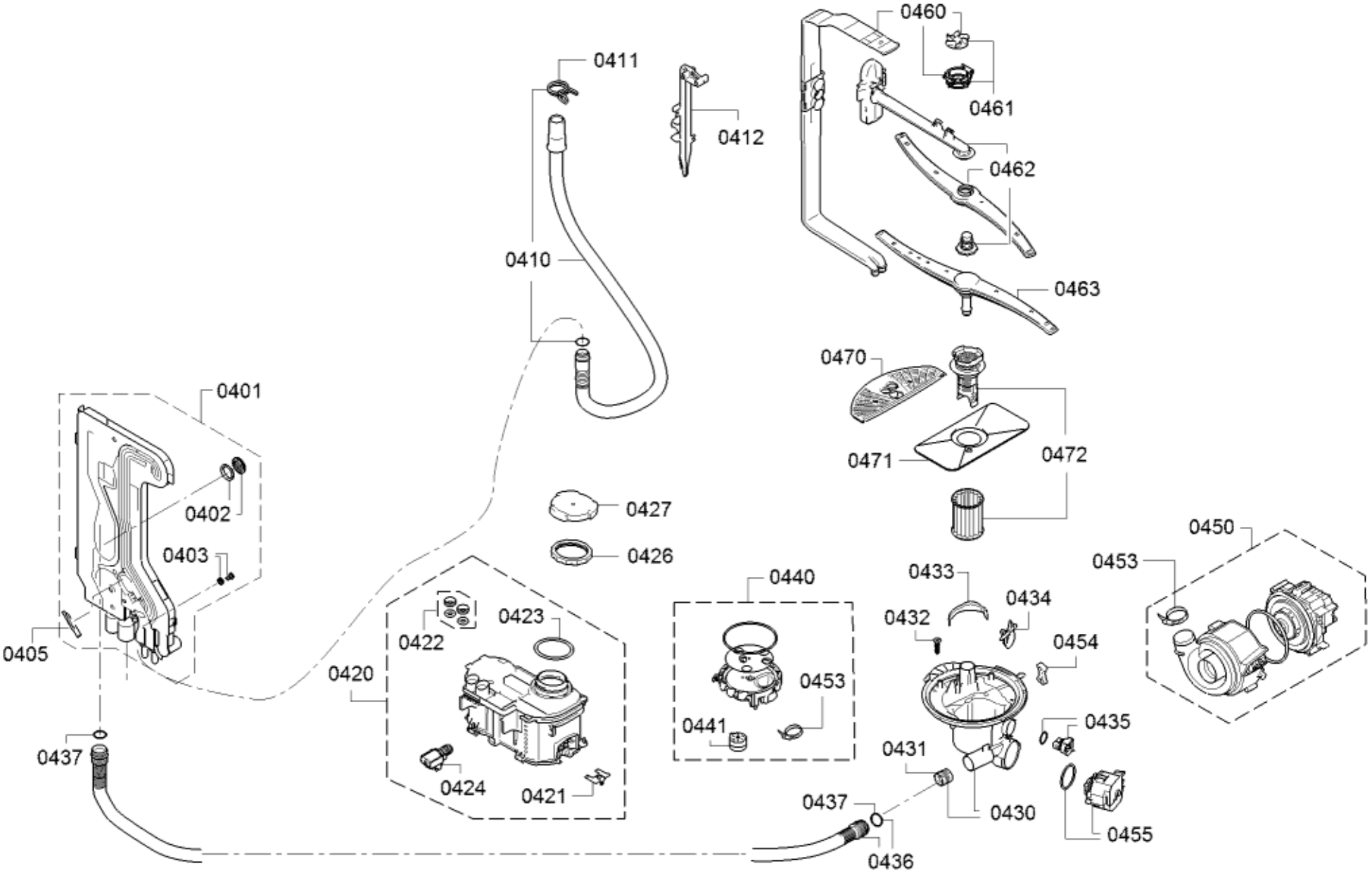
0460
0411
0461
0412
0462
0410
0463
0470
0401
0471
0472
0402
0427
0403
0426
0450
0453
0440
0433
0434
0432
0422
0423
0454
0405
0420
0453
0441
0435
0437
0431
0424
0421
0437
0430
0455
0436

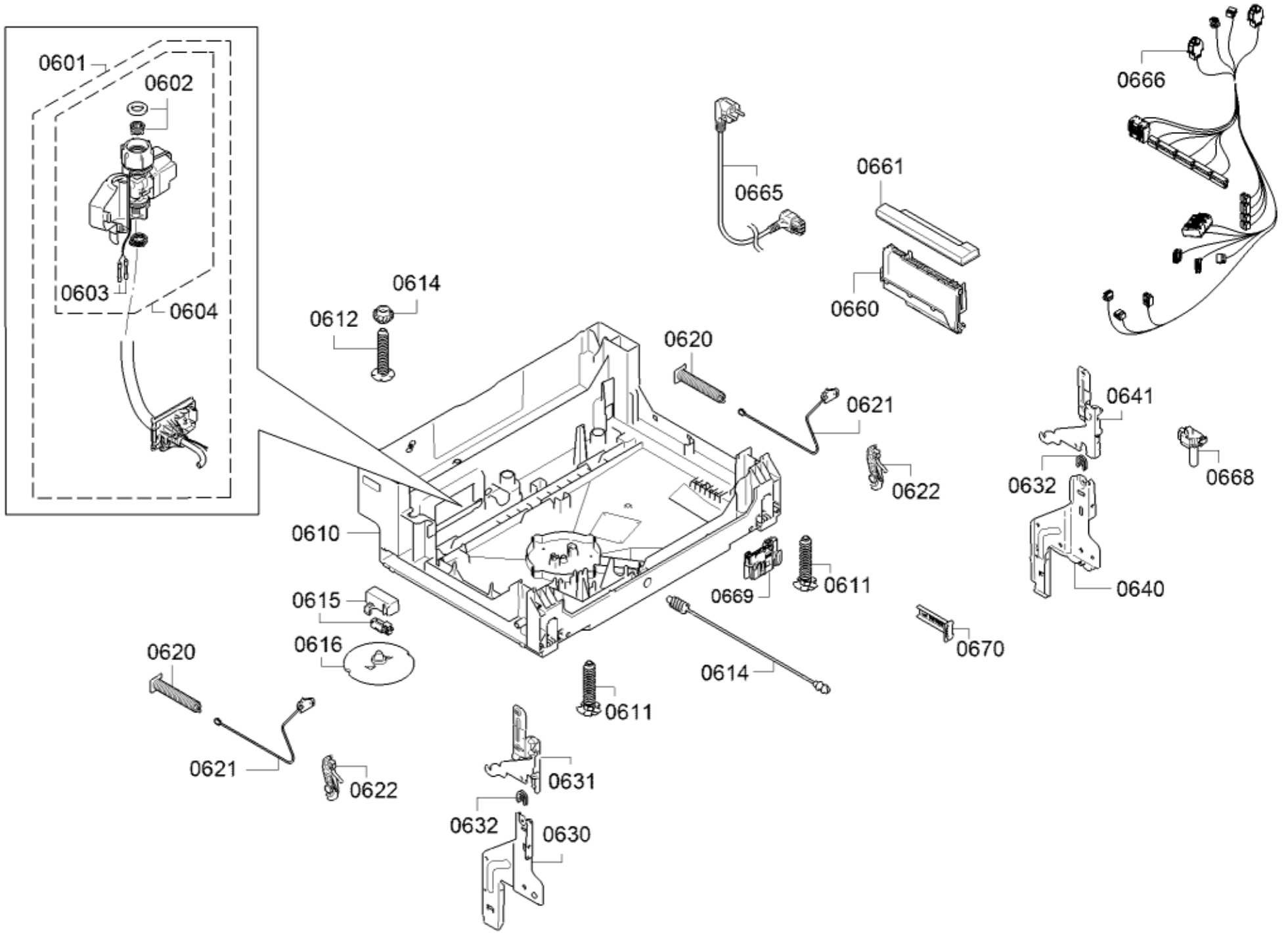
0601
0602
0603
0604
0614
0612
0620
0621
0622
0610
0615
0616
0620
0621
0622
0611
0631
0632
0630
0611
0614
0669
0611
0665
0661
0660
0666
0641
0632
0640
0668
0670

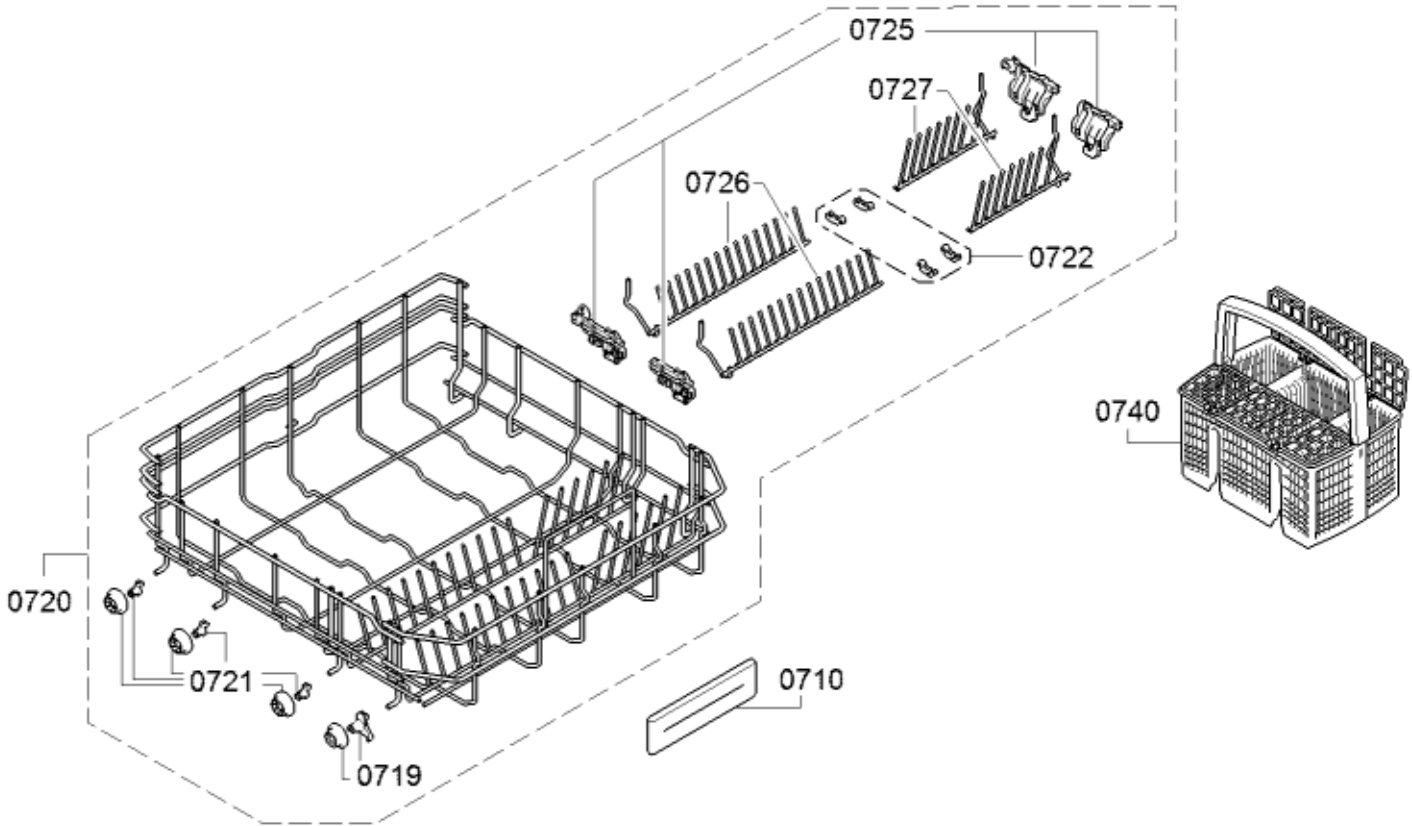
0725
0727
0726
0722
0740
0720
0721
0710
0719

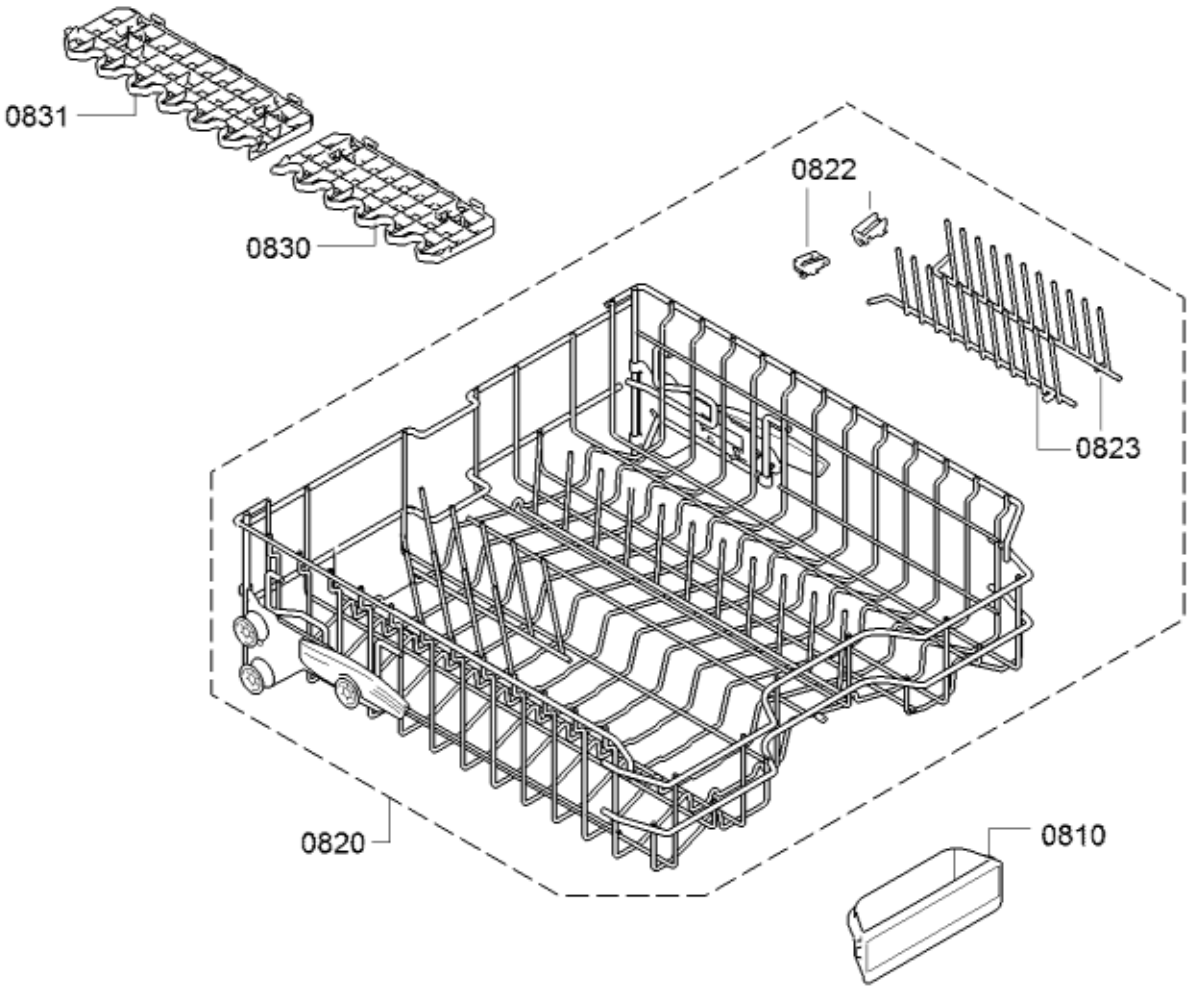
0831
0830
0822
0823
0820
0810