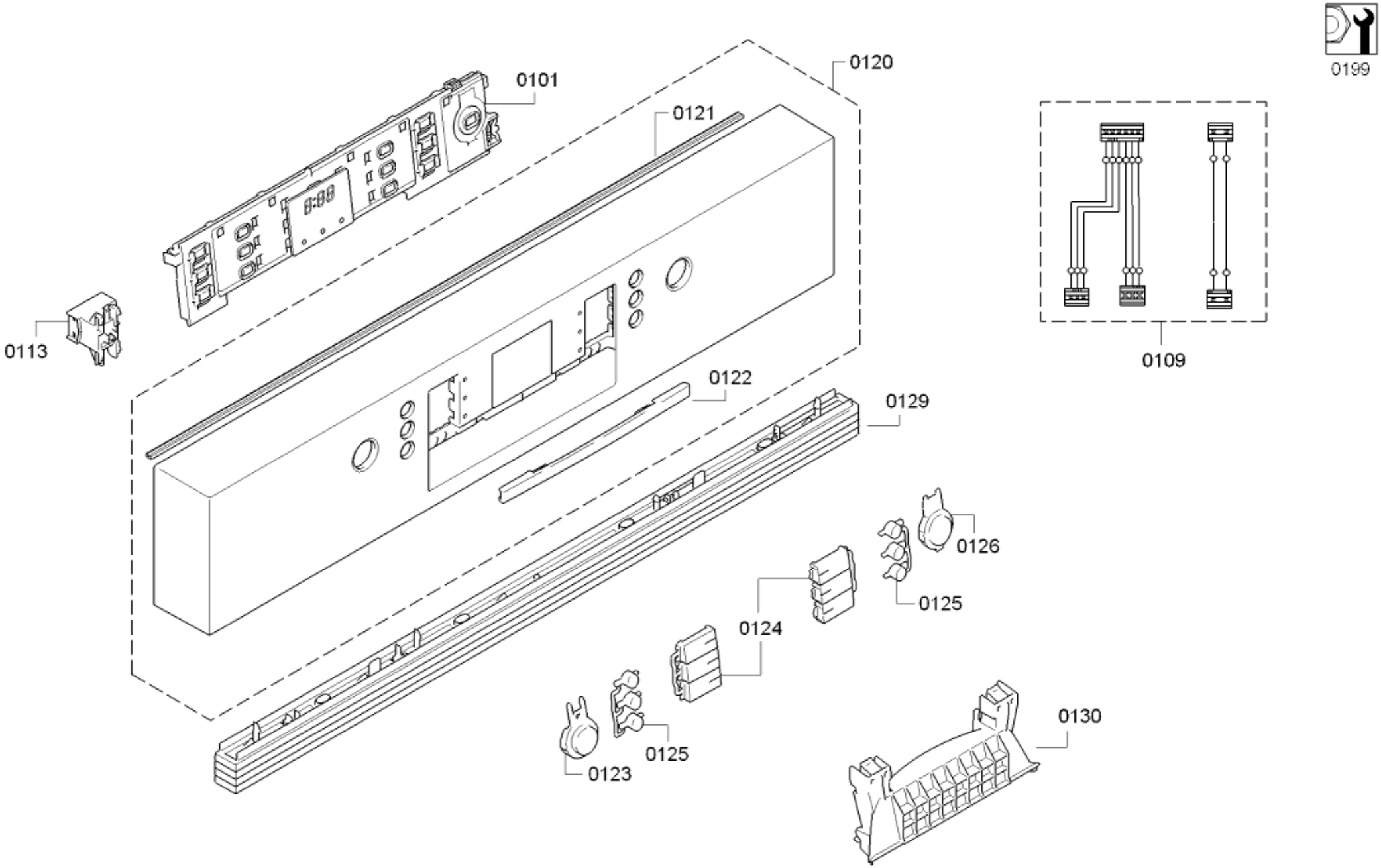
0199
0120
0101
0121
0113
0109
0122
0129
0126
0125
0124
0125
0123
0130

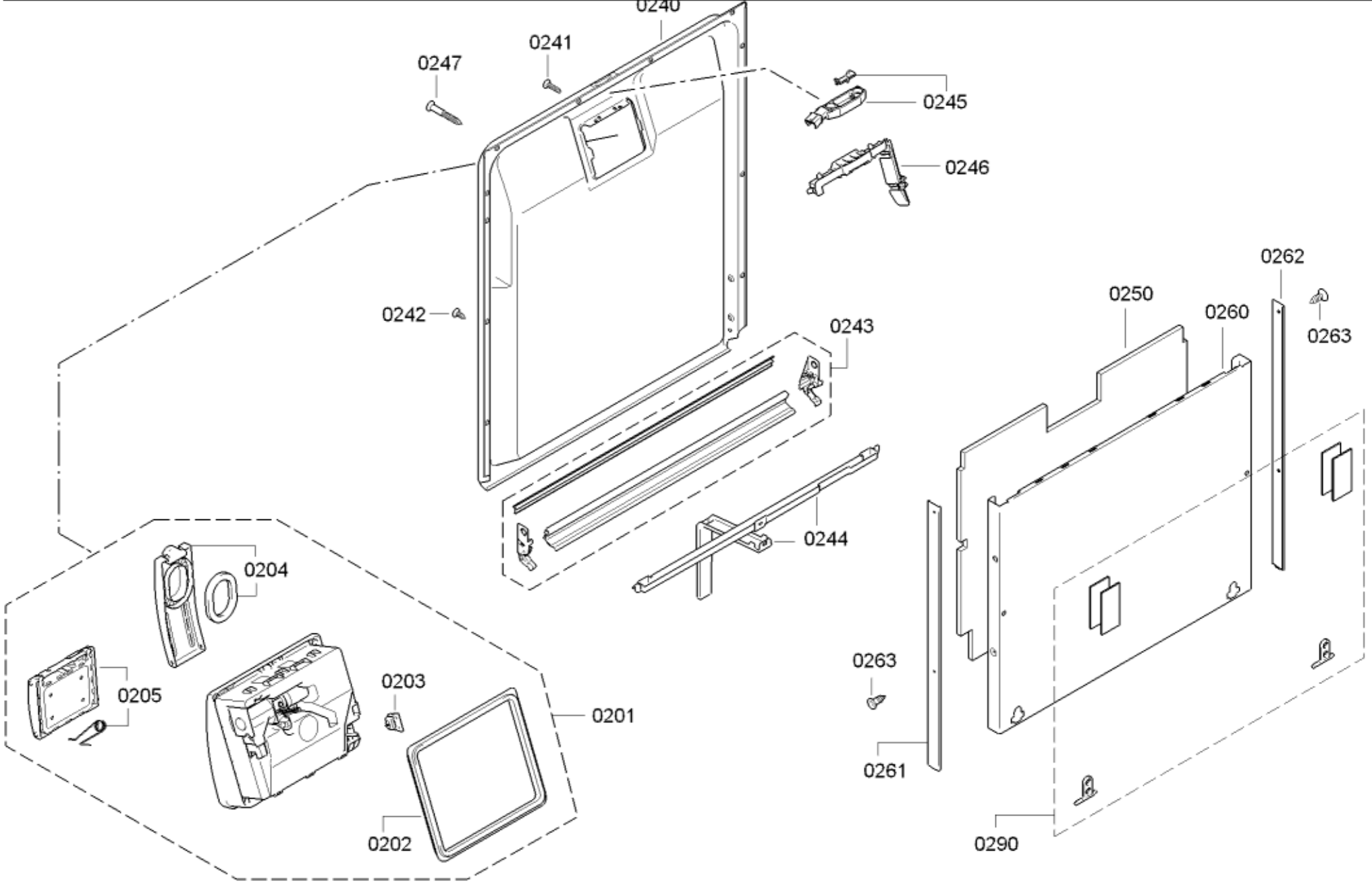
0240
0241
0247
0245
0246
0242
0243
0244
0262
0250
0260
0263
0204
0205
0203
0201
0202
0263
0261
0290

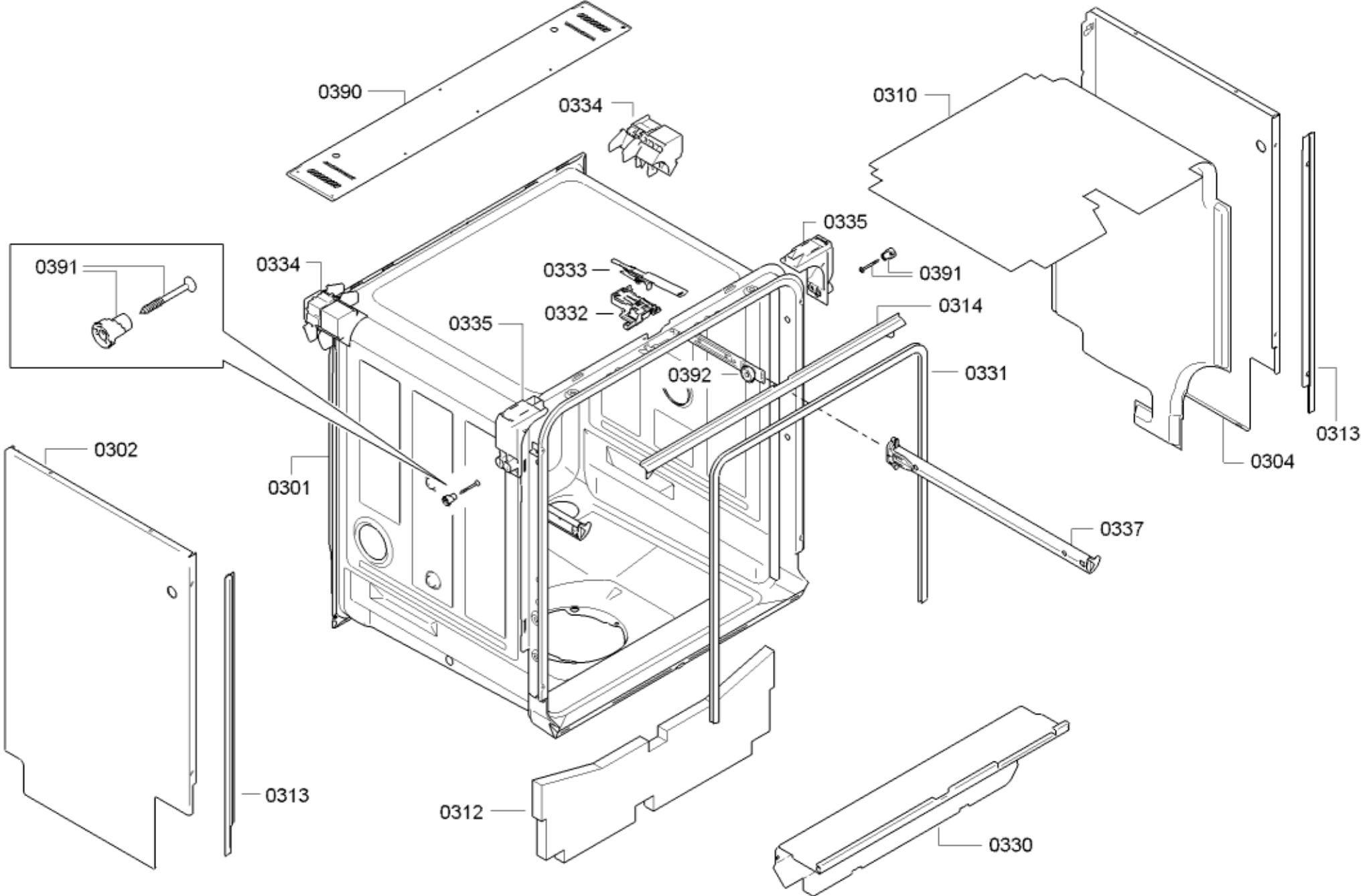
0390
0334
0310
0335
0391
0334
0333
0391
0332
0314
0335
0392
0331
0313
0302
0304
0301
0337
0313
0312
0330

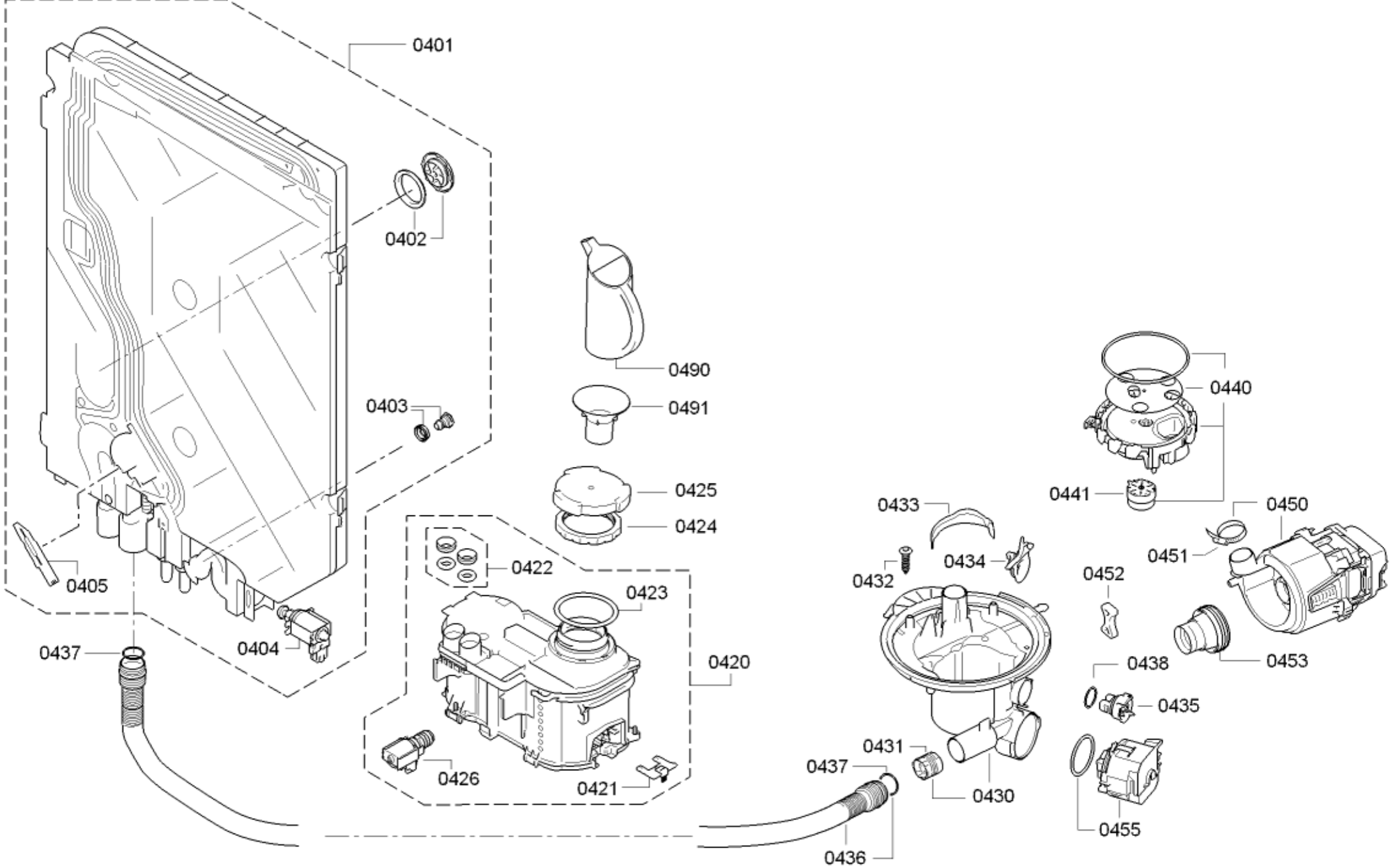
0401
0402
0403
0490
0491
0425
0424
0422
0423
0420
0426
0421
0405
0404
0437
0433
0432
0434
0431
0430
0436
0440
0441
0450
0451
0452
0453
0438
0435
0455

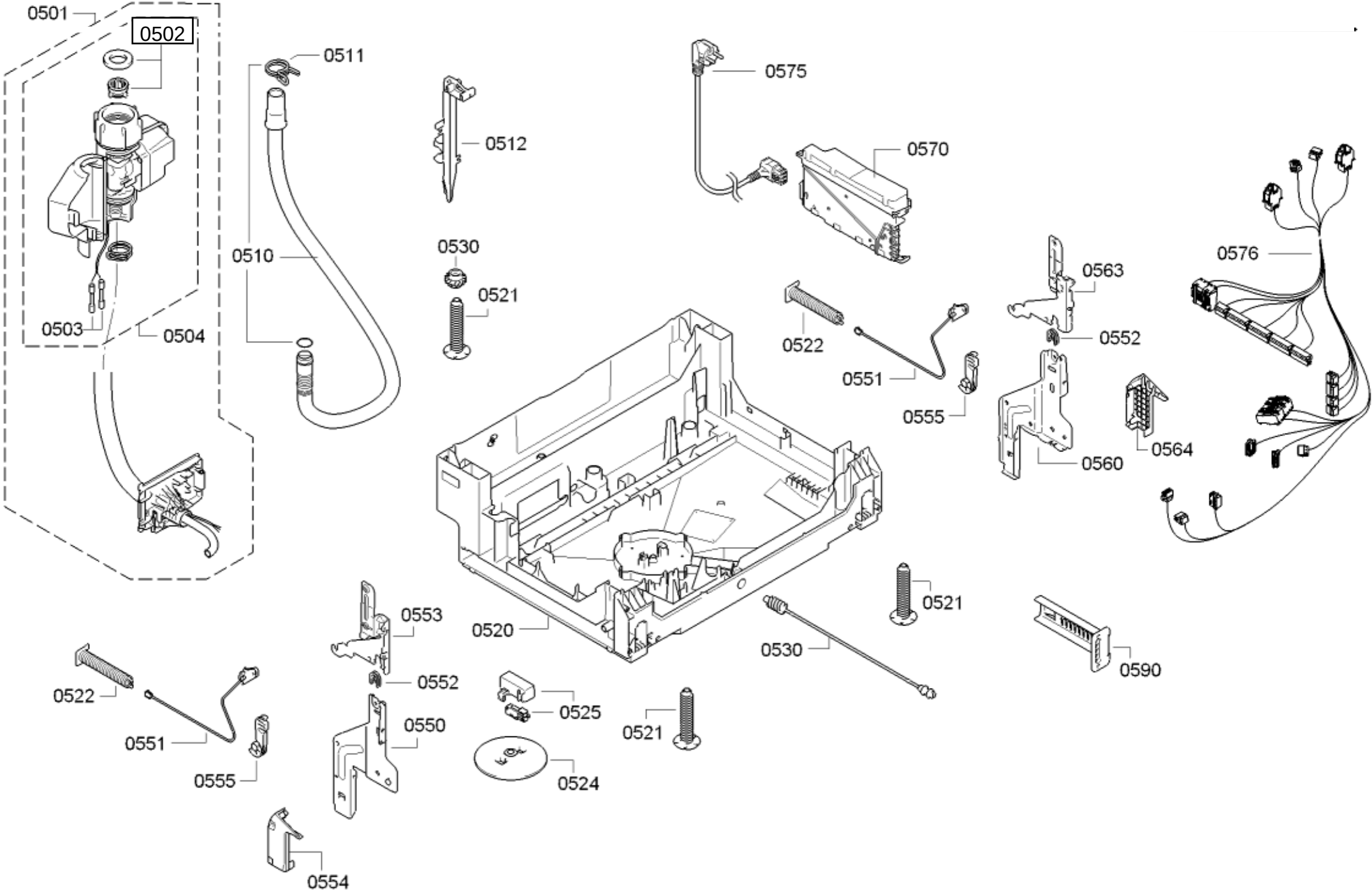
0501
0502
0511
0512
0575
0570
0510
0530
0521
0503
0504
0522
0551
0555
0563
0552
0576
0560
0564
0520
0521
0530
0590
0553
0552
0522
0525
0551
0550
0521
0555
0524
0554

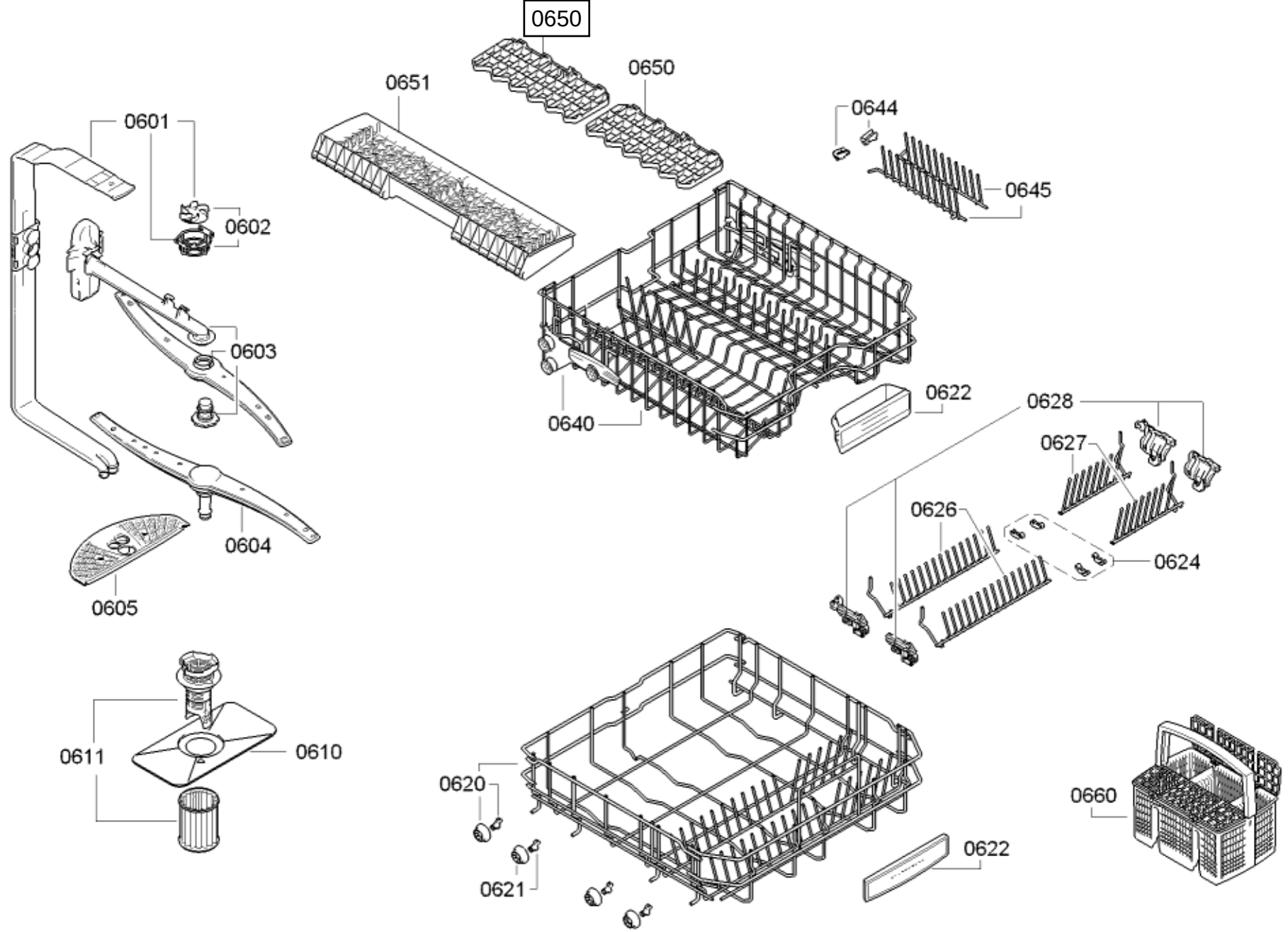
0650
0650
0651
0644
0645
0601
0602
0603
0640
0622
0628
0627
0626
0624
0604
0605
0611
0610
0620
0621
0622
0660