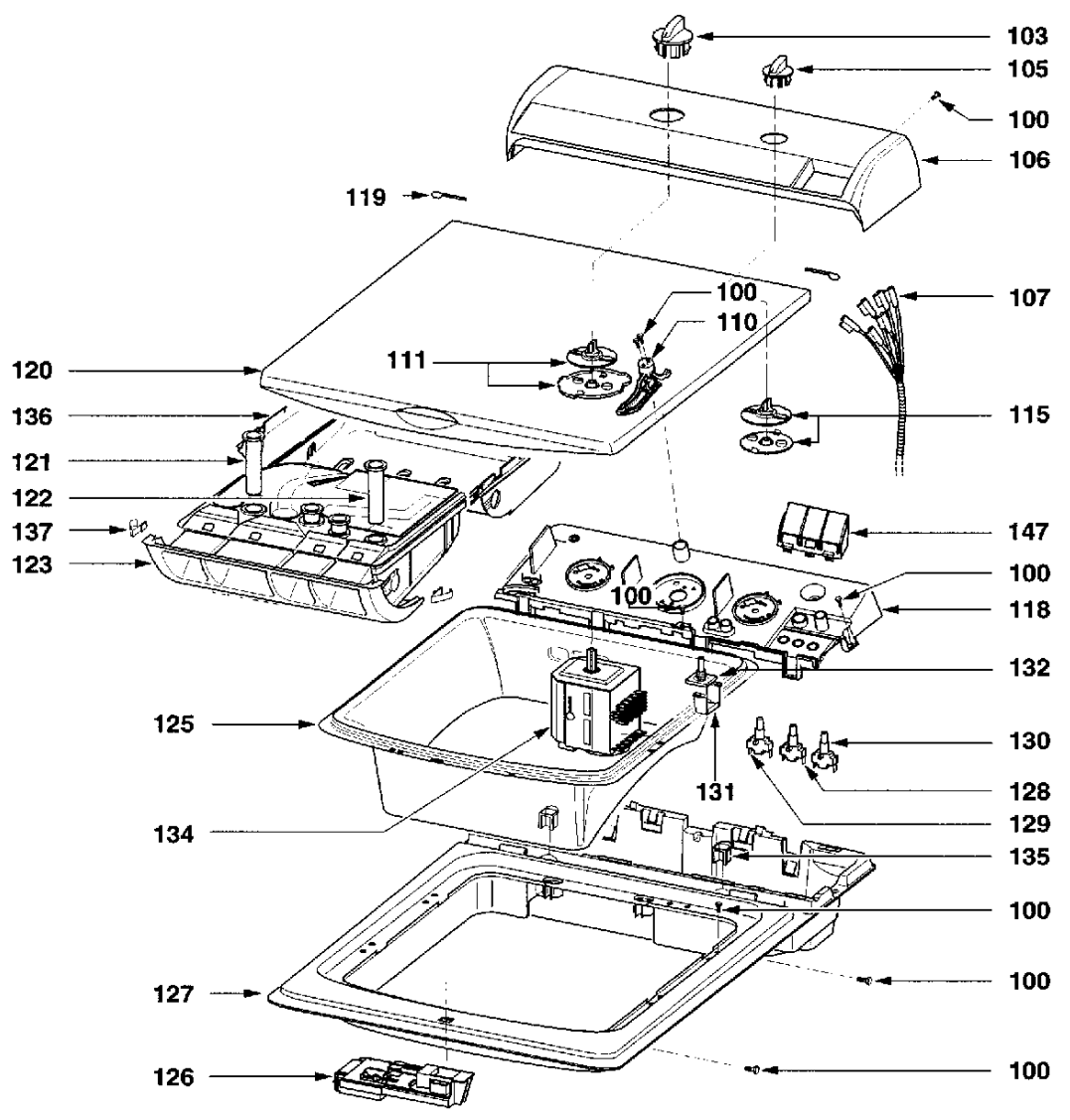
103
105
100
106
119
100
110
107
111
120
136
115
121
122
137
147
123
100
100
118
132
125
130
131
128
129
134
135
100
127
100
126
100

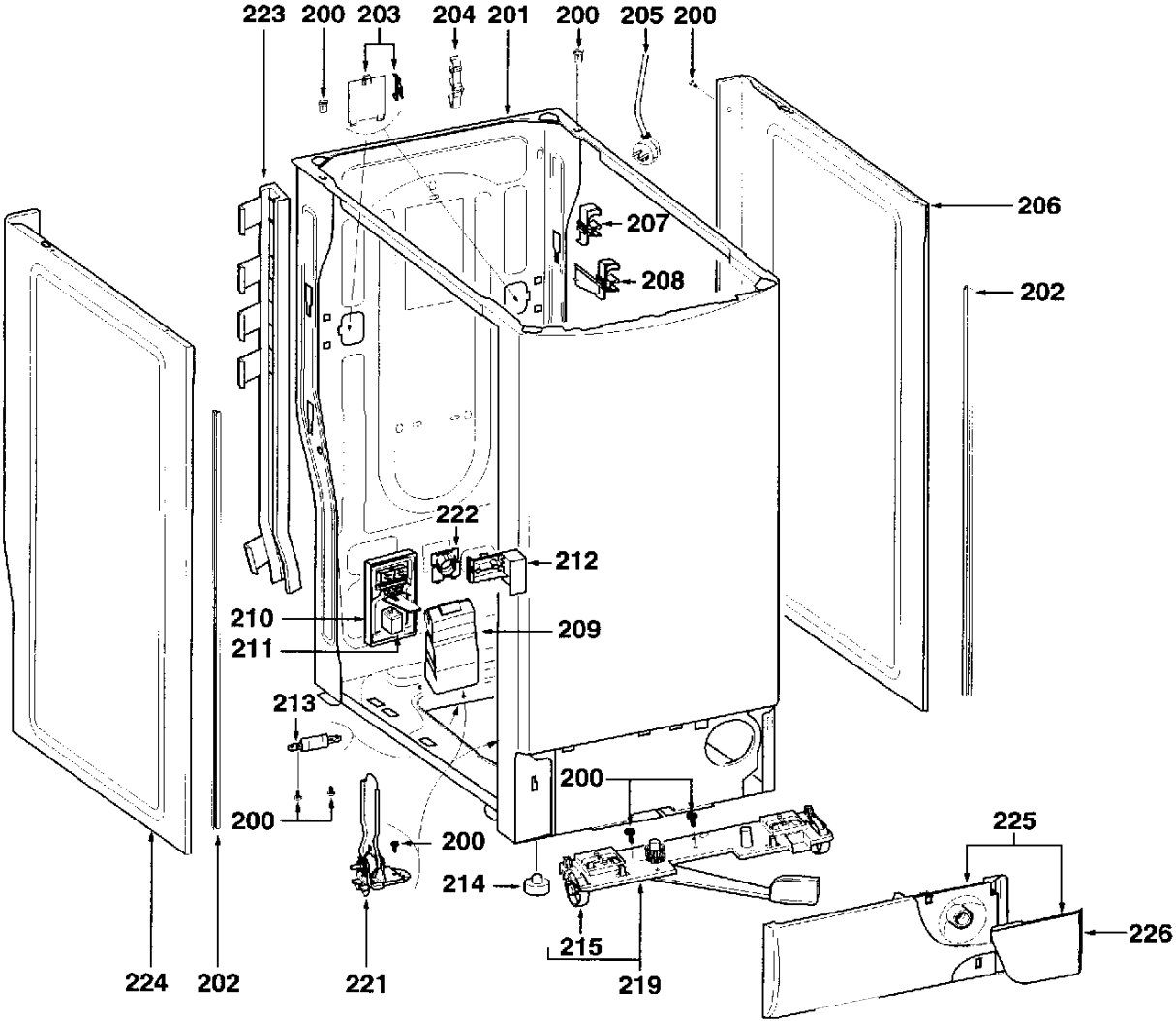
223
200
203
204
201
200
205
200
206
207
208
202
222
212
210
211
209
213
200
200
200
225
214
226
215
224
202
221
219

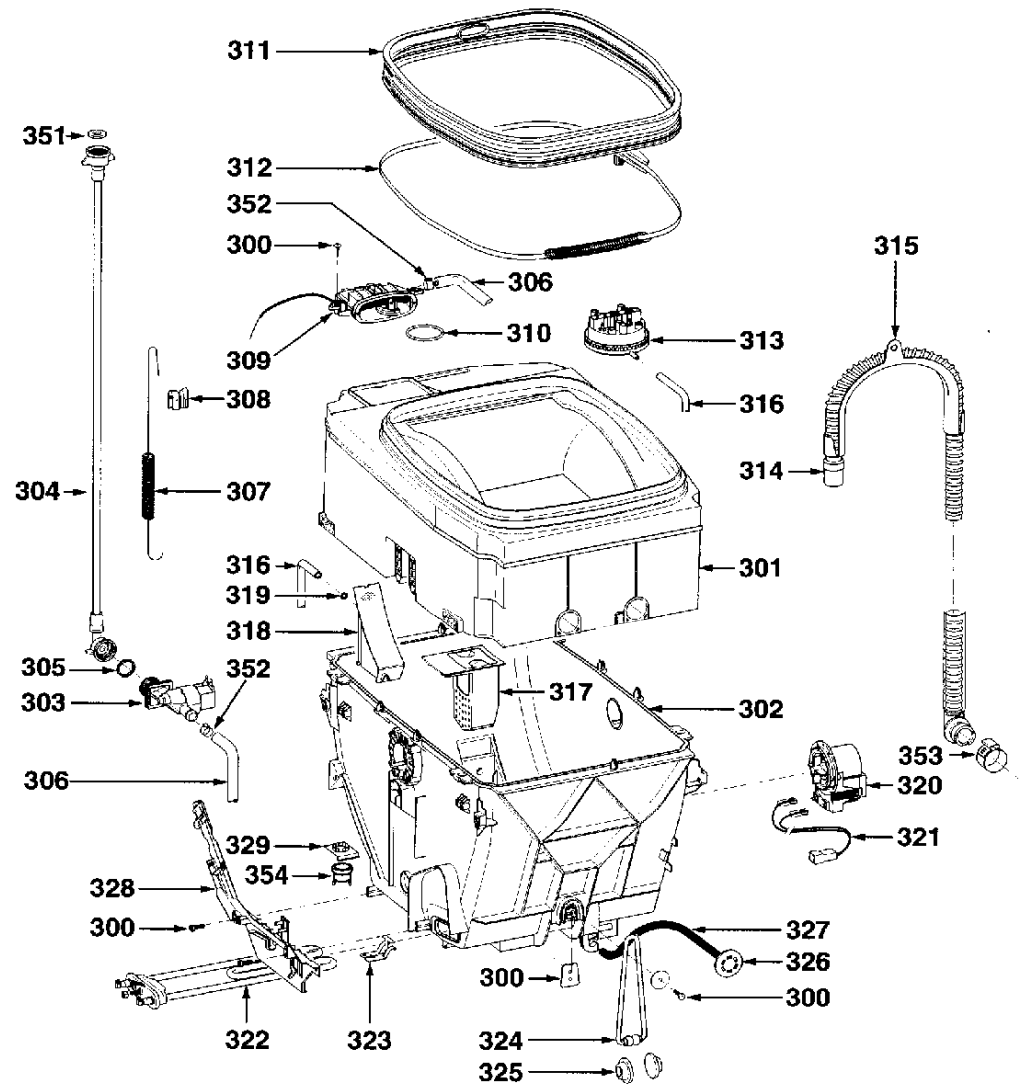
311
351
312
352
300
306
315
310
313
309
308
316
314
304
307
301
316
319
318
305
352
303
317
302
306
353
320
321
329
354
328
300
327
326
300
300
322
323
324
325

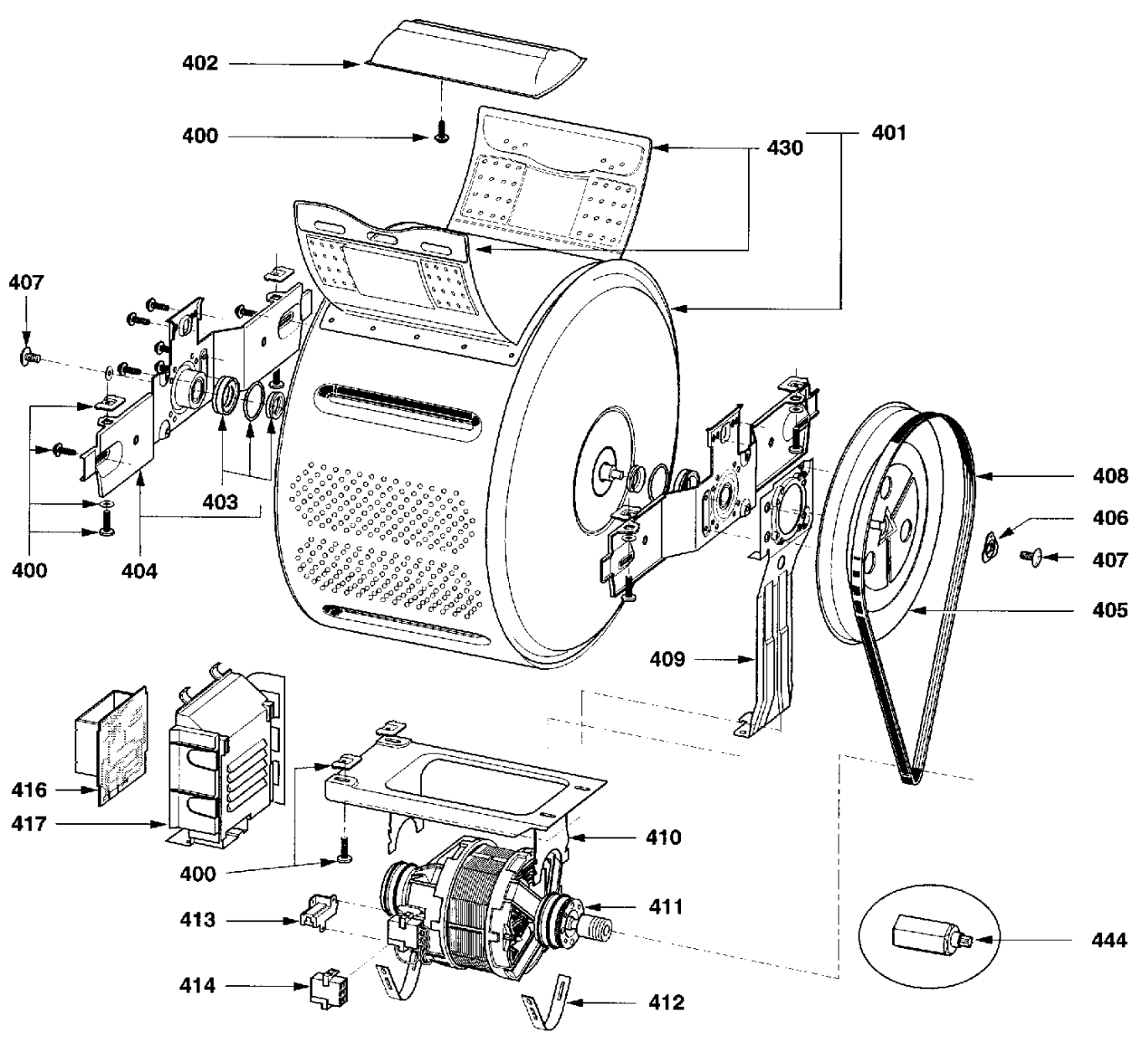
402
400
430
401
407
403
400
404
408
406
407
405
409
416
417
400
410
411
413
414
412
444