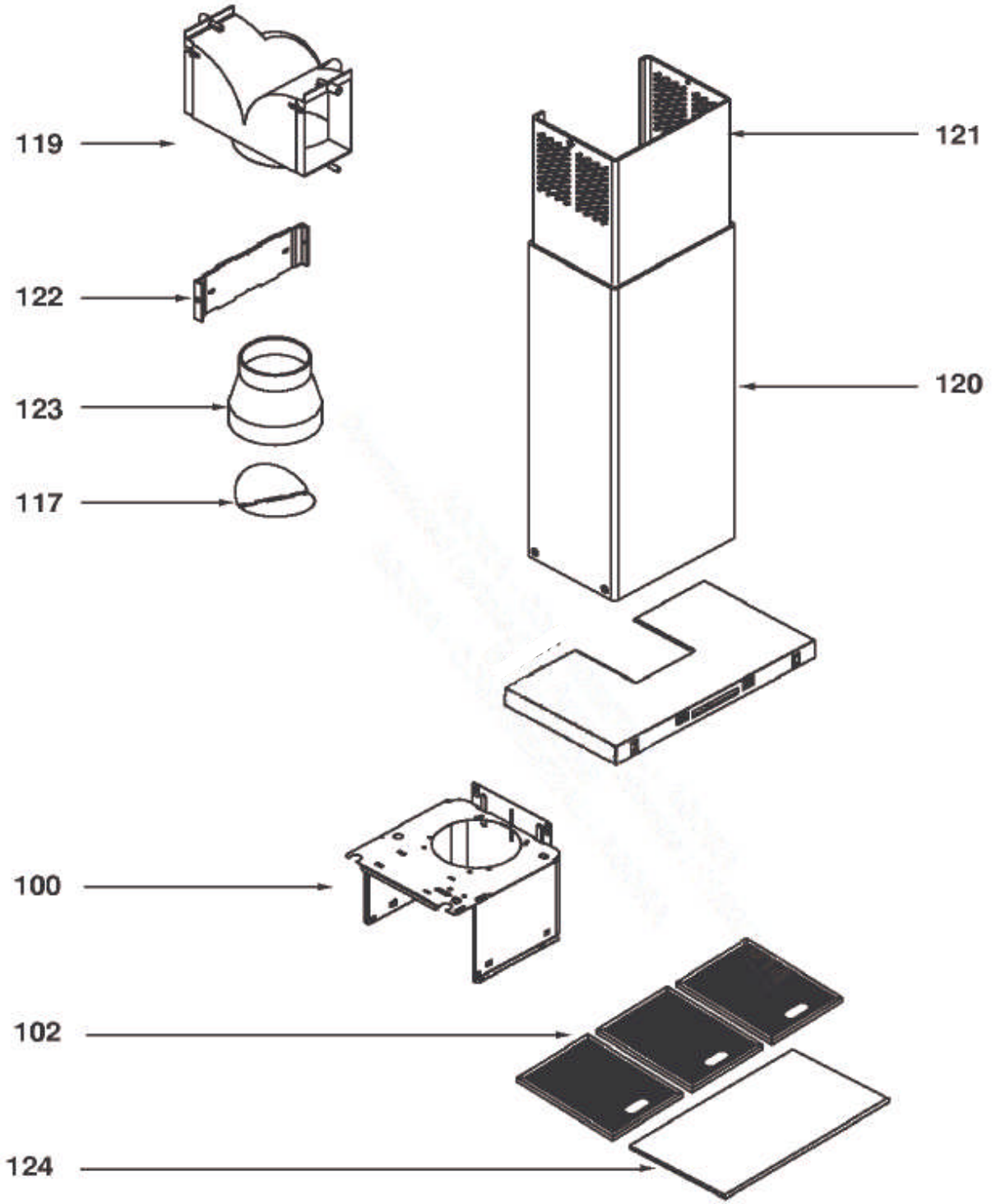
119
122
123
117
121
120
100
102
124

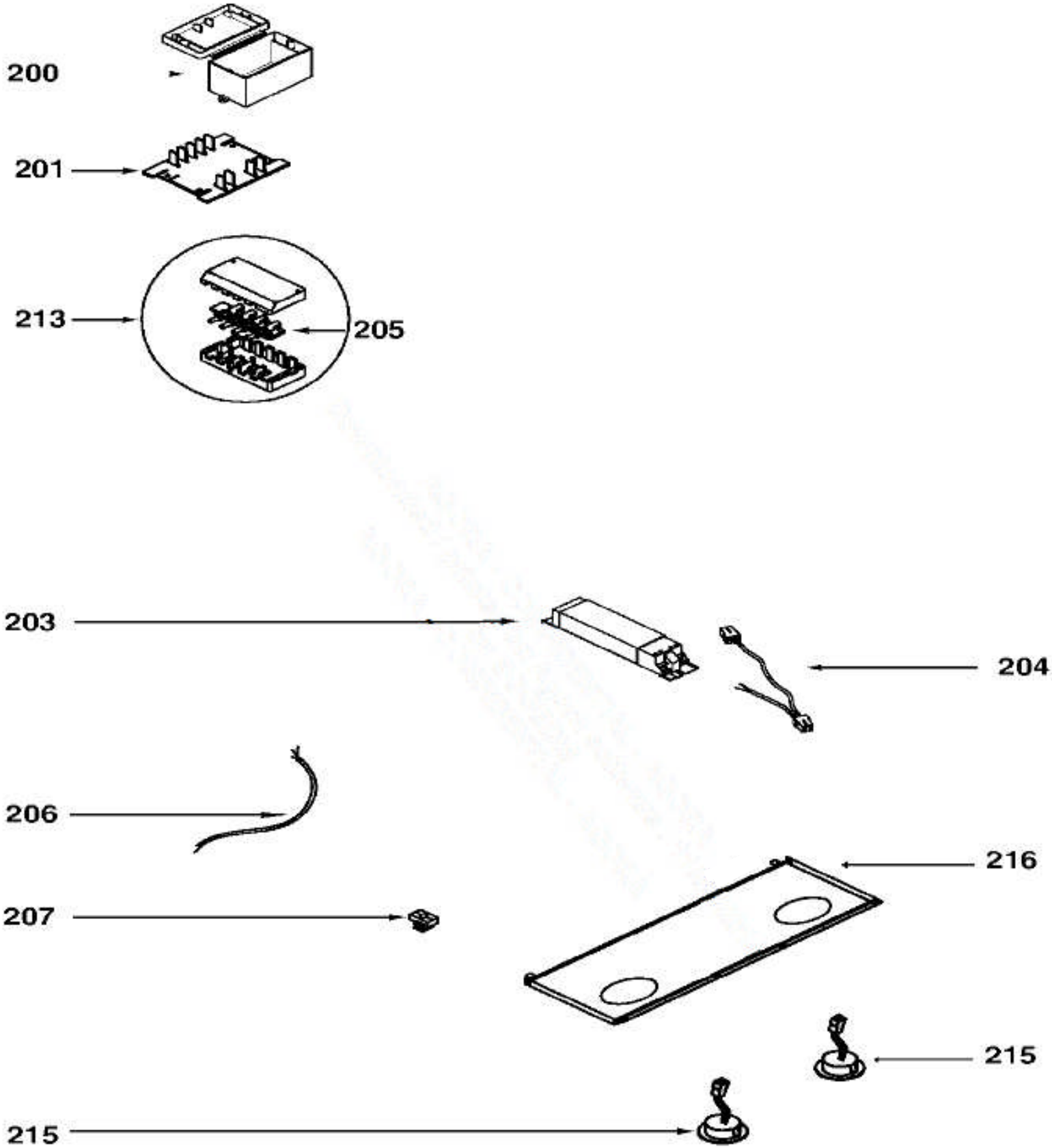
200
201
213
205
203
204
206
216
207
215
215