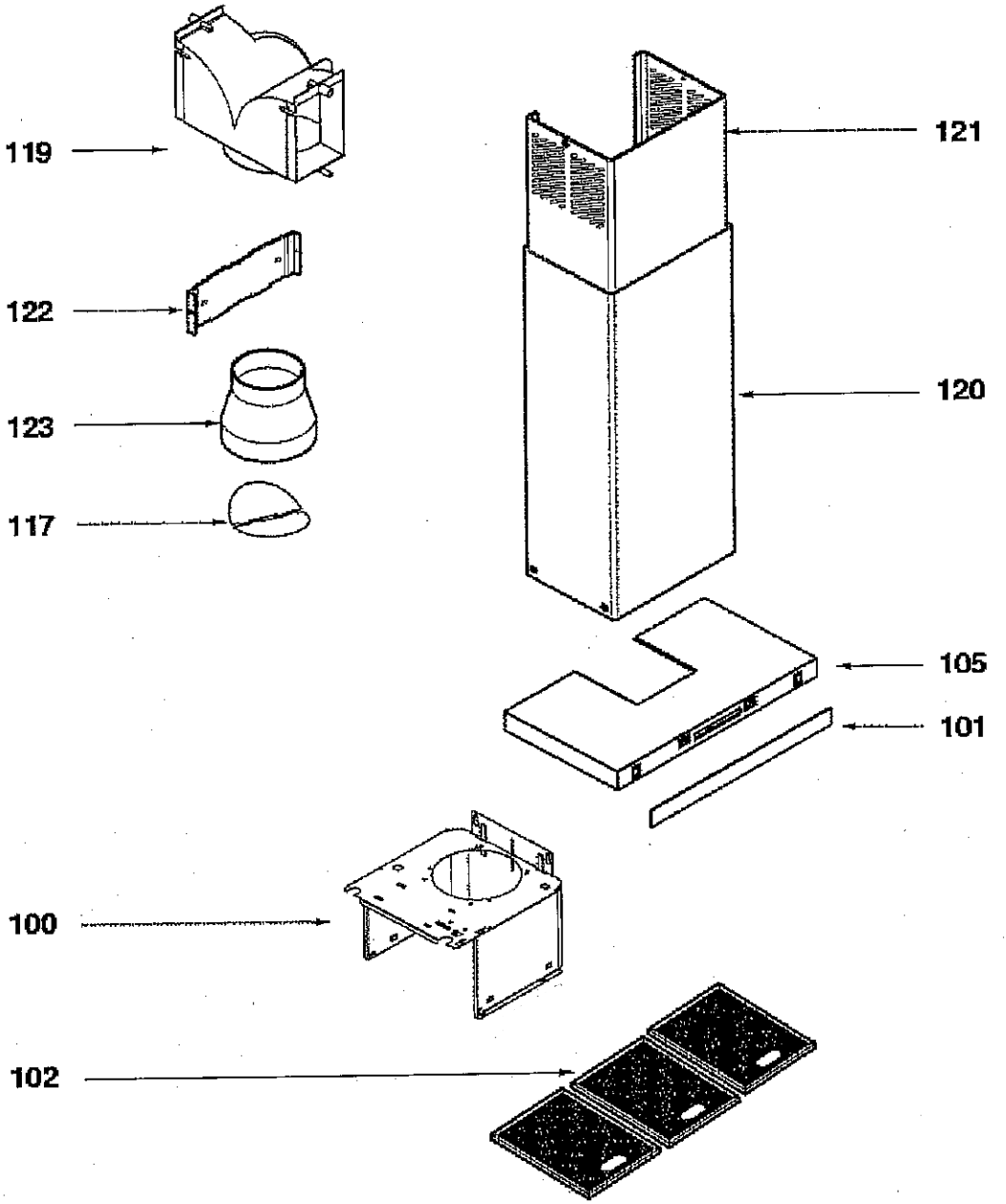
119
122
123
117
121
120
105
101
100
102

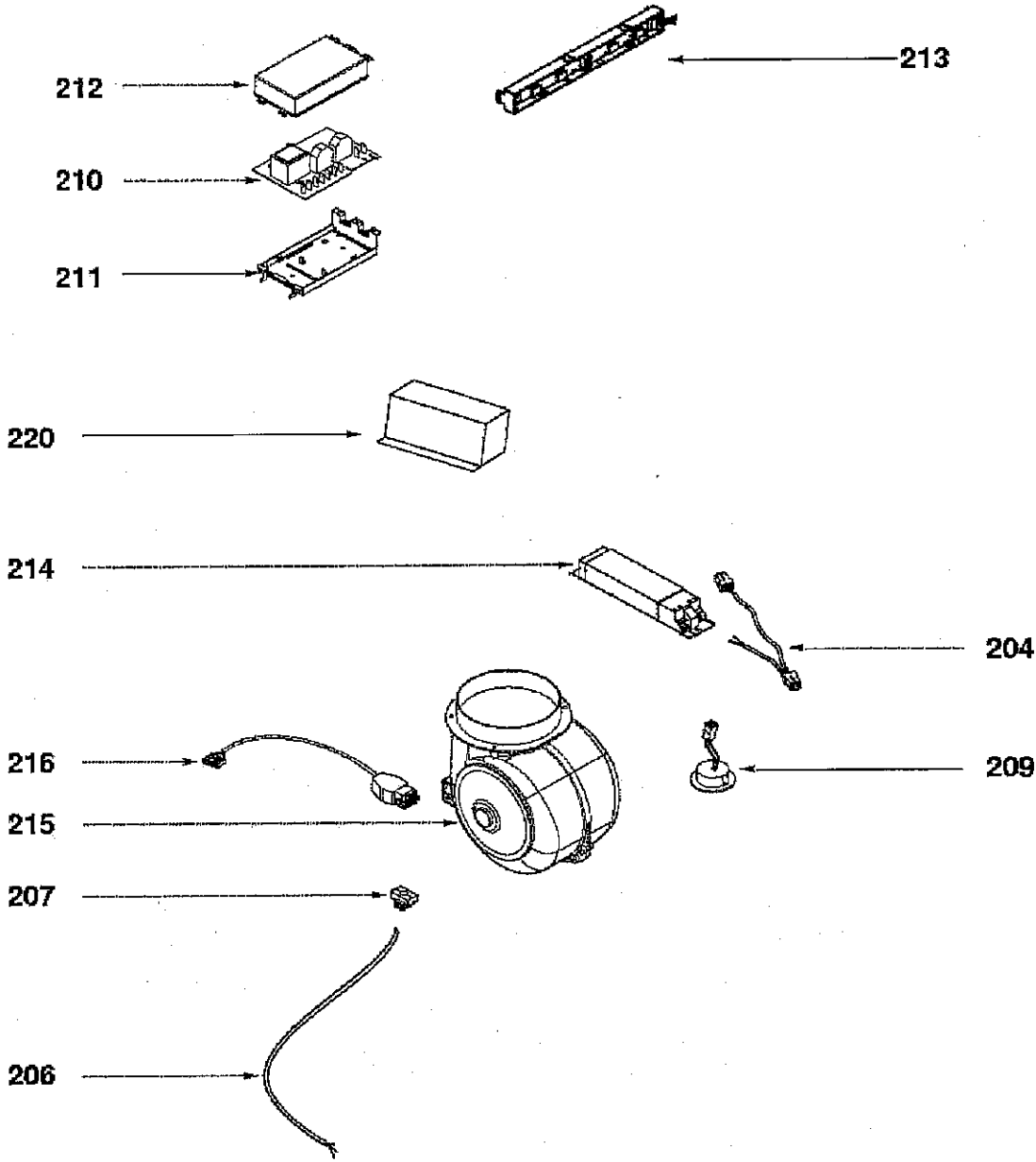
212
210
211
213
220
214
204
216
209
215
207
206