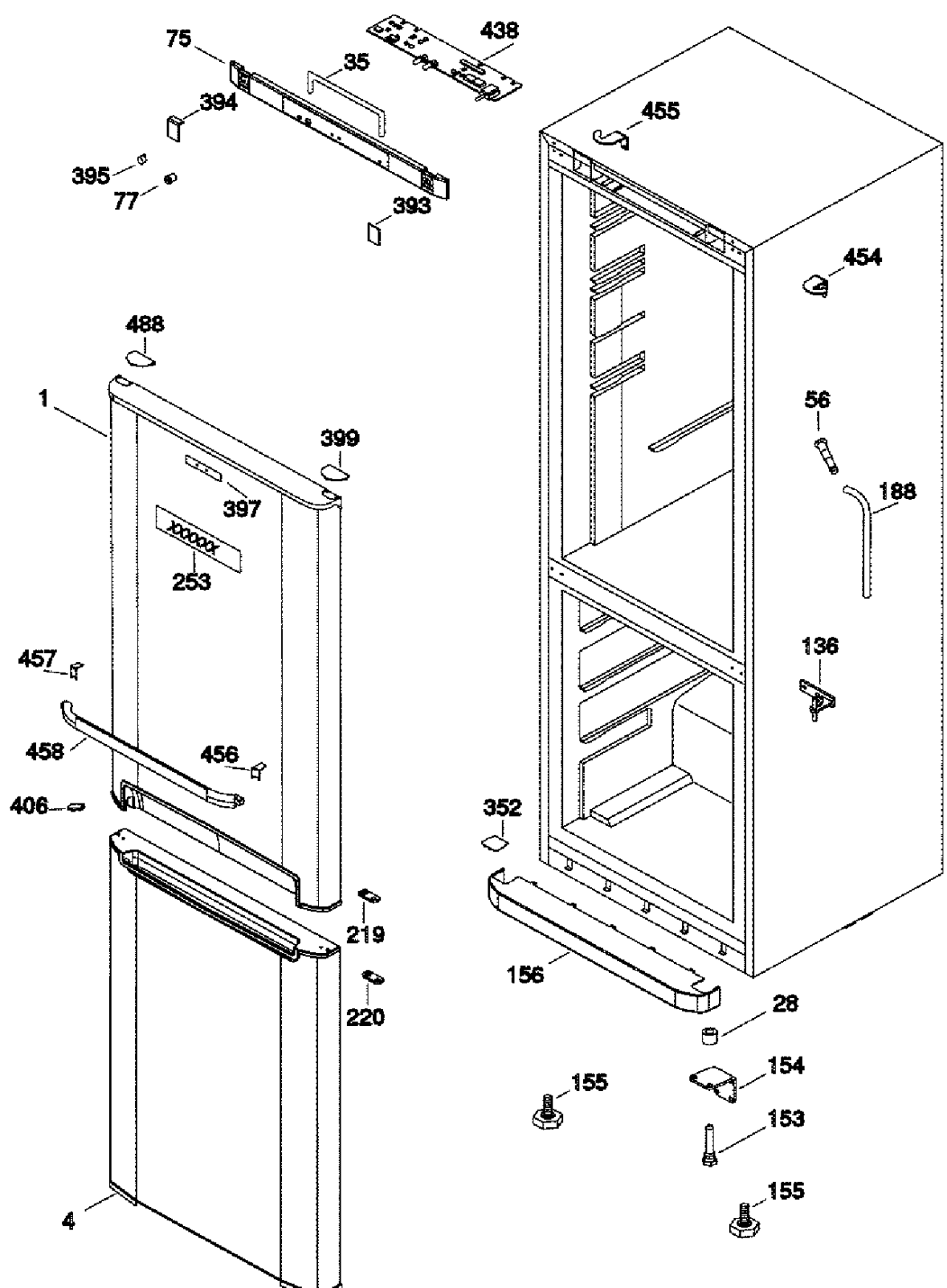
75
35
438
394
395
77
393
455
454
488
1
399
397
253
56
188
136
457
458
456
406
352
219
220
156
28
154
155
153
155
4

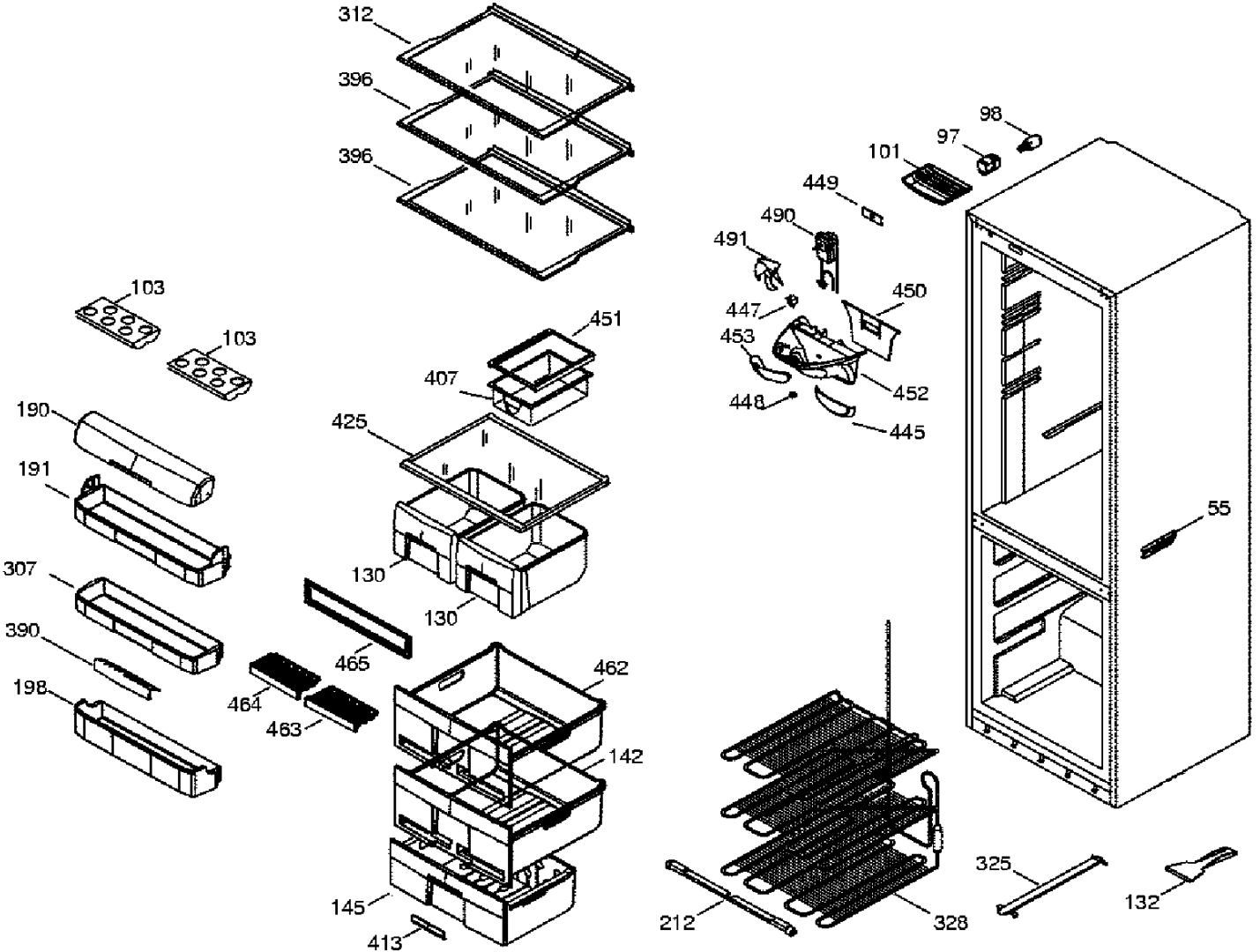
312
396
396
98
97
101
449
490
491
450
447
453
452
448
445
451
407
425
103
103
190
191
307
390
198
130
130
465
464
463
462
142
145
413
55
212
328
325
132

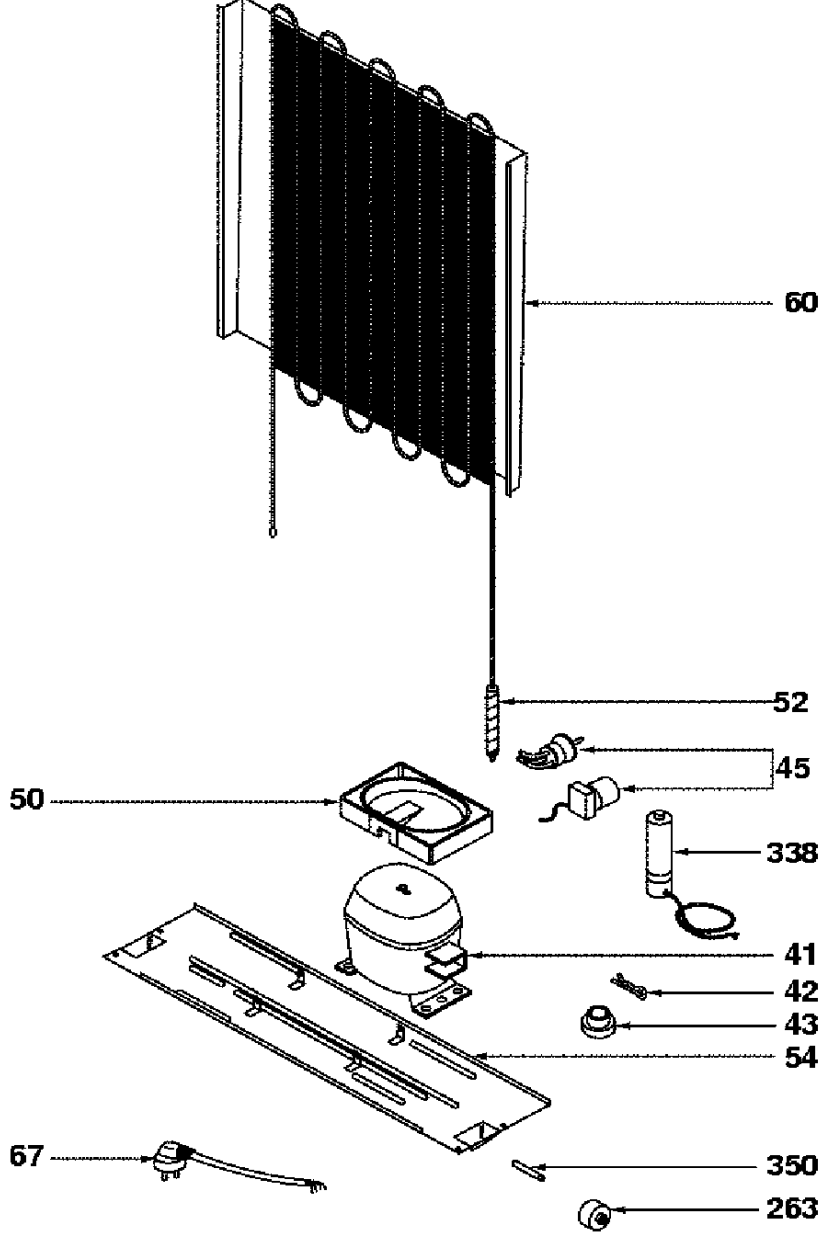
60
52
45
50
338
41
42
43
54
67
350
263

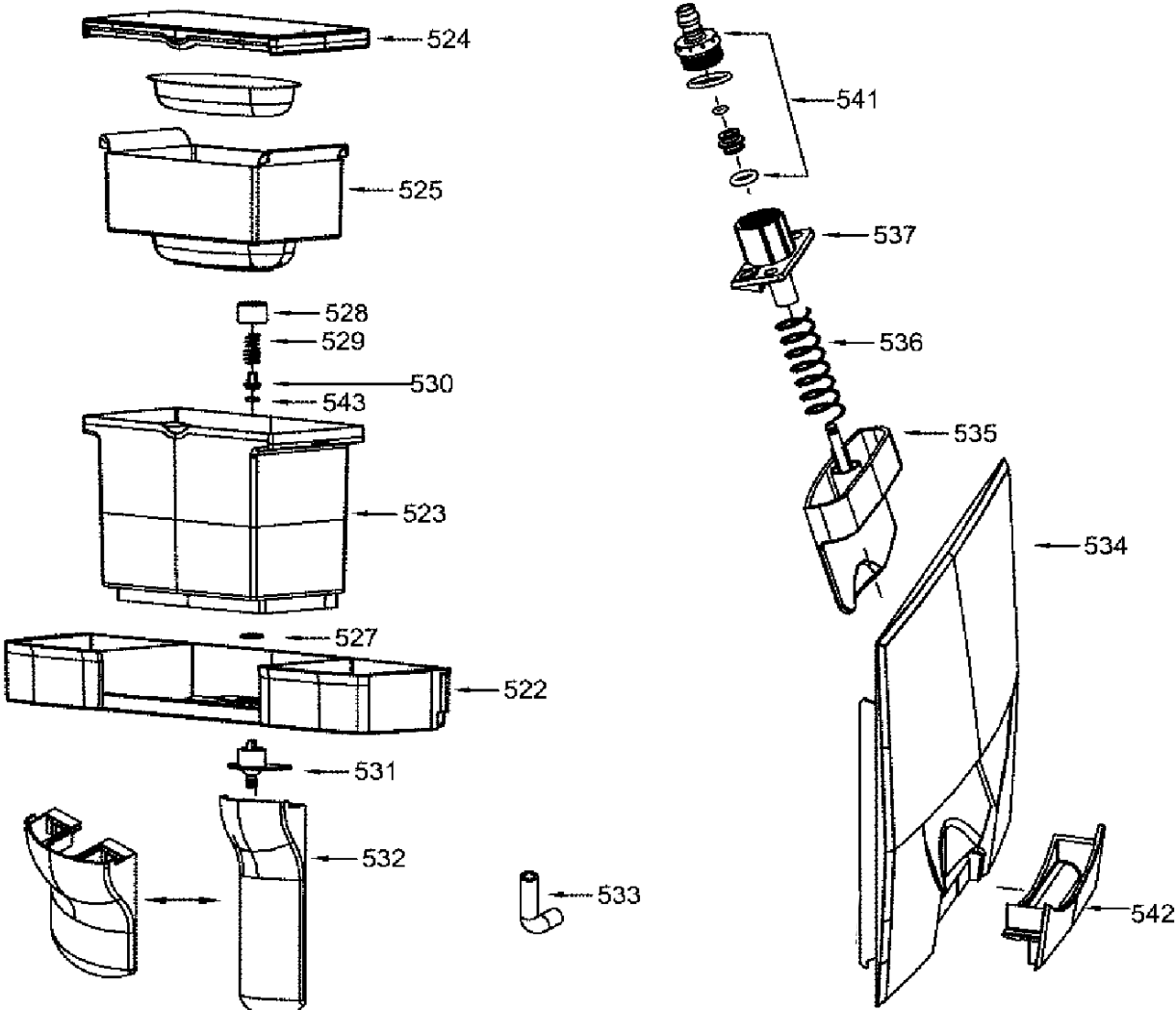
524
525
528
529
530
543
523
527
522
531
532
533
541
537
536
535
534
542