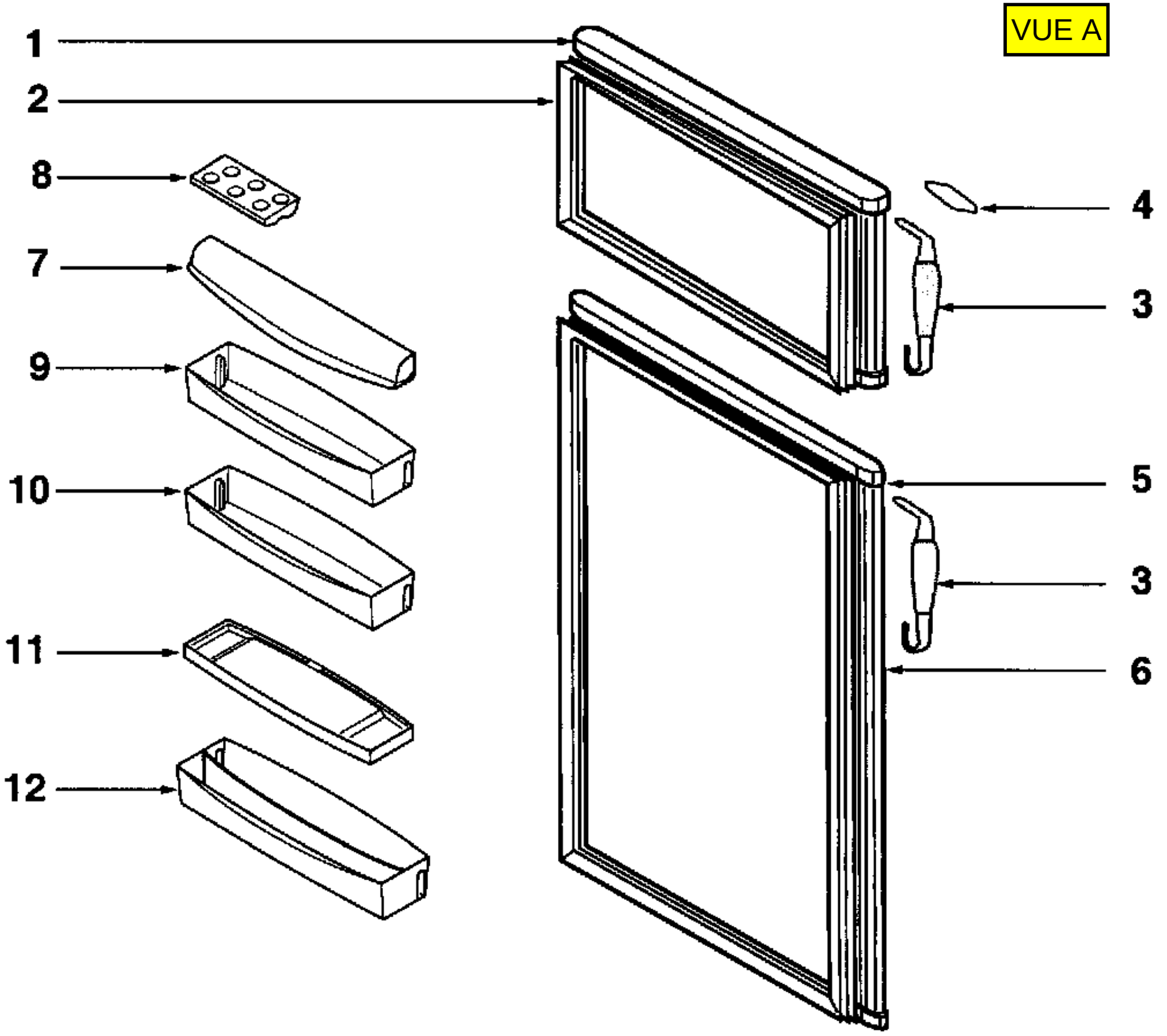
VUE A
1
2
8
7
9
10
11
12
4
3
5
3
6

VUE B

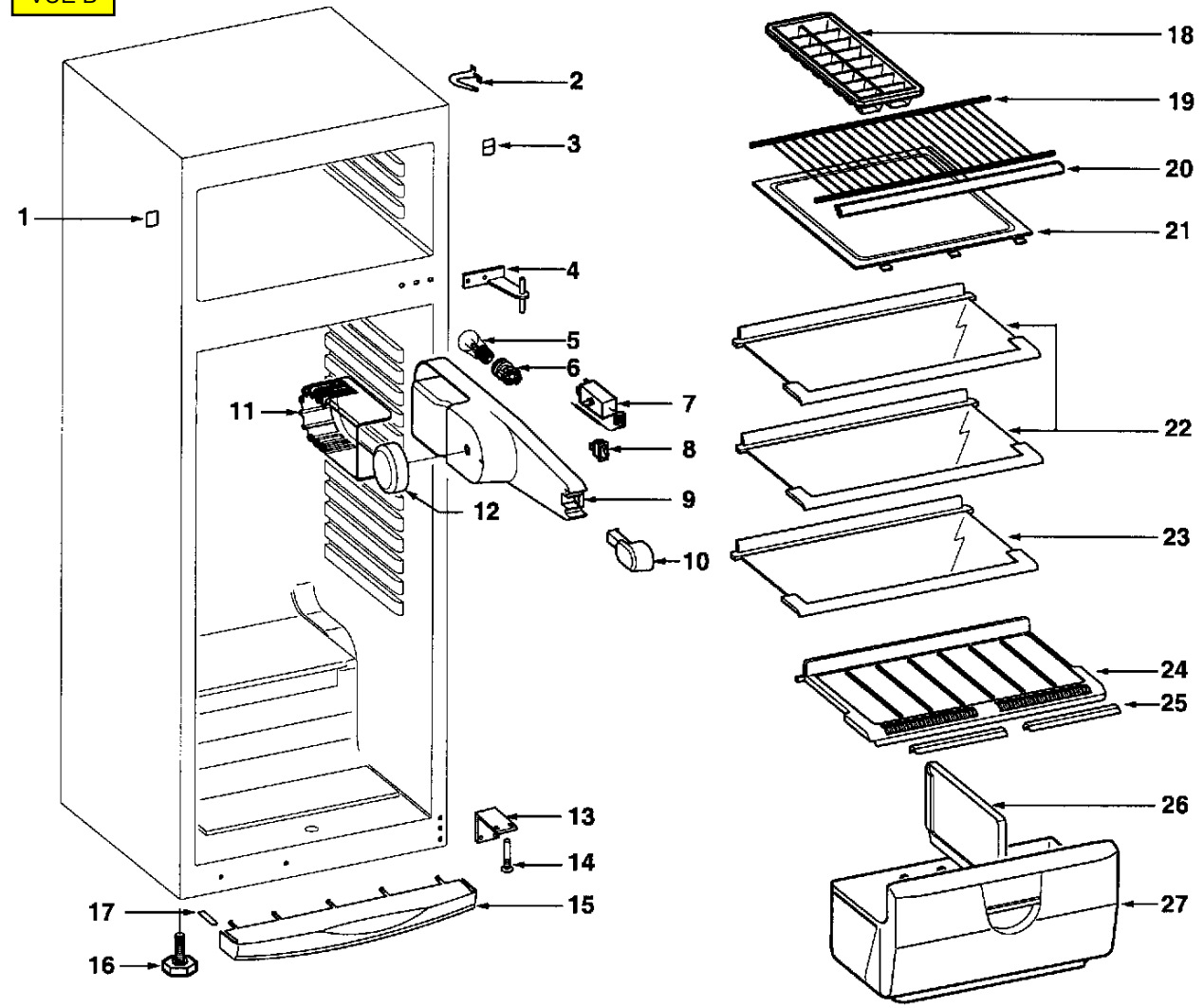
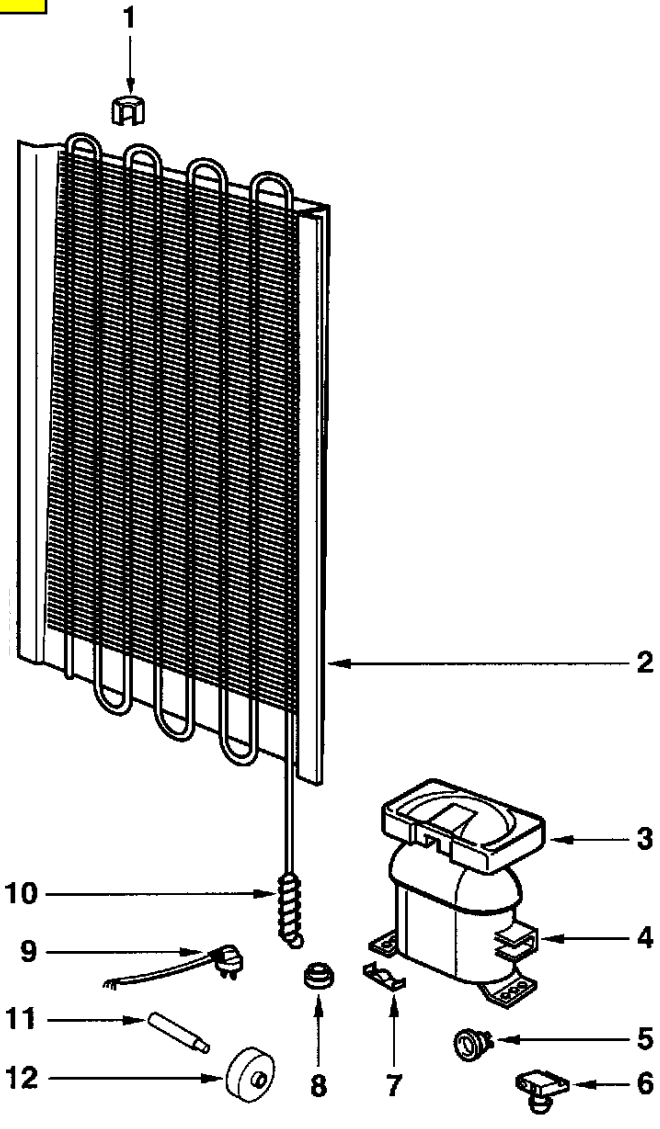
VUE C