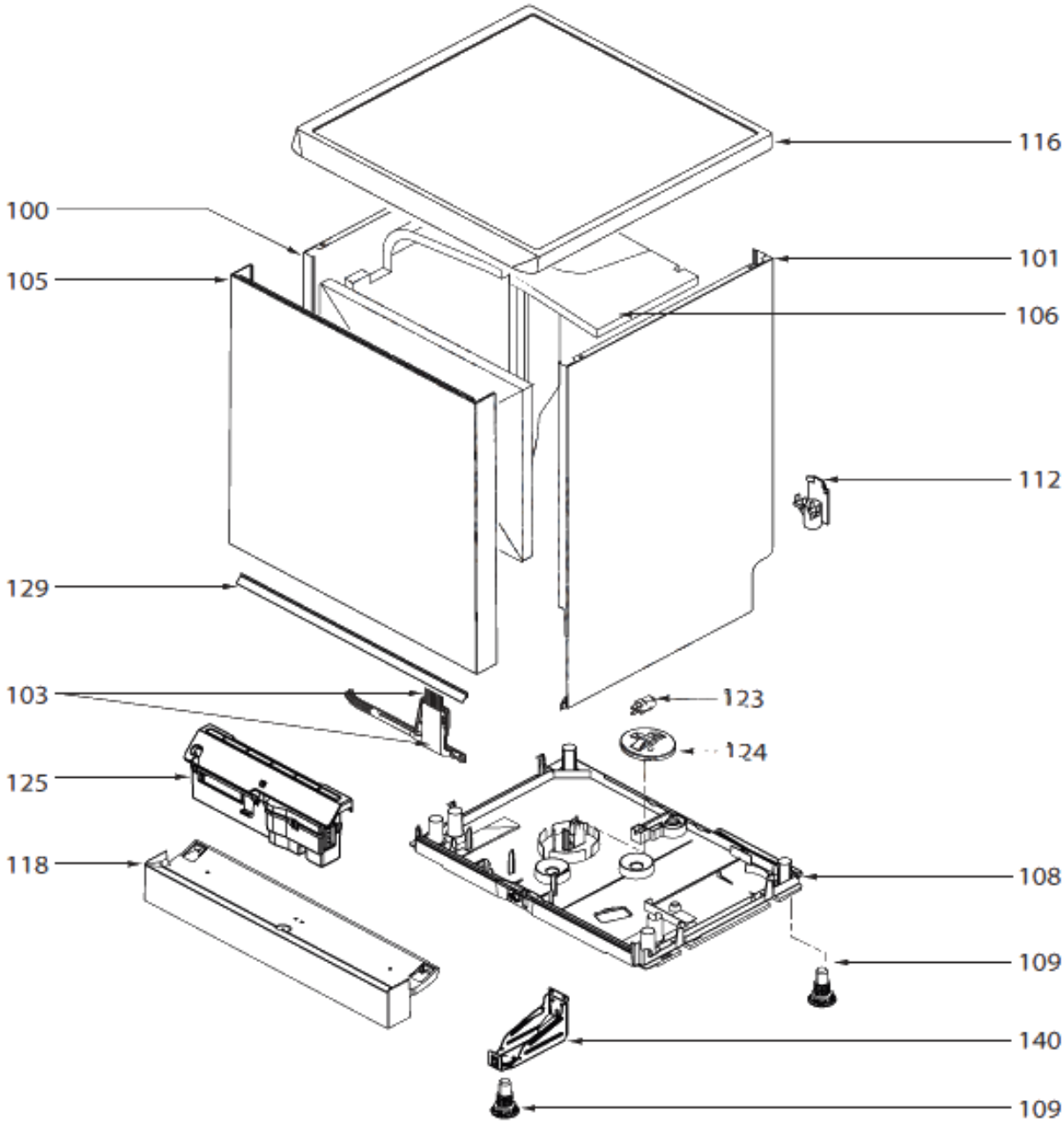
116
100
101
105
106
112
129
103
123
124
125
118
108
109
140
109

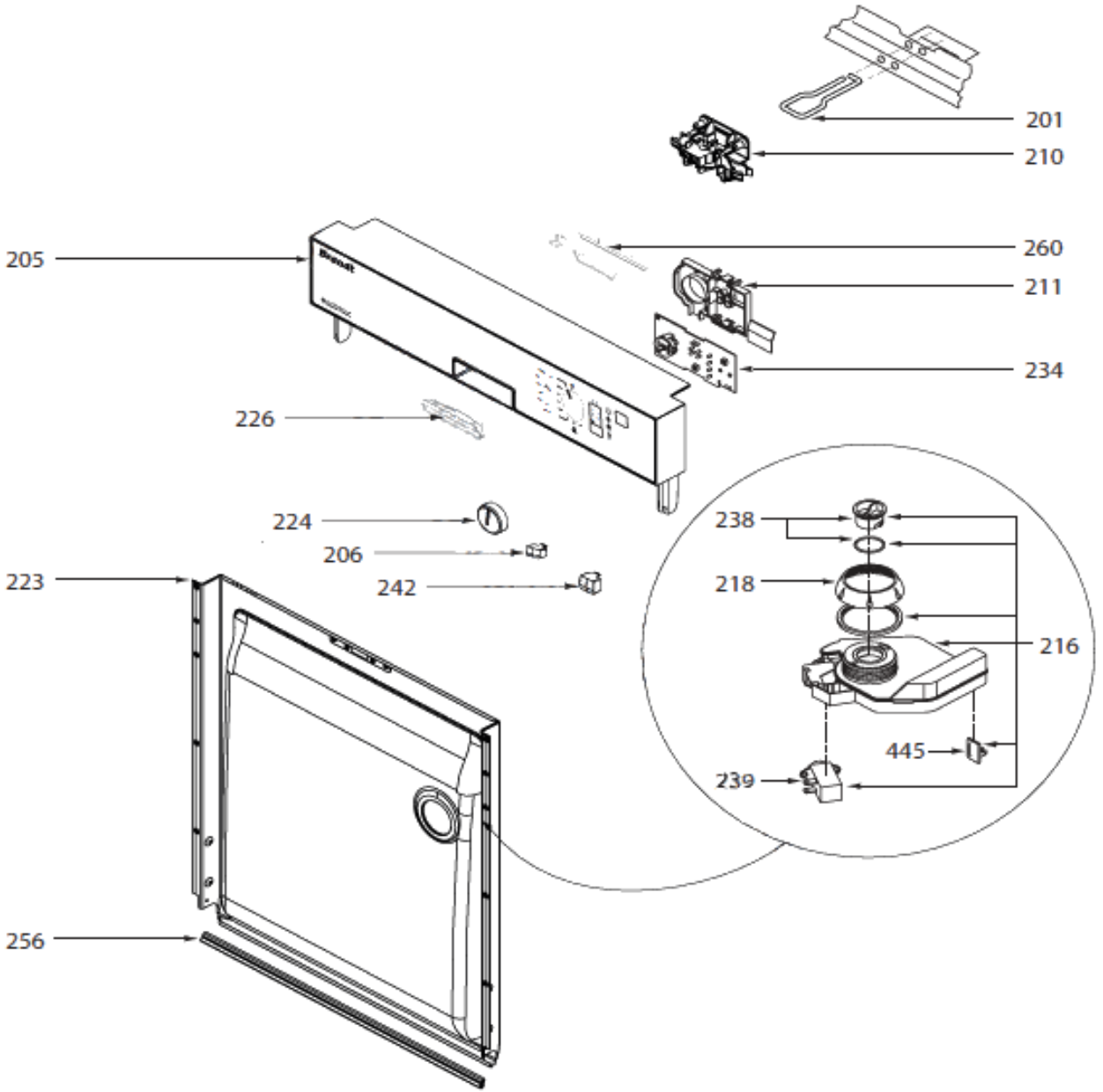
201
210
205
260
211
234
226
224
206
242
223
238
218
216
445
239
256

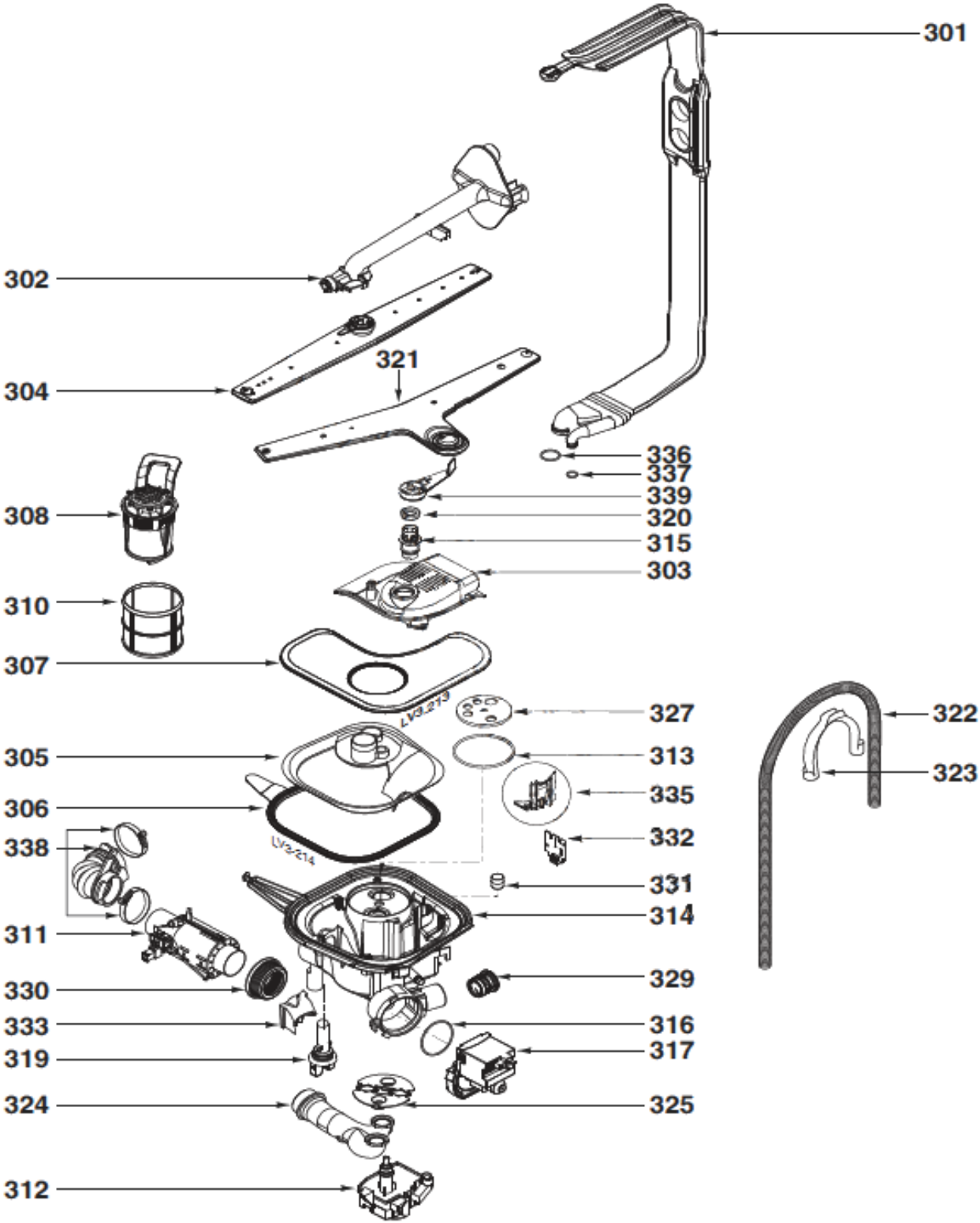
301
302
304
321
336
337
339
320
315
303
308
310
307
327
322
305
313
323
306
335
338
332
331
314
311
329
330
333
316
319
317
324
325
312
LV3-213
LV3-214

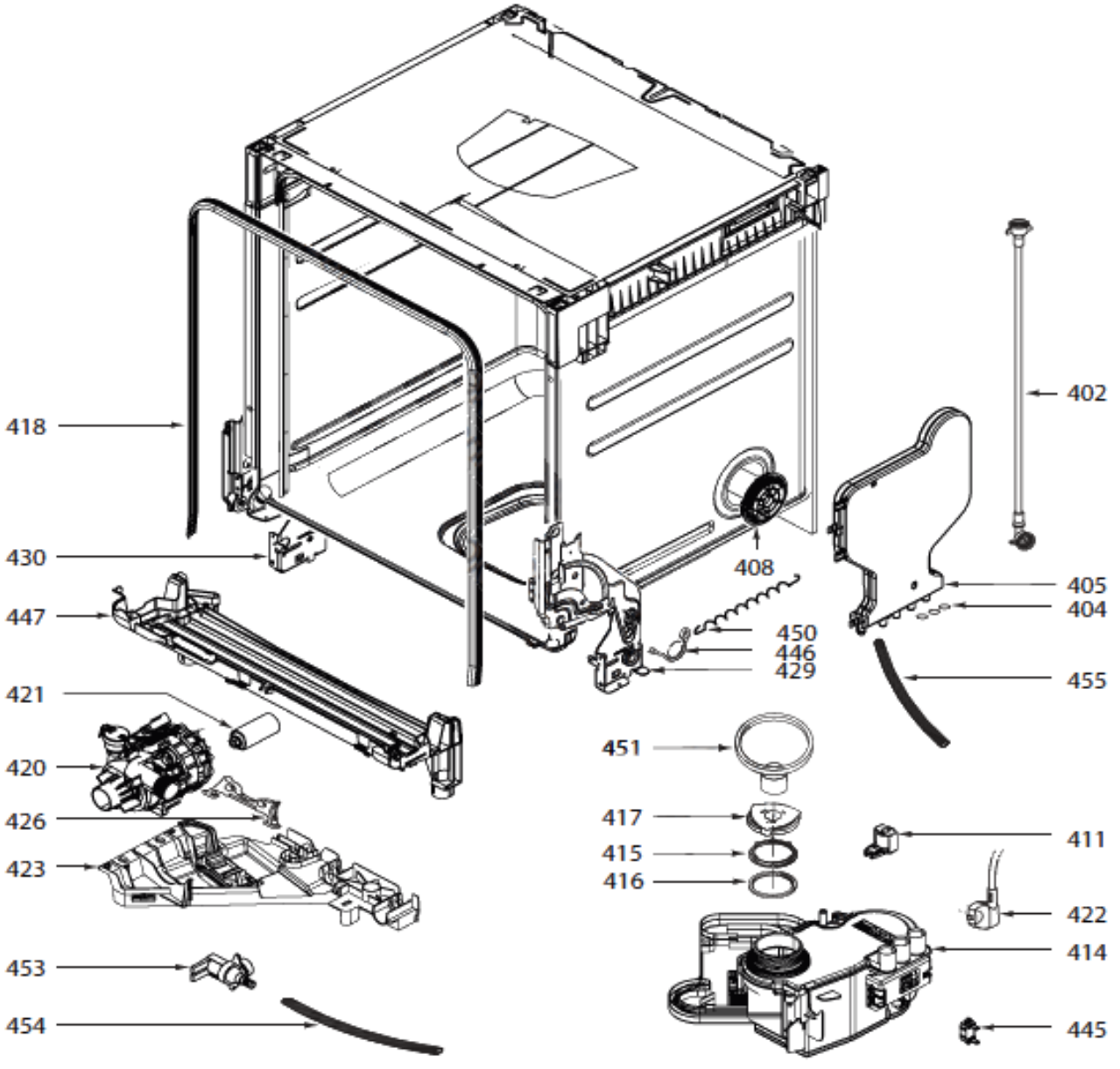
402
418
430
408
405
404
447
450
446
429
455
421
451
420
417
426
411
415
423
416
422
414
453
454
445

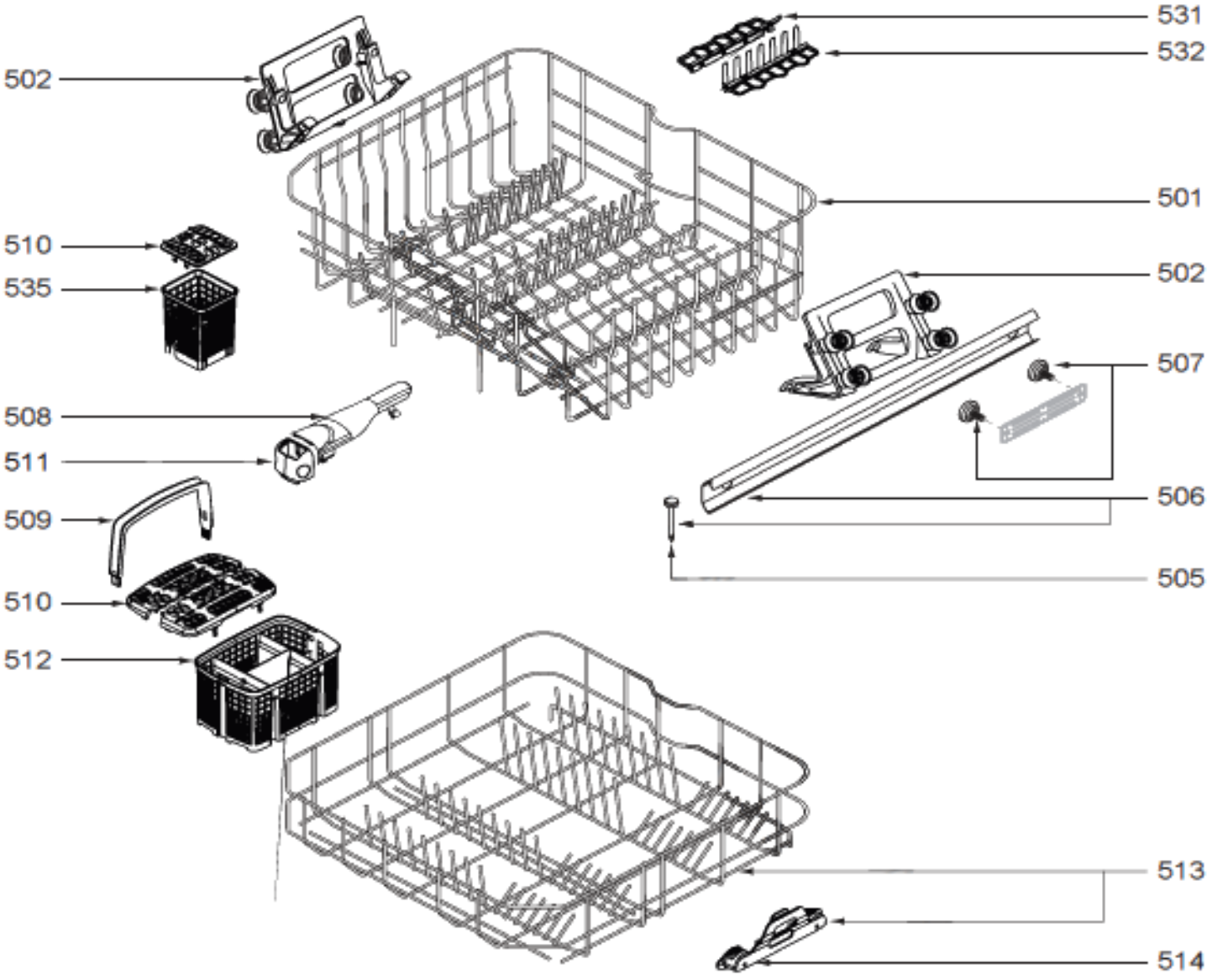
531
532
502
501
510
535
502
507
508
511
506
509
505
510
512
513
514