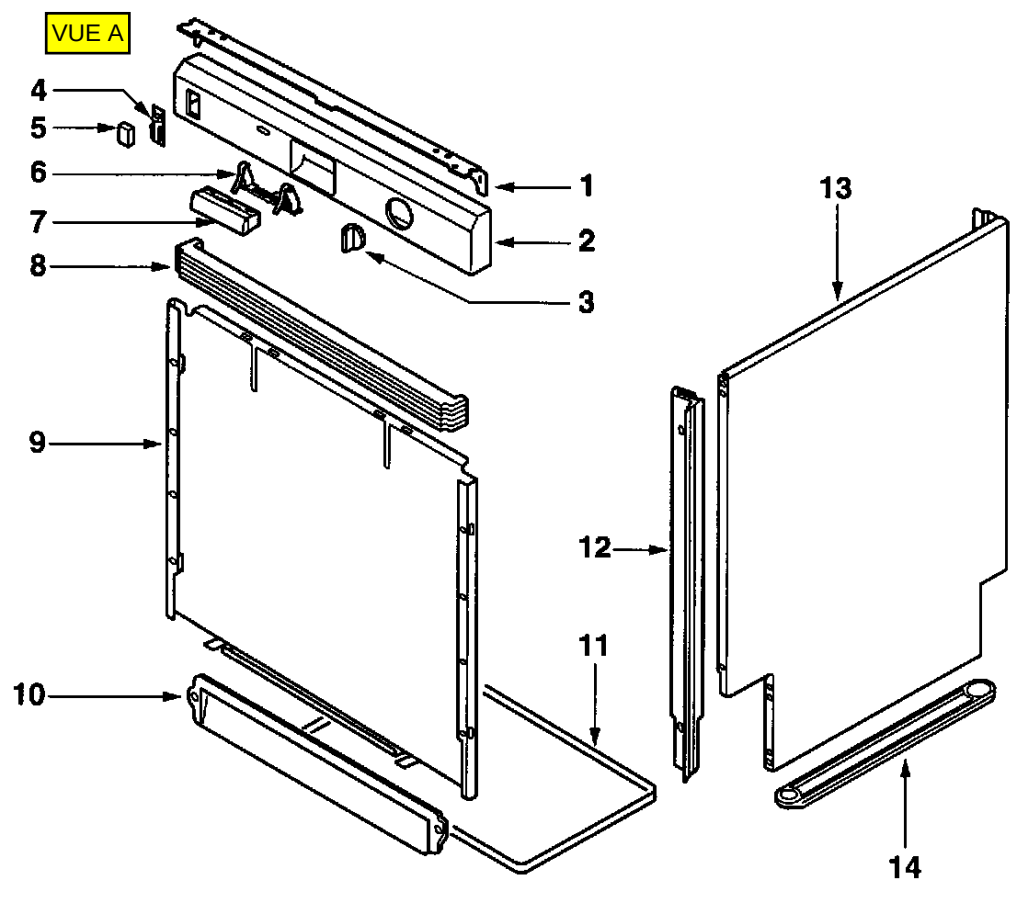
VUE A
4
5
6
7
8
9
10
1
2
3
13
12
11
14

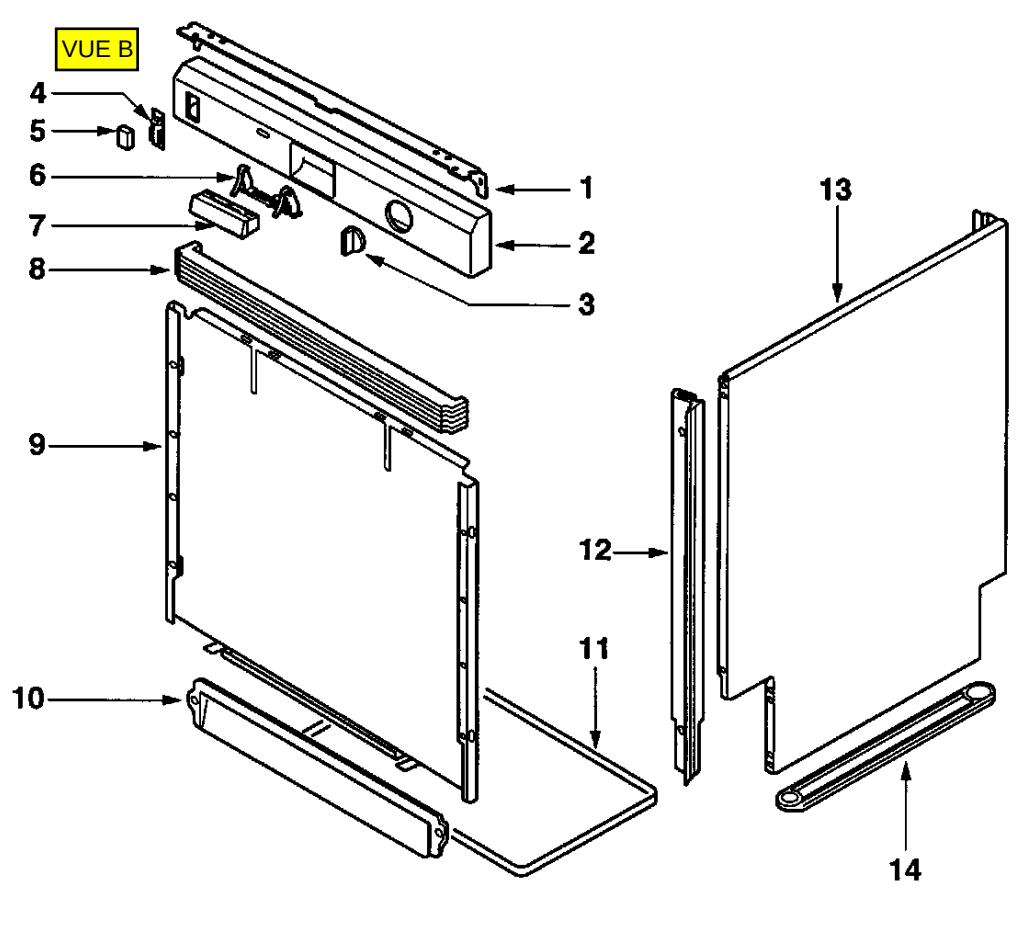
VUE B
4
5
6
7
8
9
10
1
2
3
13
12
11
14

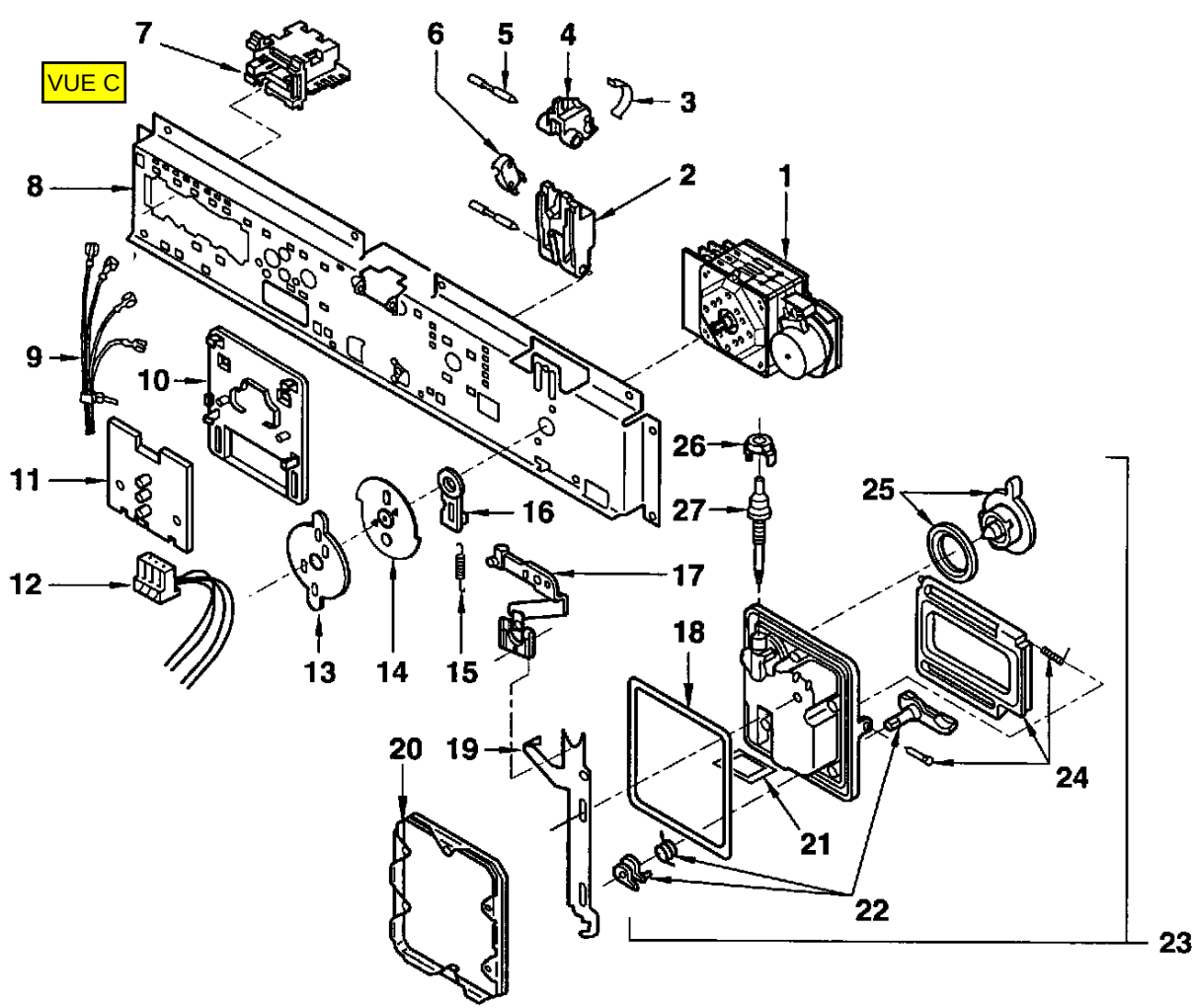
VUE C
1
2
3
4
5
6
7
8
9
10
11
12
13
14
15
16
17
18
19
20
21
22
23
24
25
26
27

VUE D

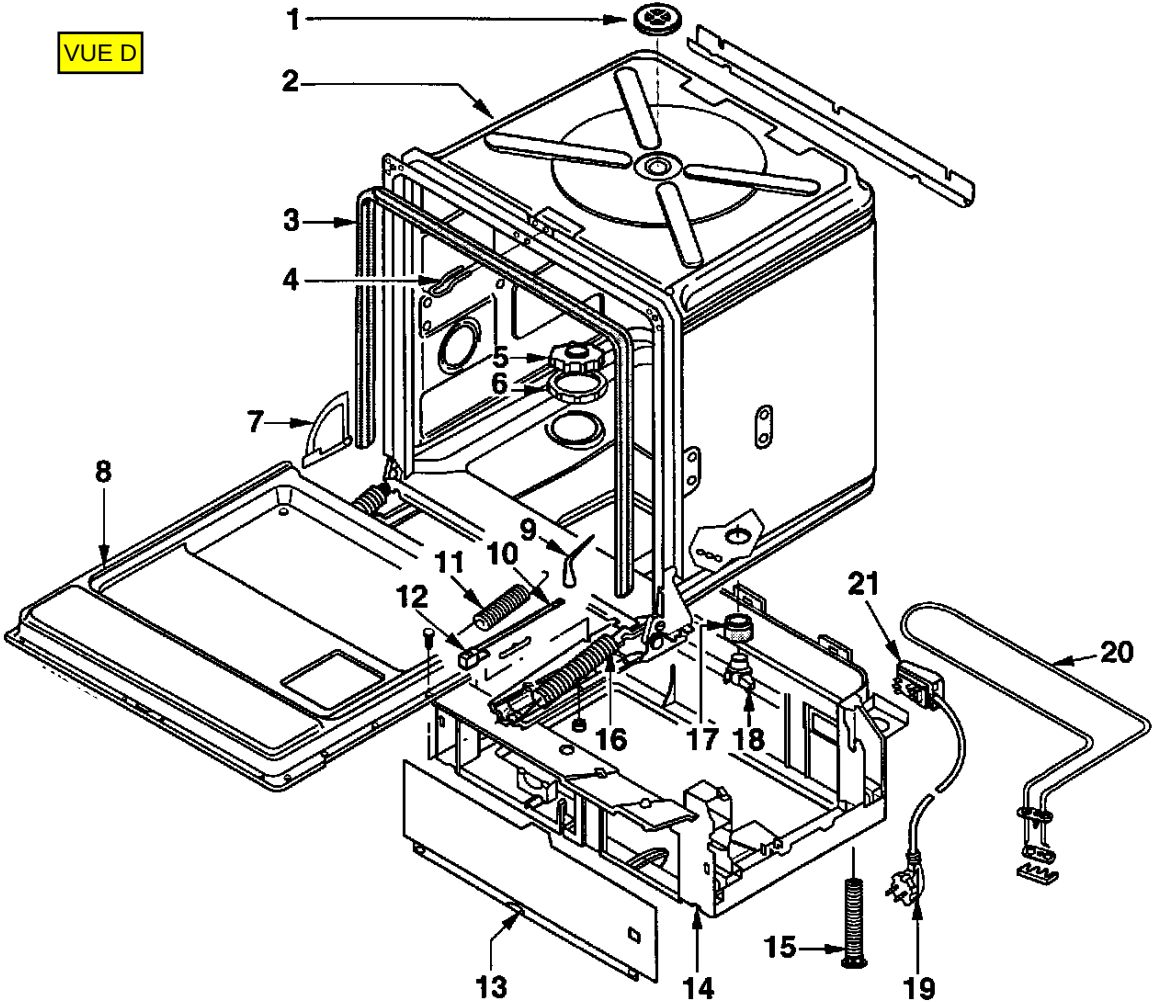

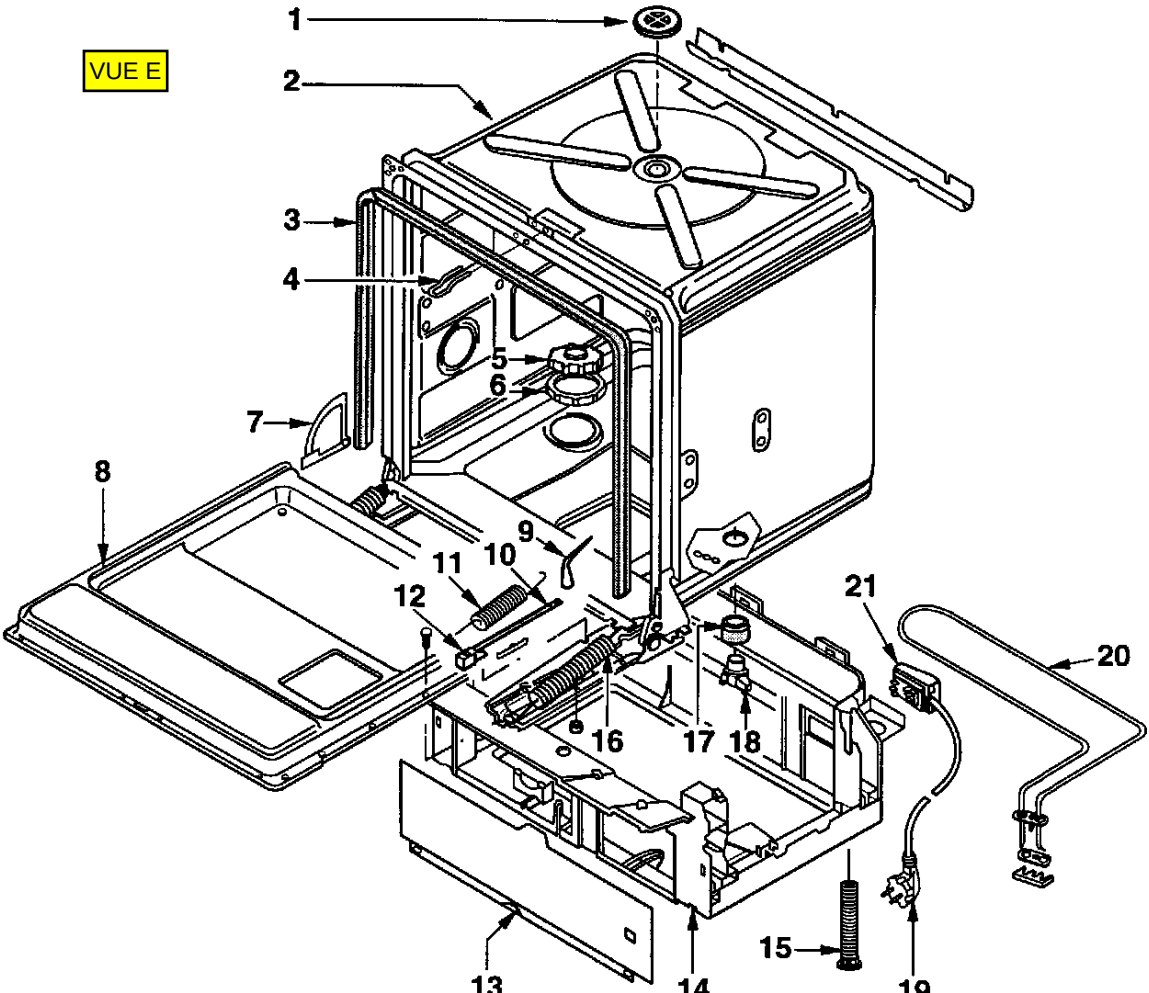
VUE E
1
2
3
4
5
6
7
8
9
10
11
12
13
14
15
16
17
18
19
20
21

VUE F

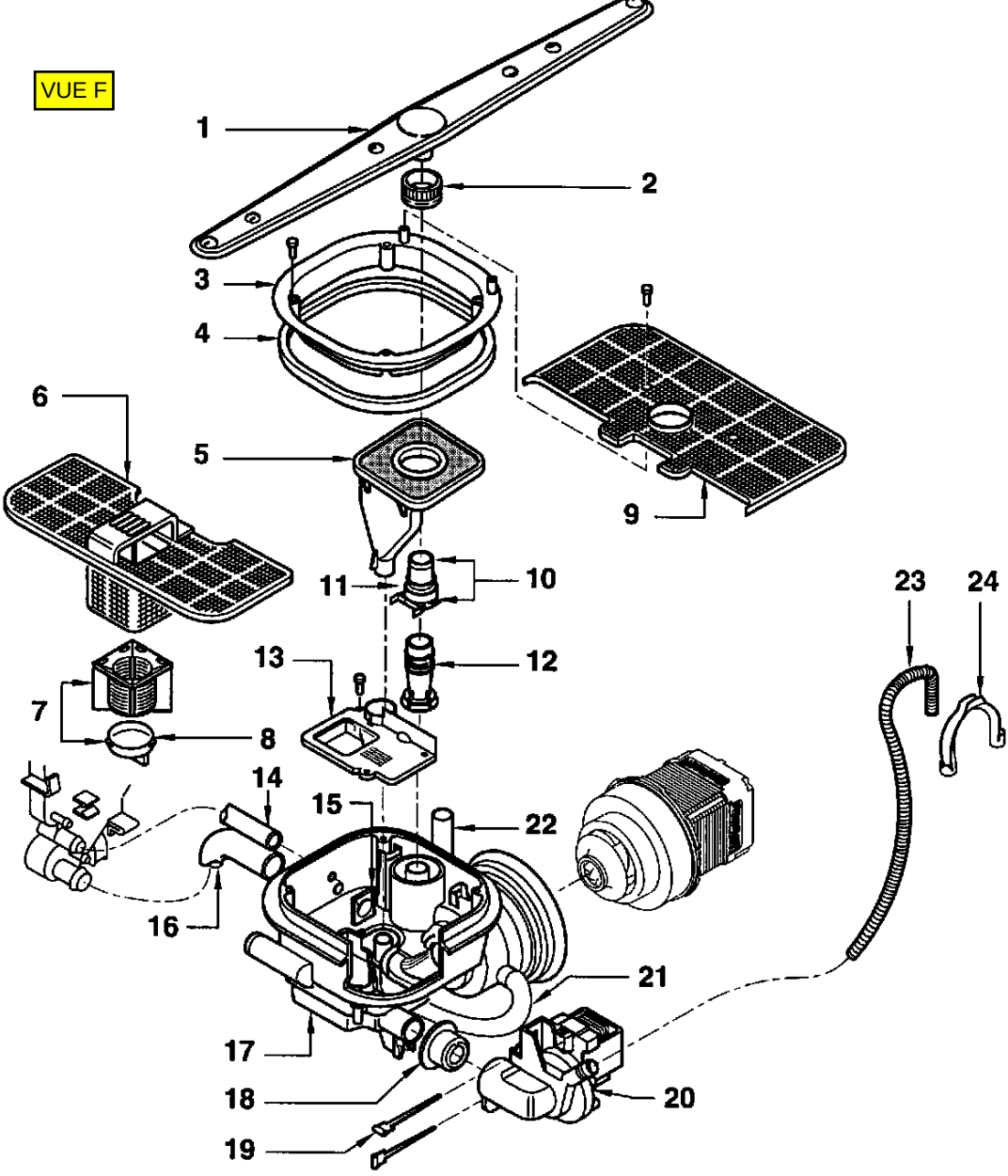

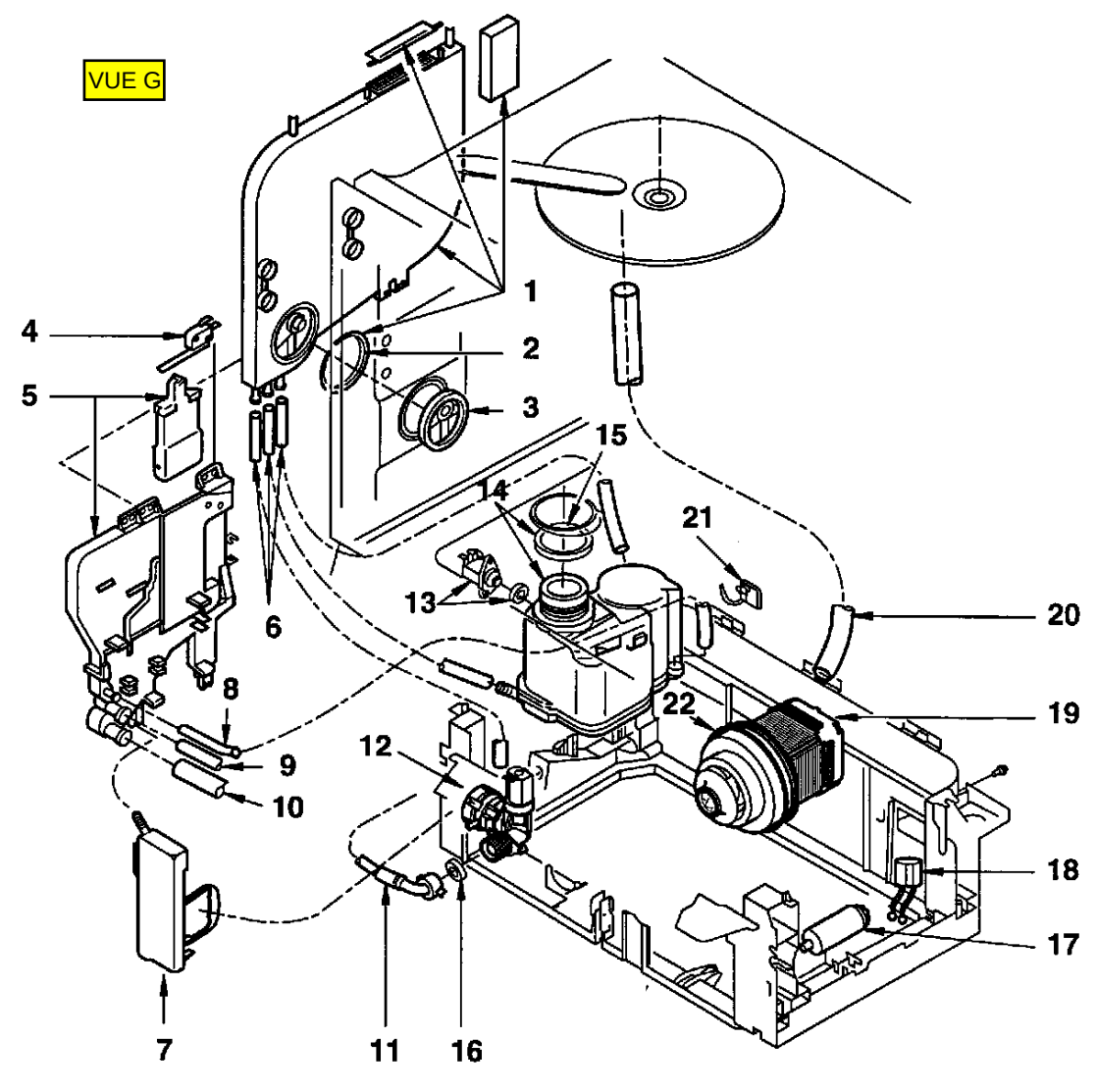
VUE G
1
2
3
4
5
6
7
8
9
10
11
12
13
14
15
16
17
18
19
20
21
22
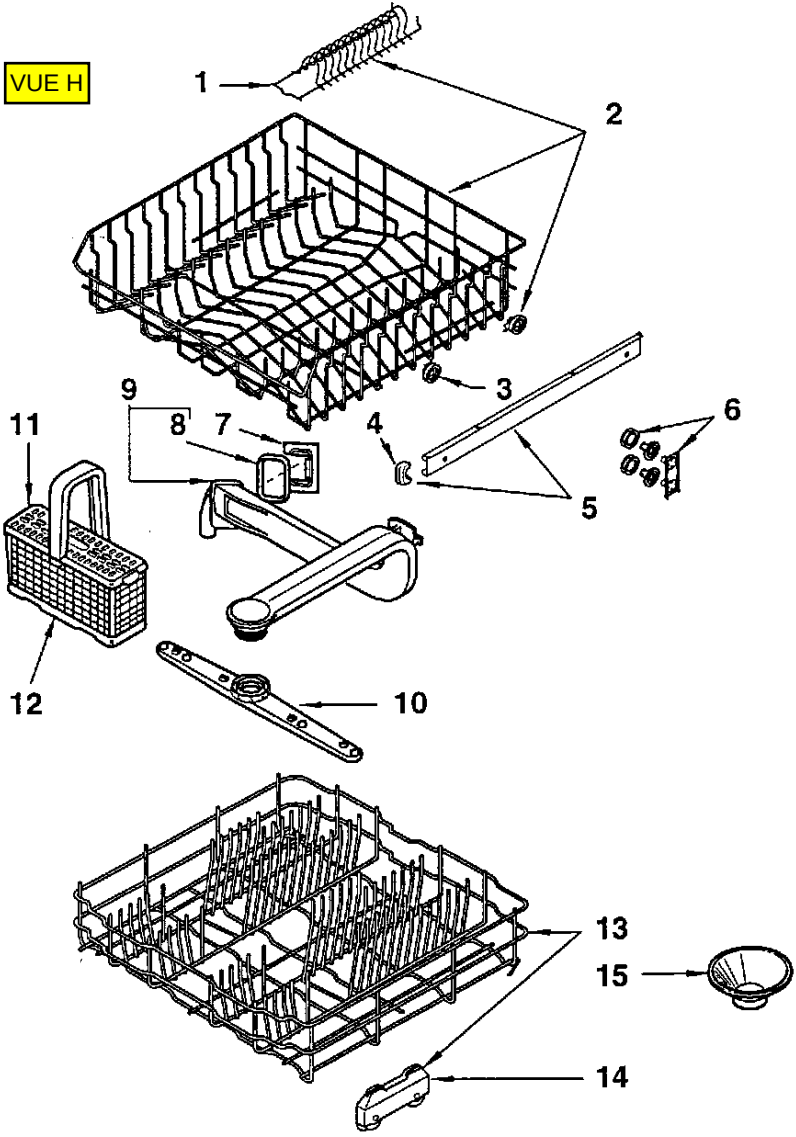
VUE H