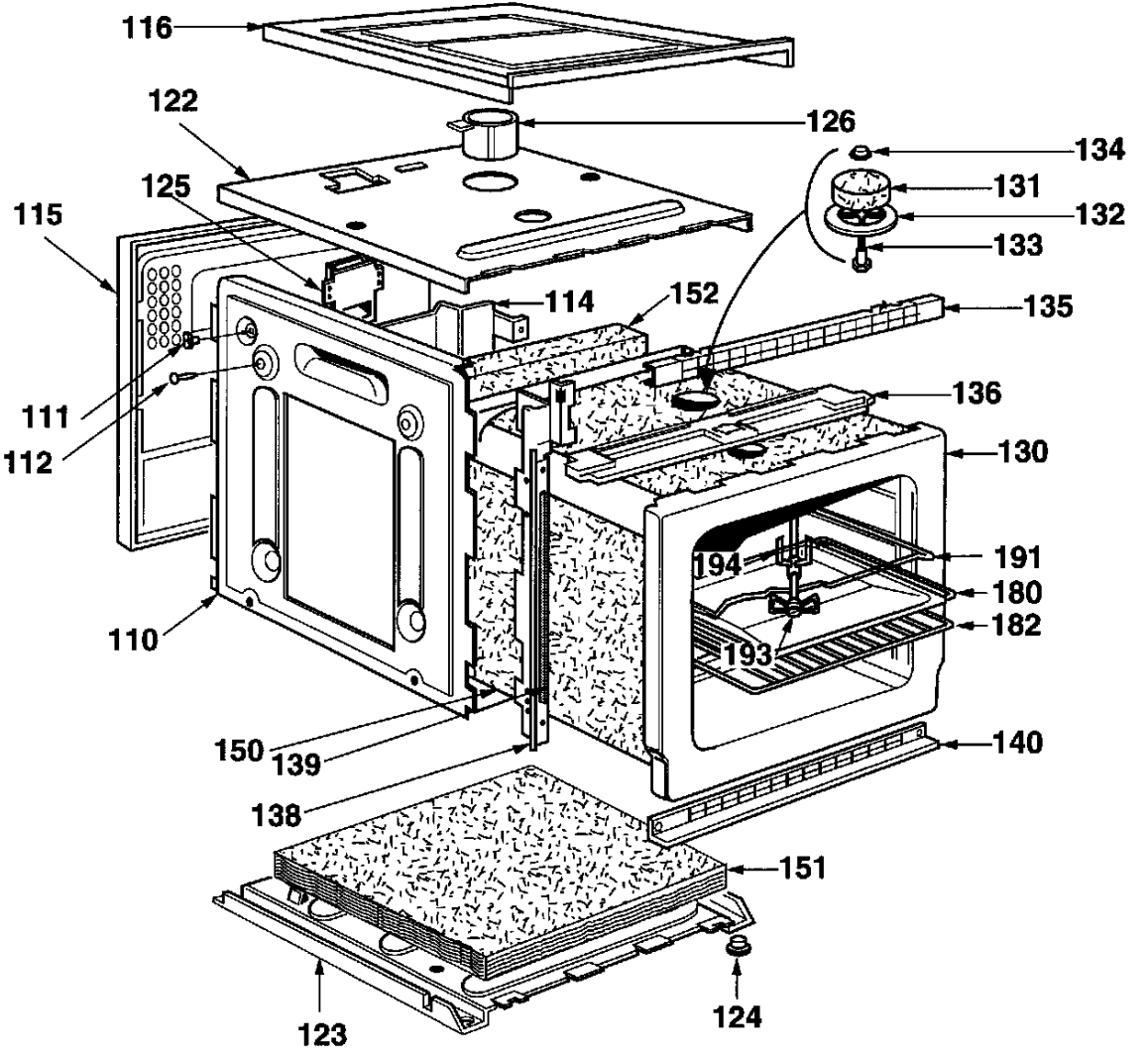
116
122
126
134
131
132
133
125
115
114
152
135
111
112
136
130
191
194
180
182
110
193
150
139
140
138
151
123
124

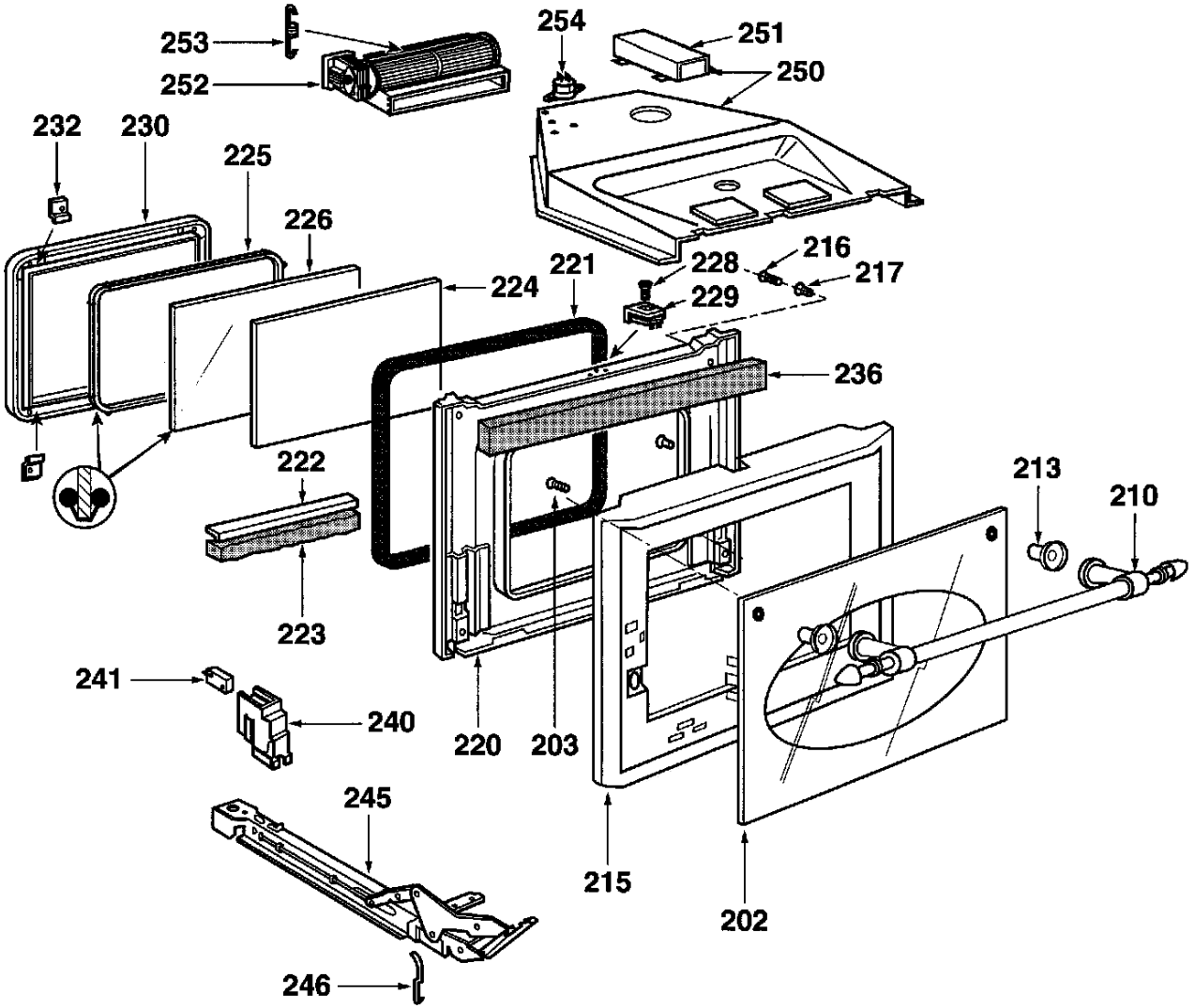
253
252
254
251
250
232
230
225
226
224
221
228
216
217
229
236
222
223
213
210
241
240
220
203
245
215
202
246

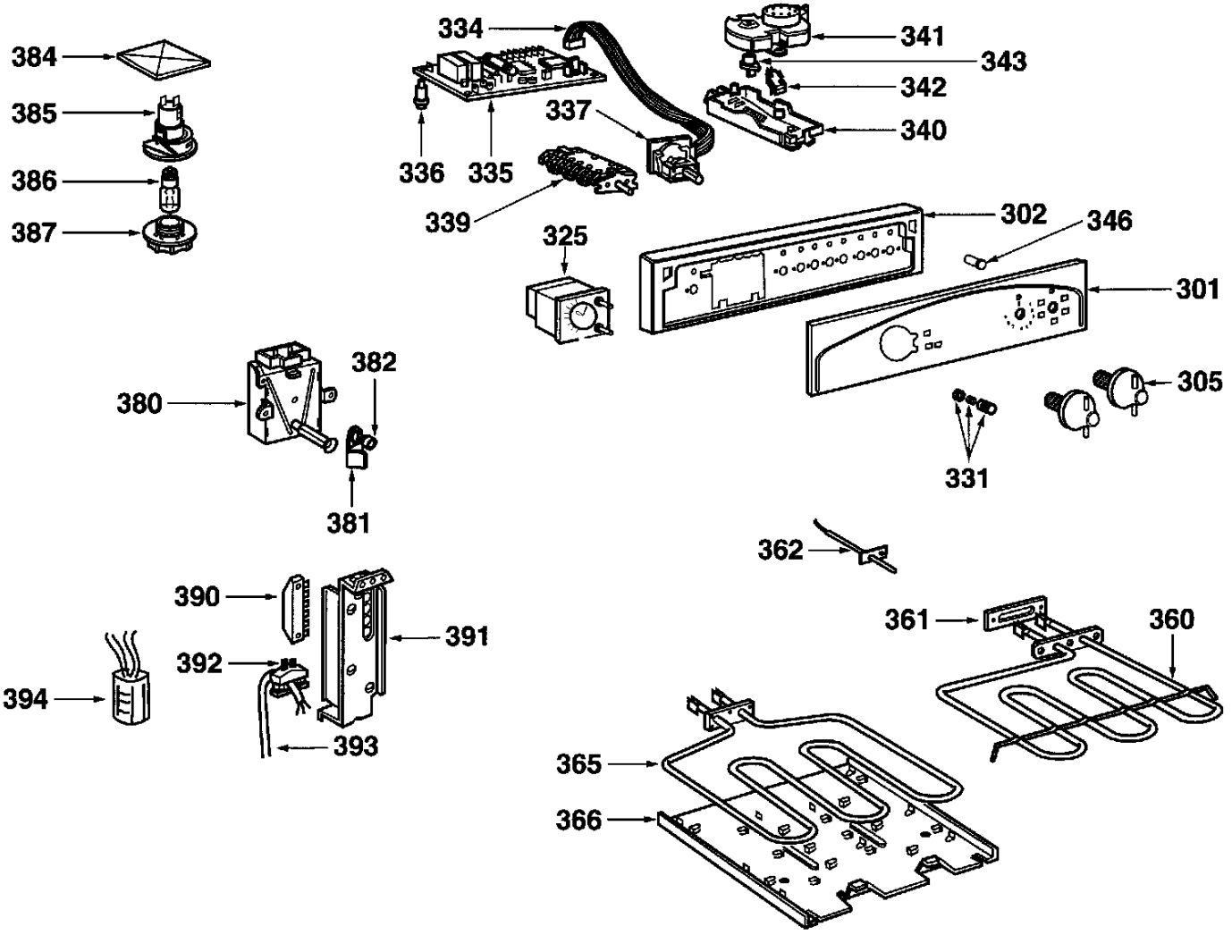
384
385
386
387
334
336
335
337
339
341
343
342
340
325
302
346
301
305
331
380
382
381
362
390
391
392
393
394
361
360
365
366