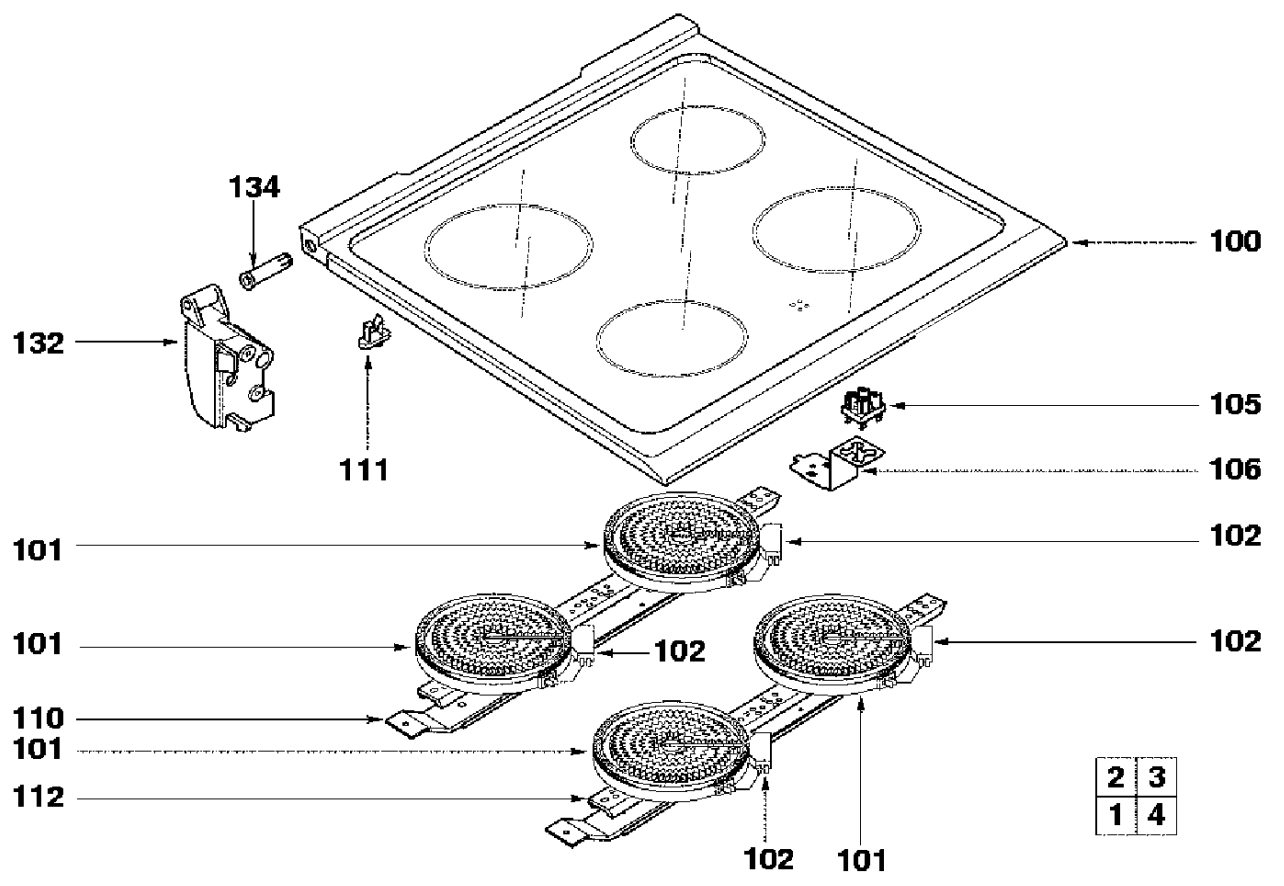
134
100
132
105
111
106
101
102
101
102
102
110
101
112
102
101
2
3
1
4

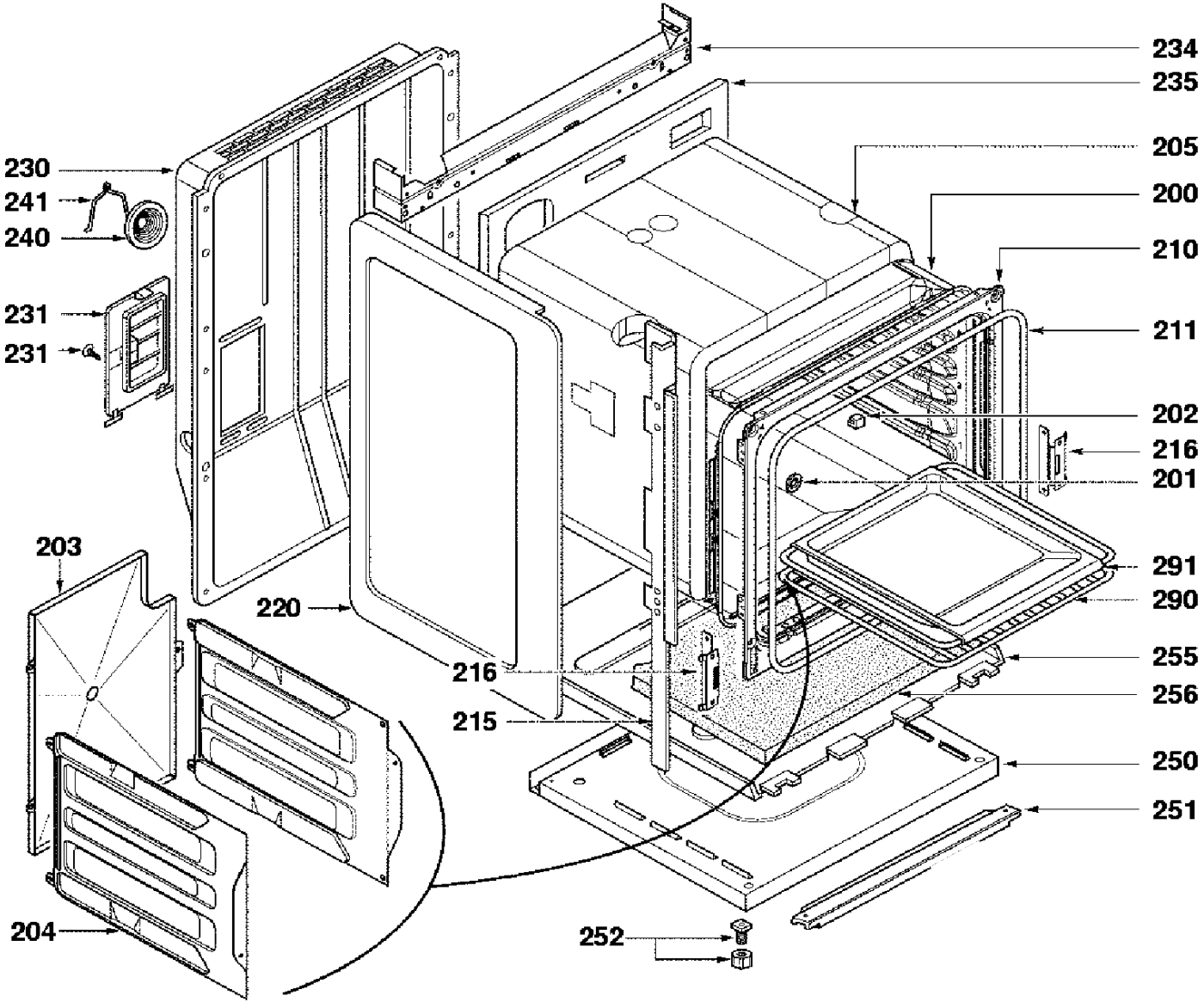
234
235
205
200
210
211
202
216
201
291
290
255
256
250
251
230
241
240
231
231
203
220
216
215
204
252

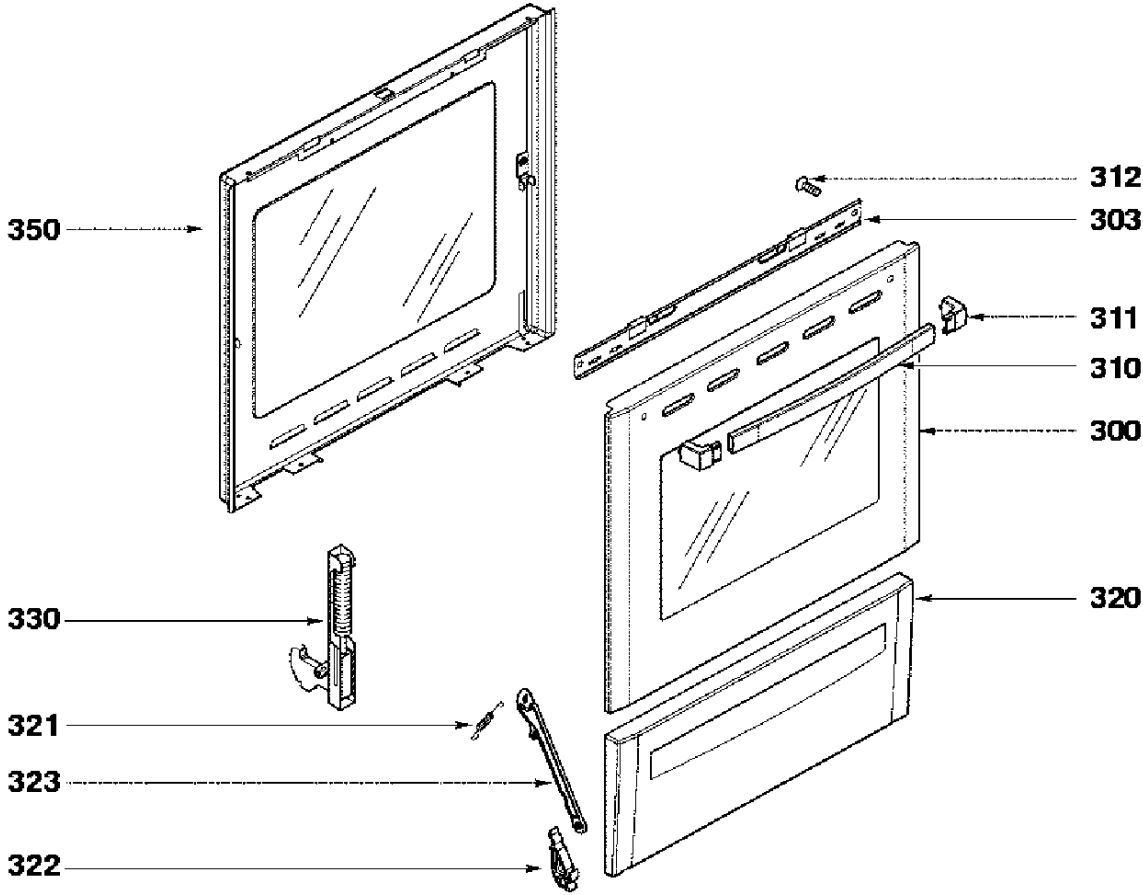
350
312
303
311
310
300
320
330
321
323
322

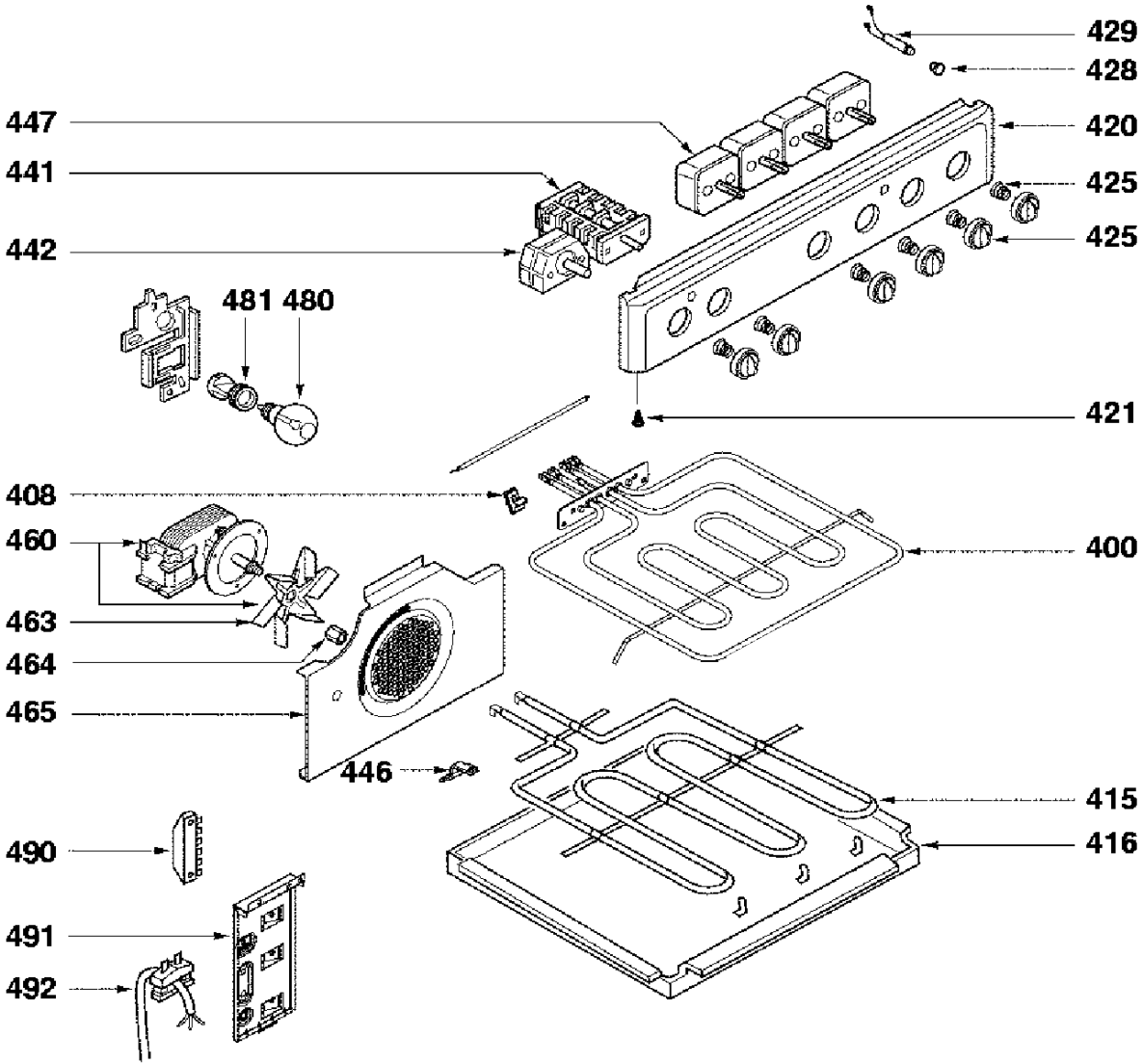
429
428
447
420
441
425
442
425
481 480
421
408
460
400
463
464
465
446
415
490
416
491
492