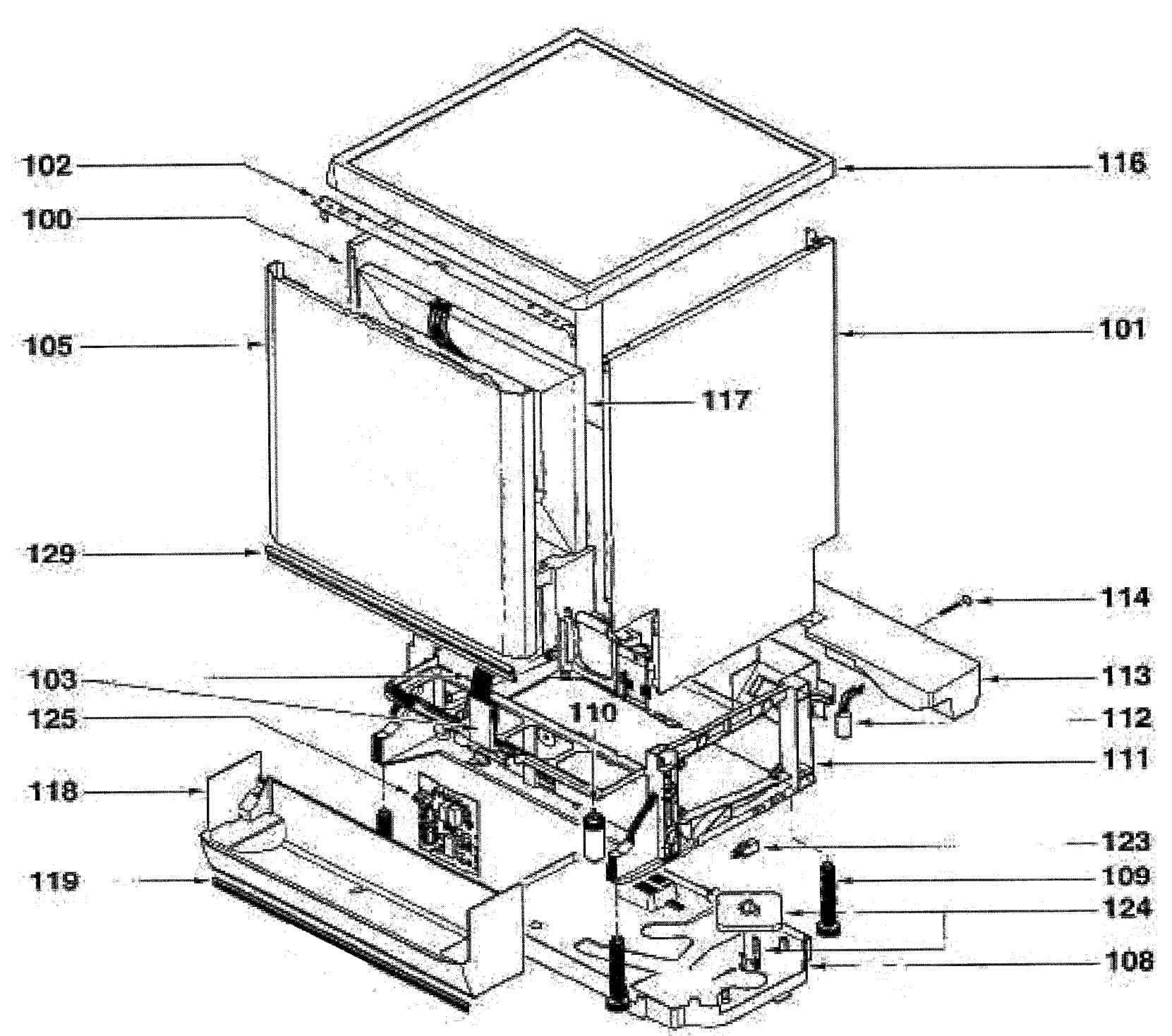
102
100
105
129
103
125
118
119
116
101
117
114
113
112
110
111
123
109
124
108

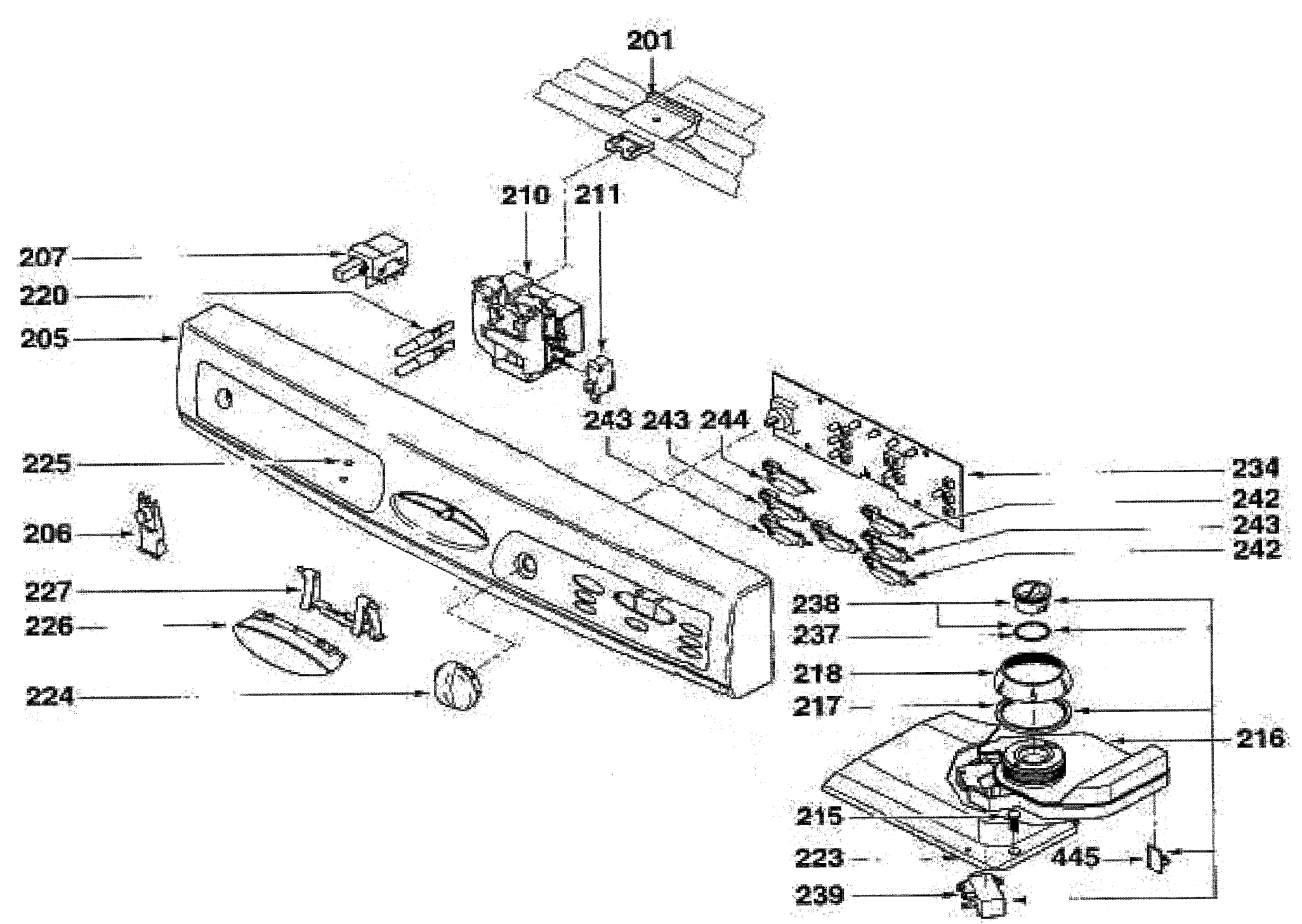
201
210
211
207
220
205
243
243
244
225
206
227
226
224
234
242
243
242
238
237
218
217
216
215
223
445
239

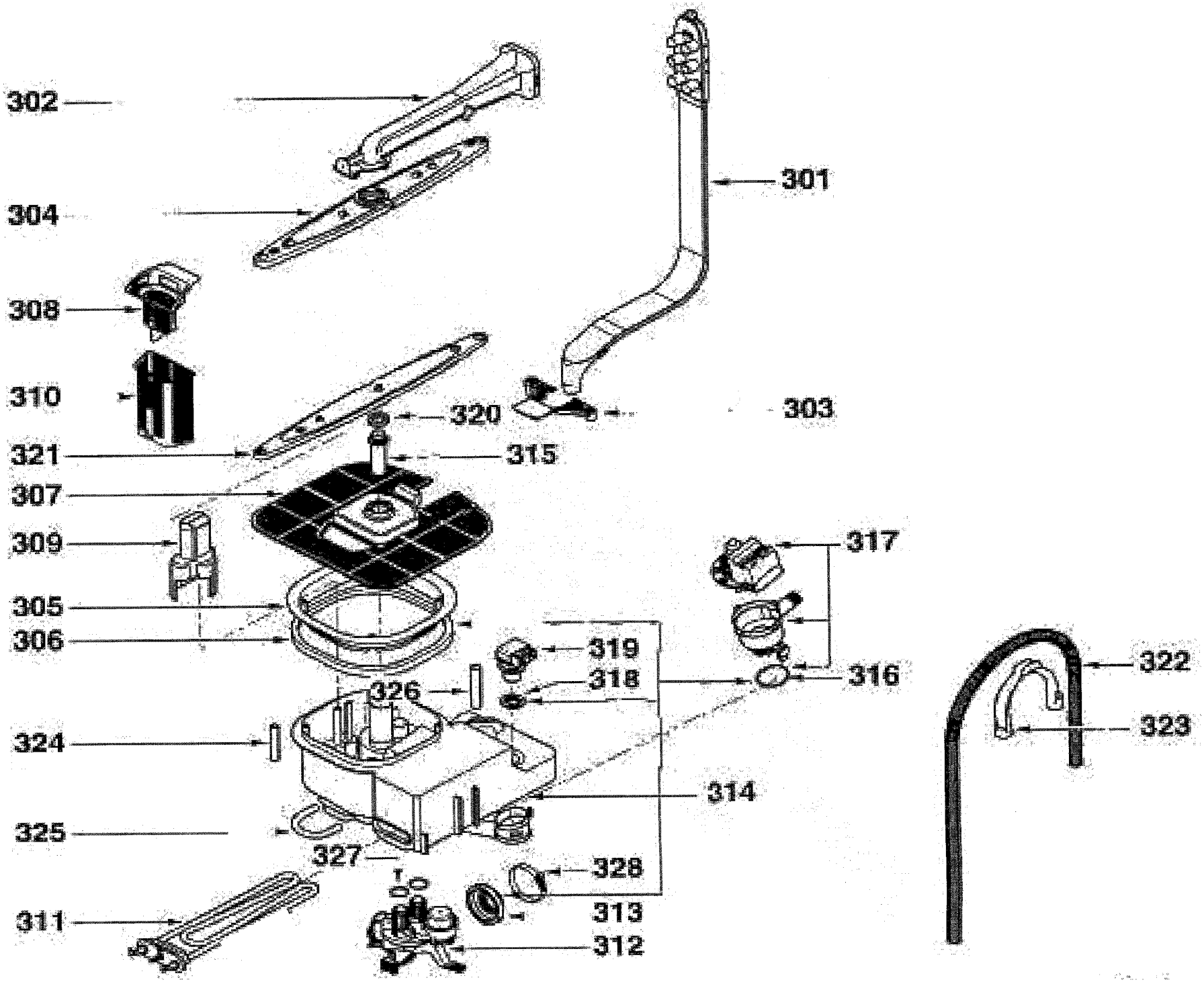
302
304
308
310
321
307
309
305
306
324
325
311
301
303
320
315
317
316
319
318
326
314
327
328
313
312
322
323

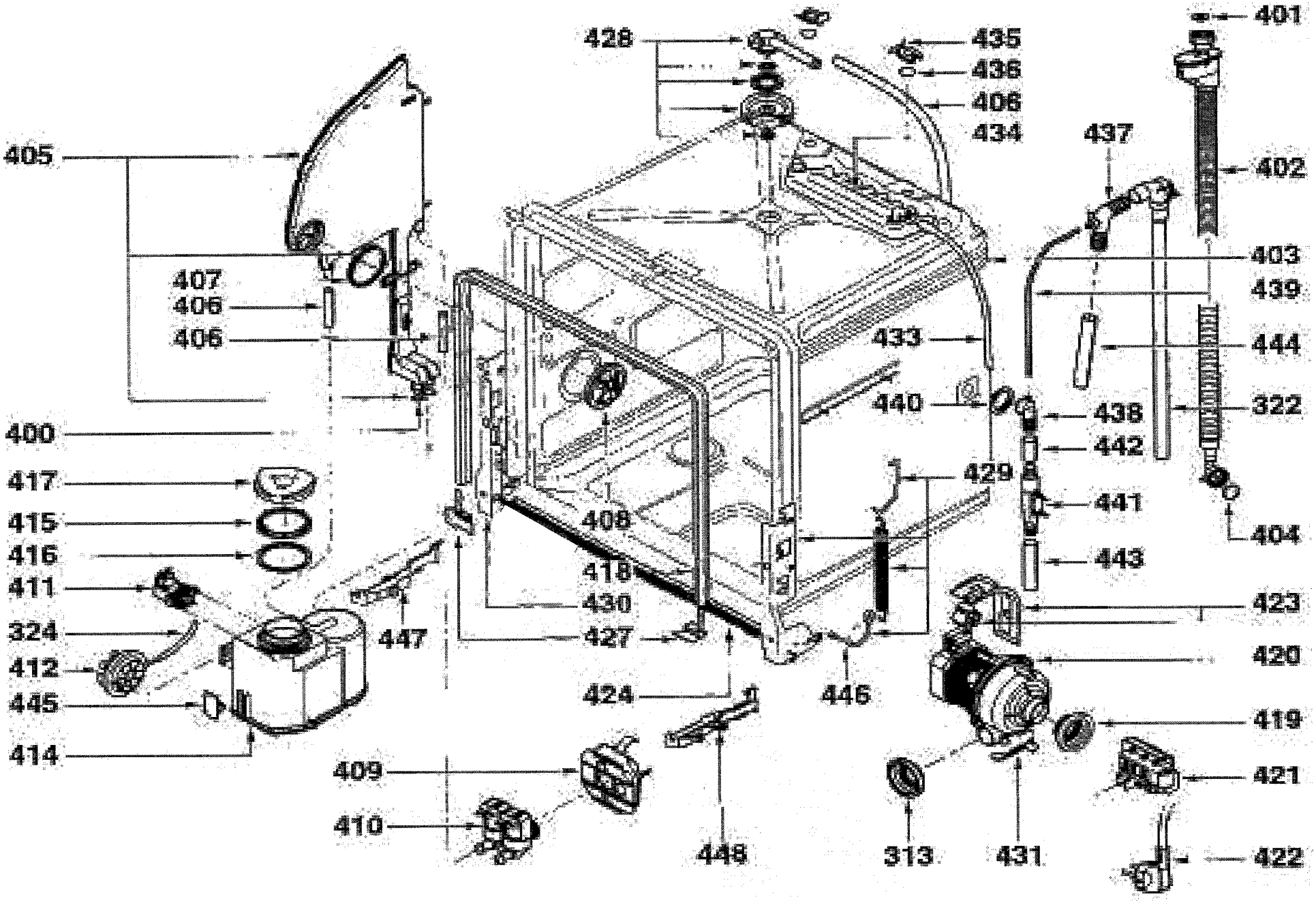

401
428
435
436
406
434
437
402
405
403
407
439
406
406
433
444
440
438
322
400
442
417
429
441
415
408
404
416
418
443
411
430
423
324
447
427
420
412
424
446
445
419
414
409
421
410
448
313
431
422

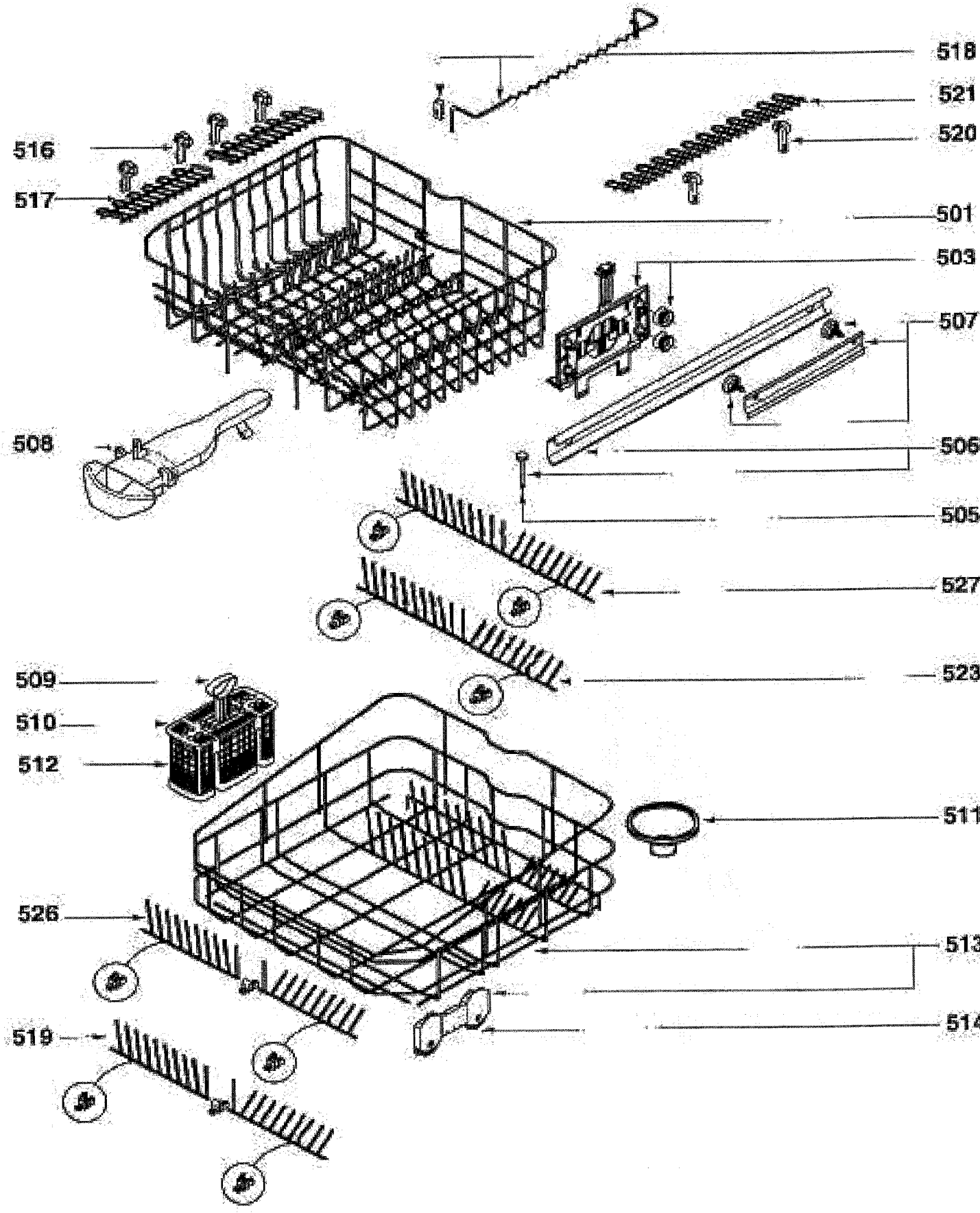
518
521
520
516
517
501
503
507
508
506
505
527
523
509
510
512
511
526
513
514
519