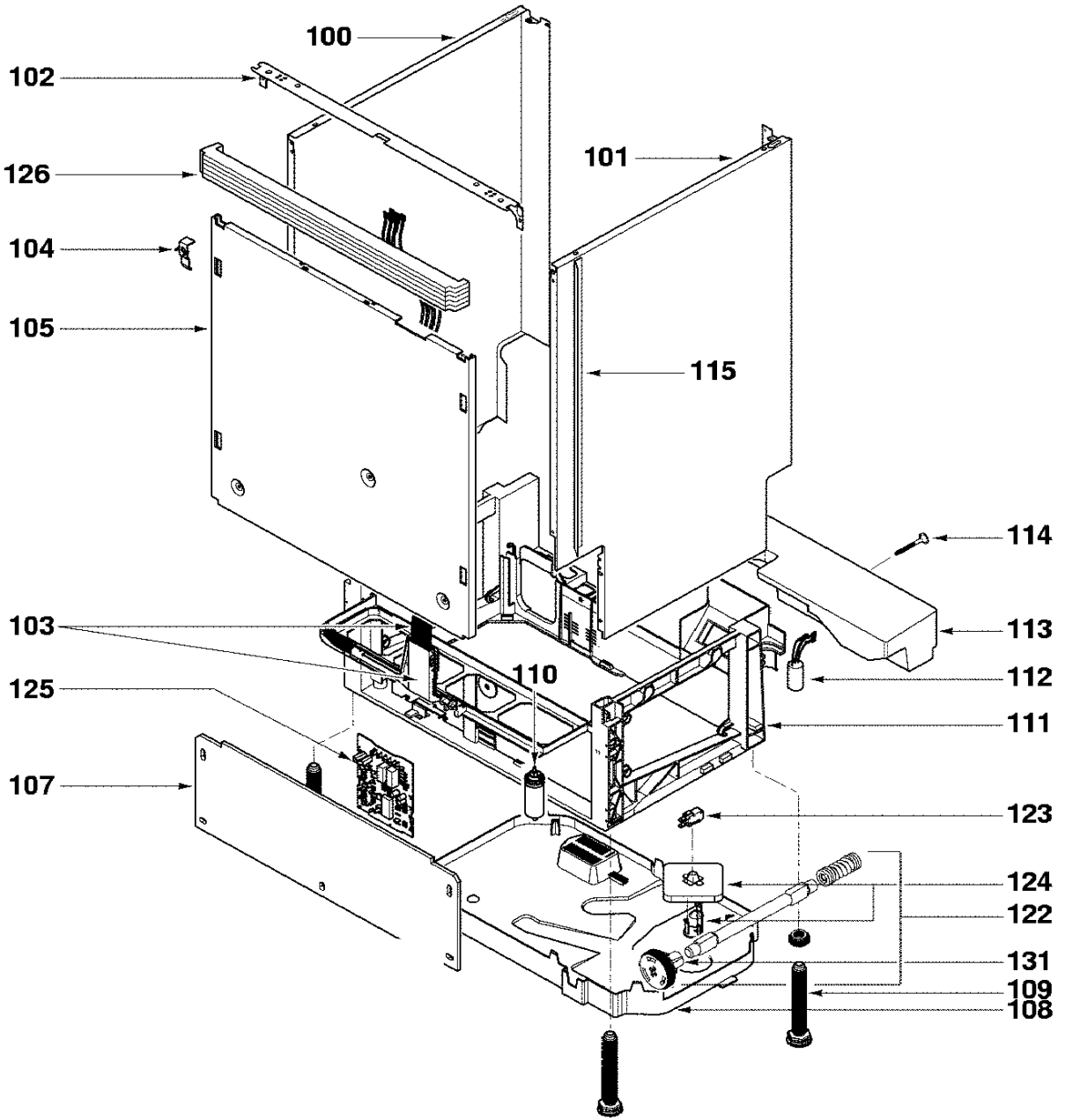
100
102
126
104
105
101
115
114
113
112
111
103
125
110
107
123
124
122
131
109
108

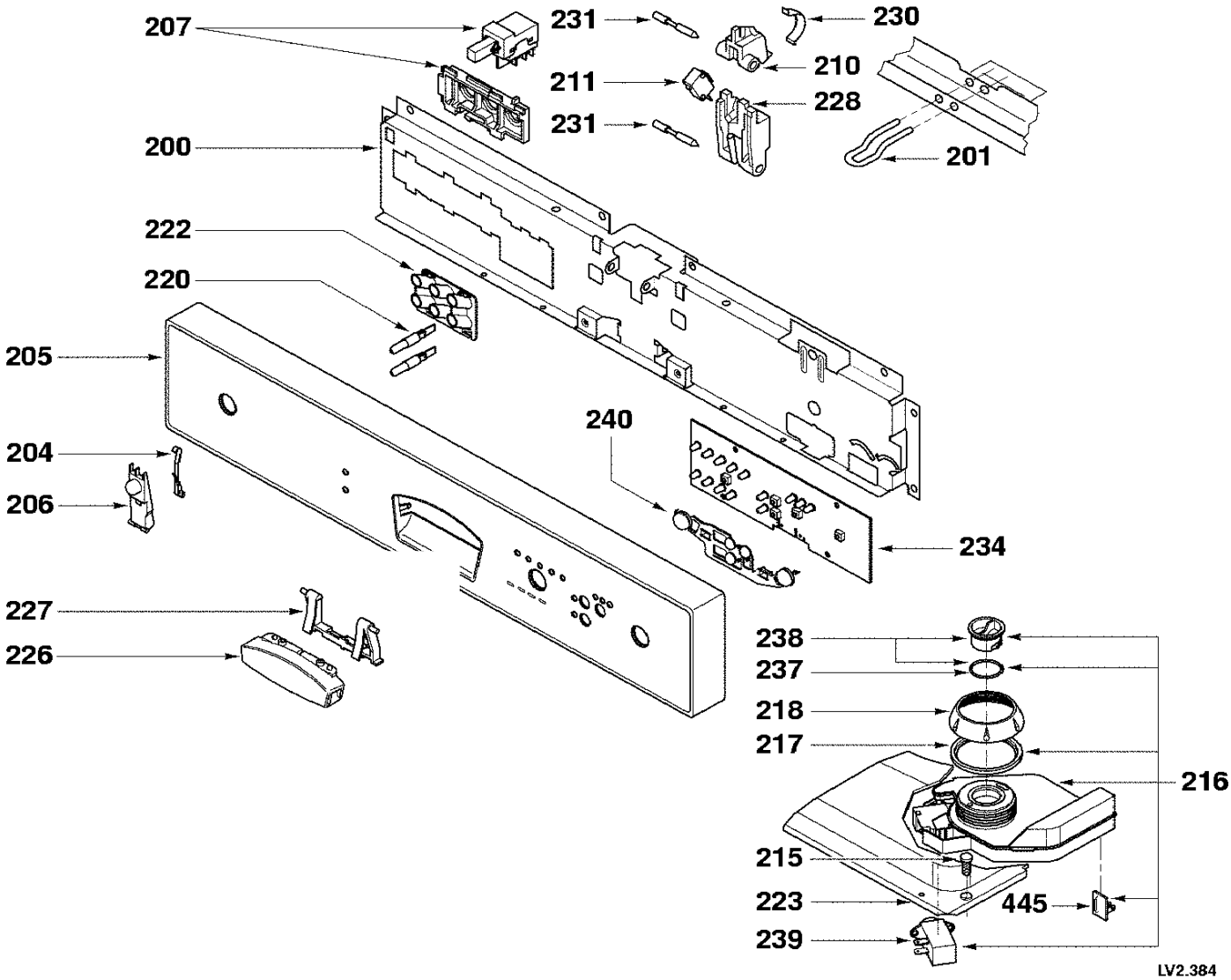
207
231
230
210
211
228
231
200
201
222
220
205
240
204
206
234
227
226
238
237
218
217
216
215
223
445
239
LV2.384

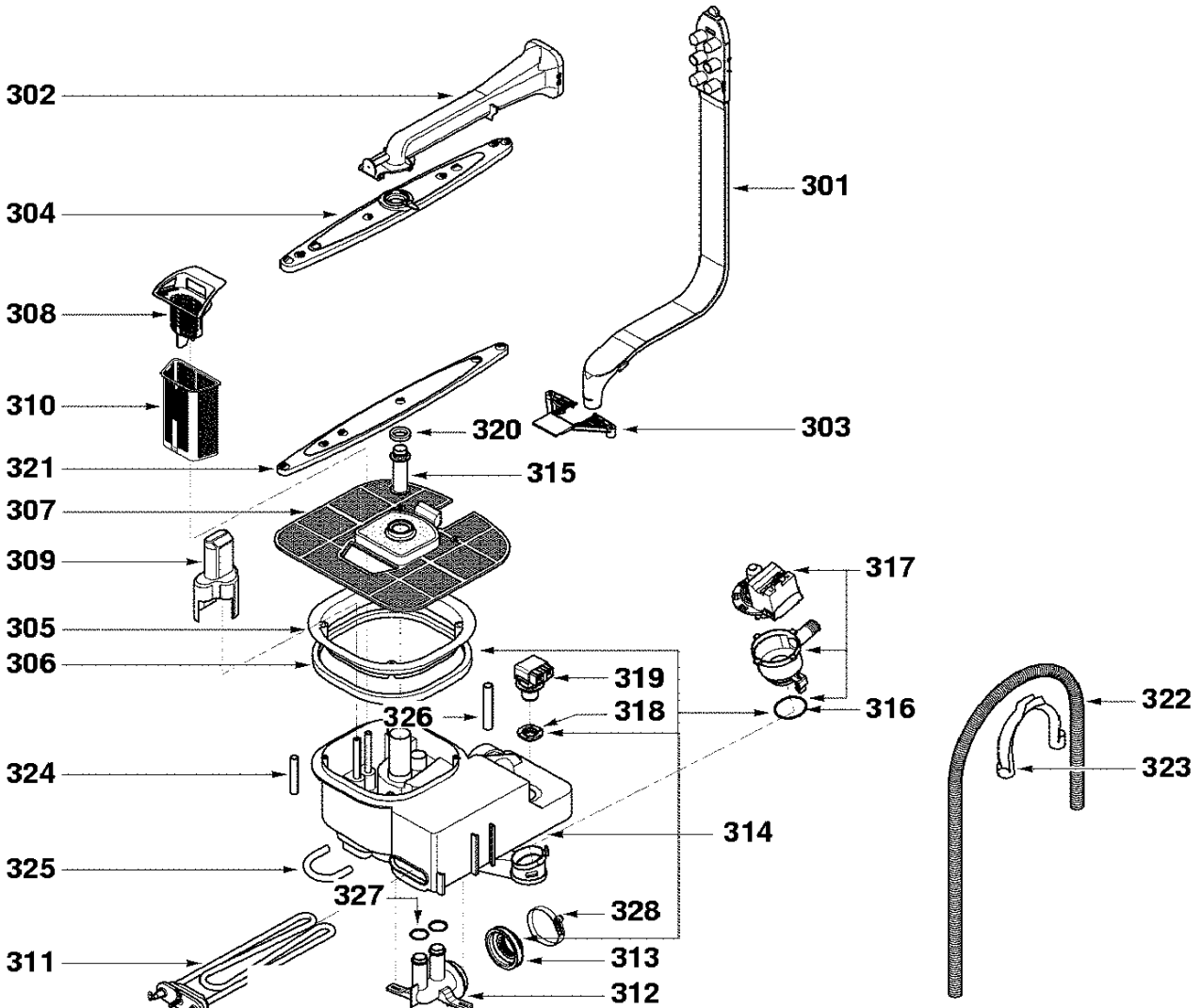
302
304
308
310
321
307
309
305
306
324
325
311
301
303
320
315
317
319
318
326
316
314
327
328
313
312
322
323

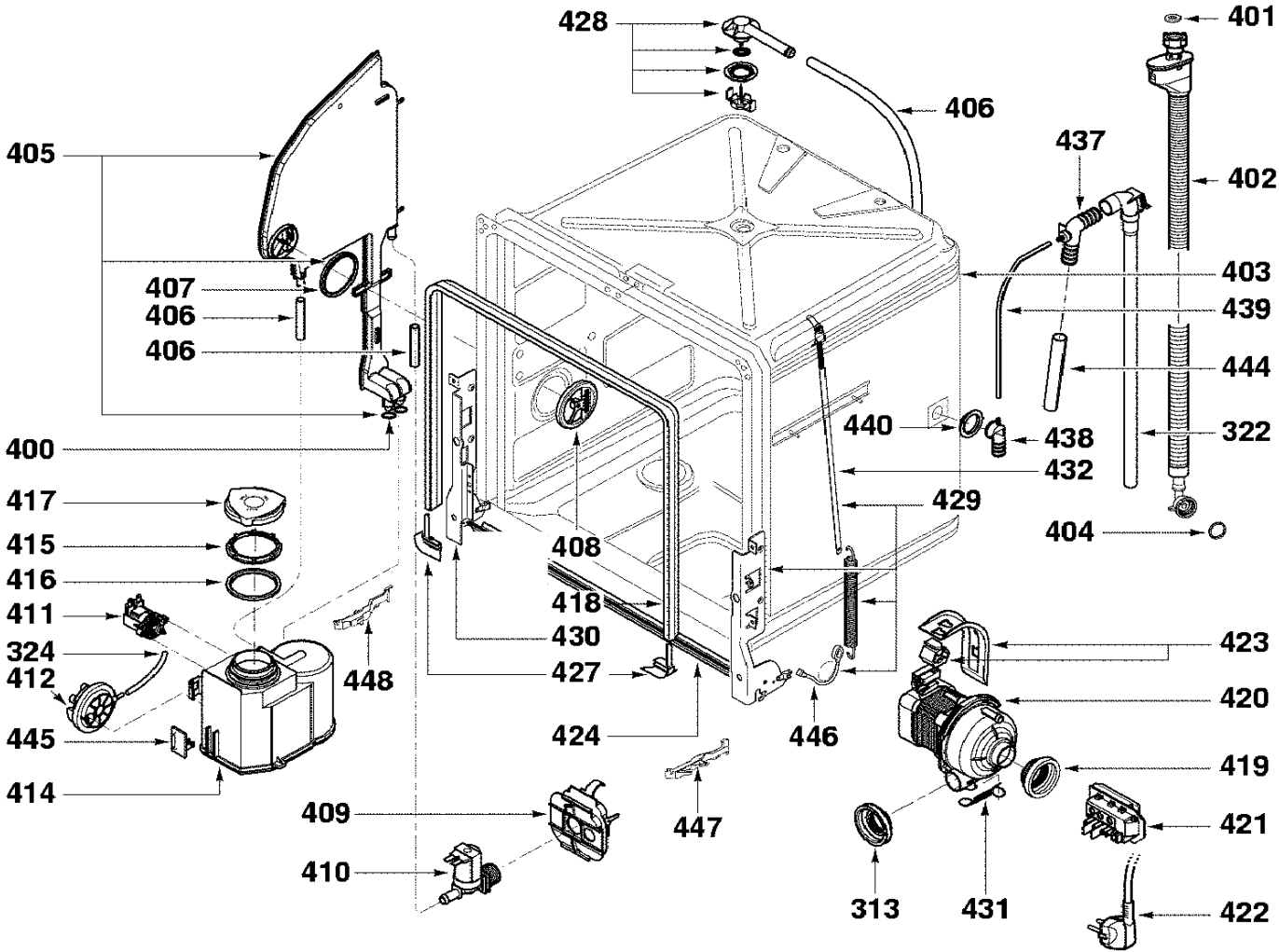
428
401
406
405
437
402
407
403
406
439
406
444
440
438
322
400
432
417
429
415
404
408
416
418
411
430
324
423
412
448
427
420
445
424
446
419
414
409
447
421
410
313
431
422

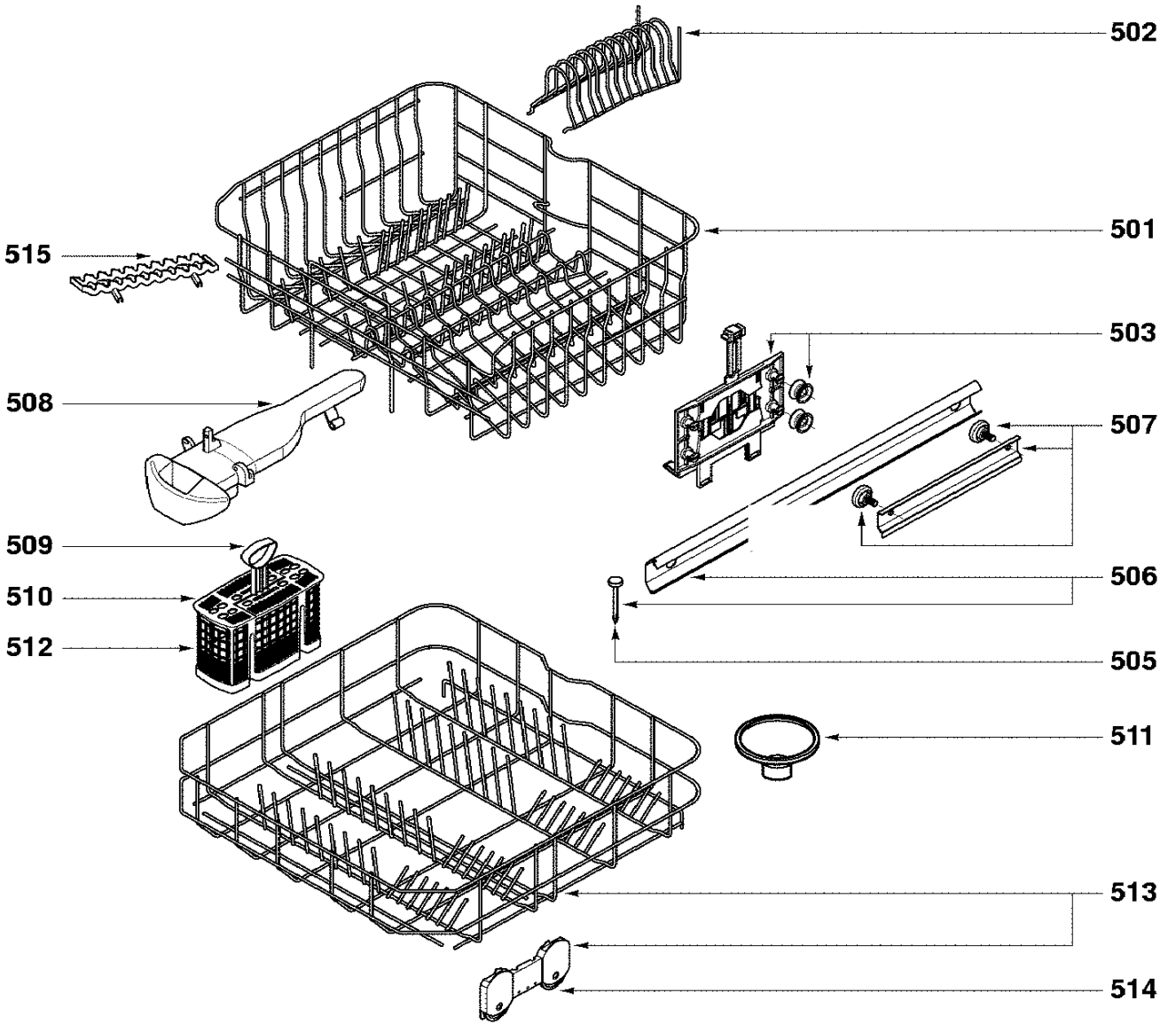
502
501
515
503
508
507
509
506
510
512
505
511
513
514