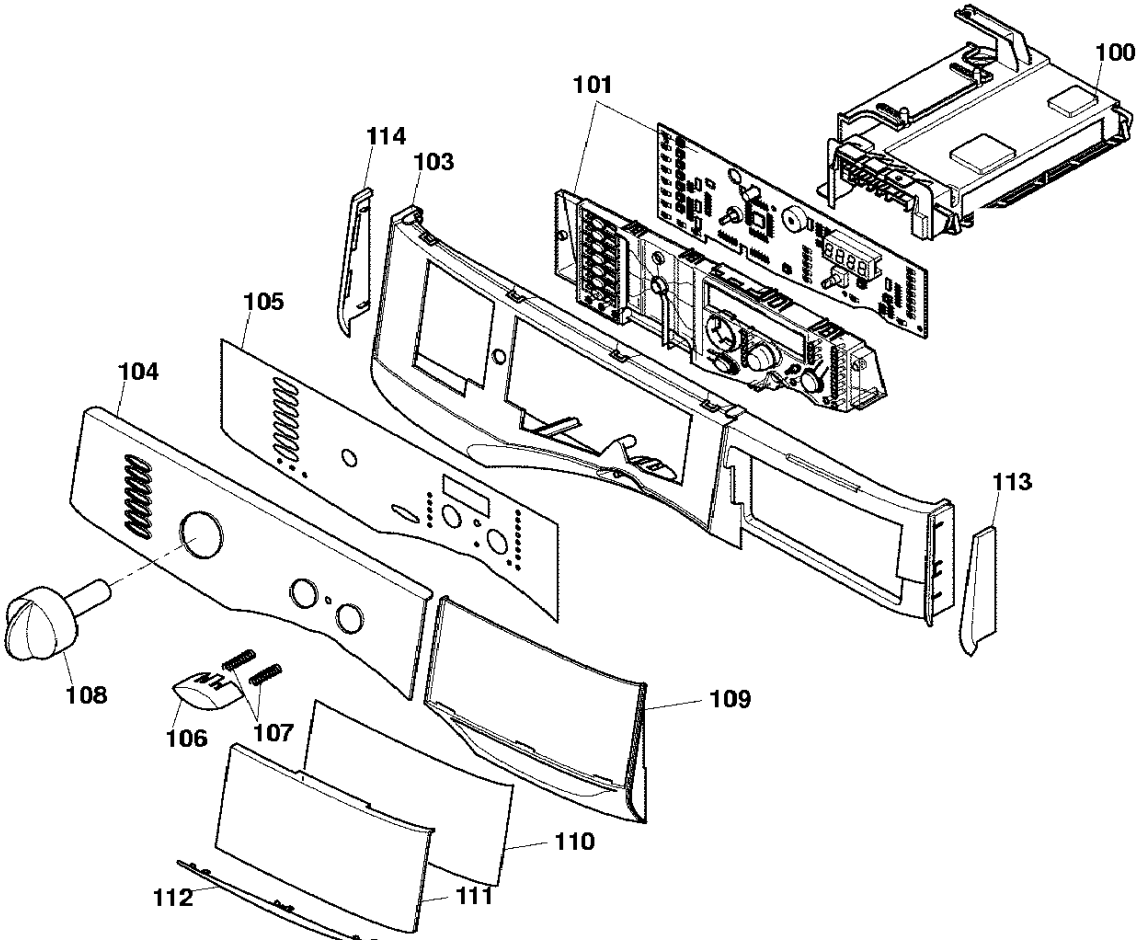
100
101
114
103
105
104
113
108
106
107
109
110
112
111

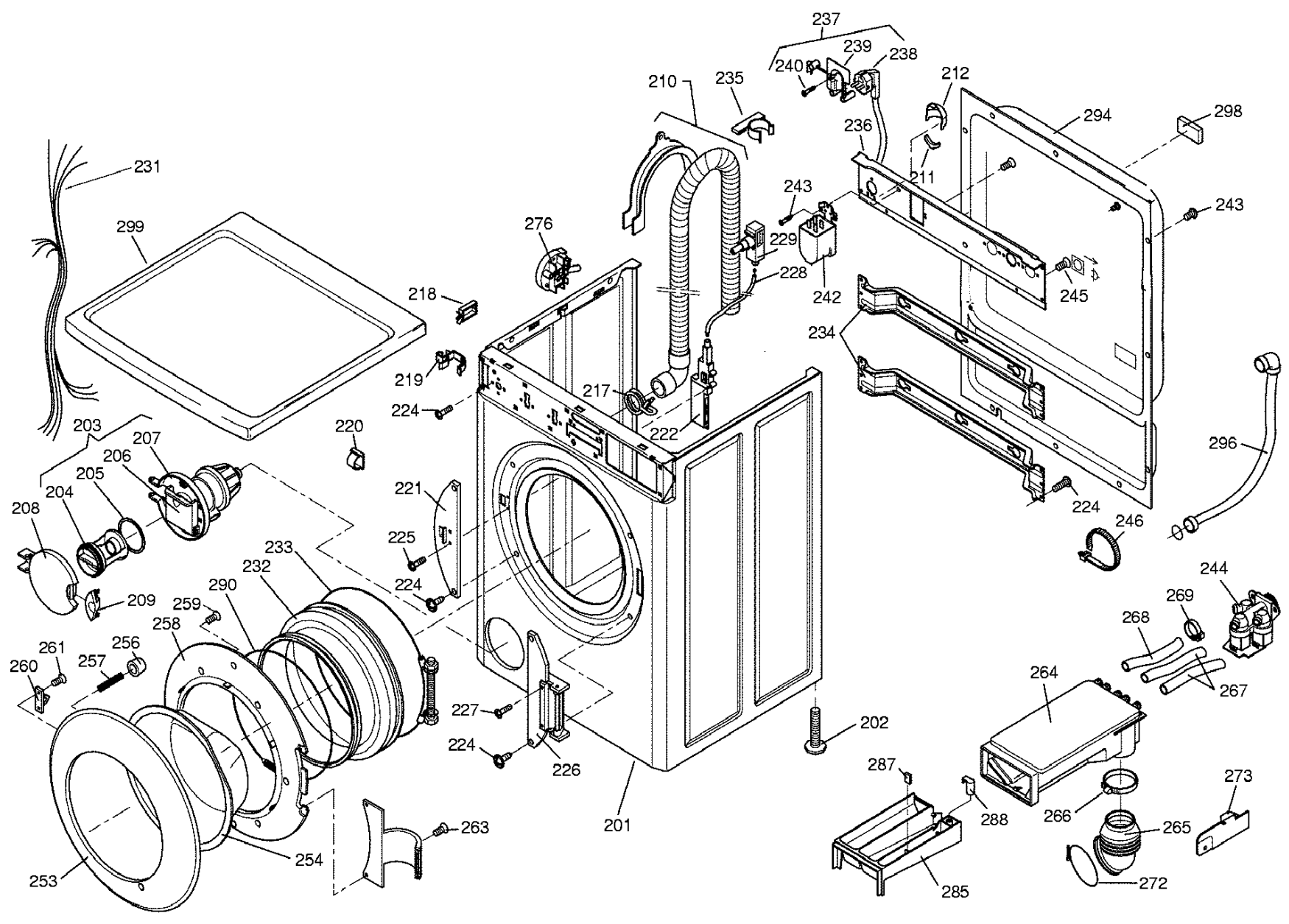
237
239
238
240
210
235
212
294
298
236
211
231
243
243
299
276
229
228
242
245
218
234
219
217
224
222
203
220
207
206
205
204
208
221
296
224
246
225
233
232
224
290
209
259
244
269
258
268
261
256
260
257
264
267
227
202
224
226
287
273
288
266
263
201
265
254
253
272
285

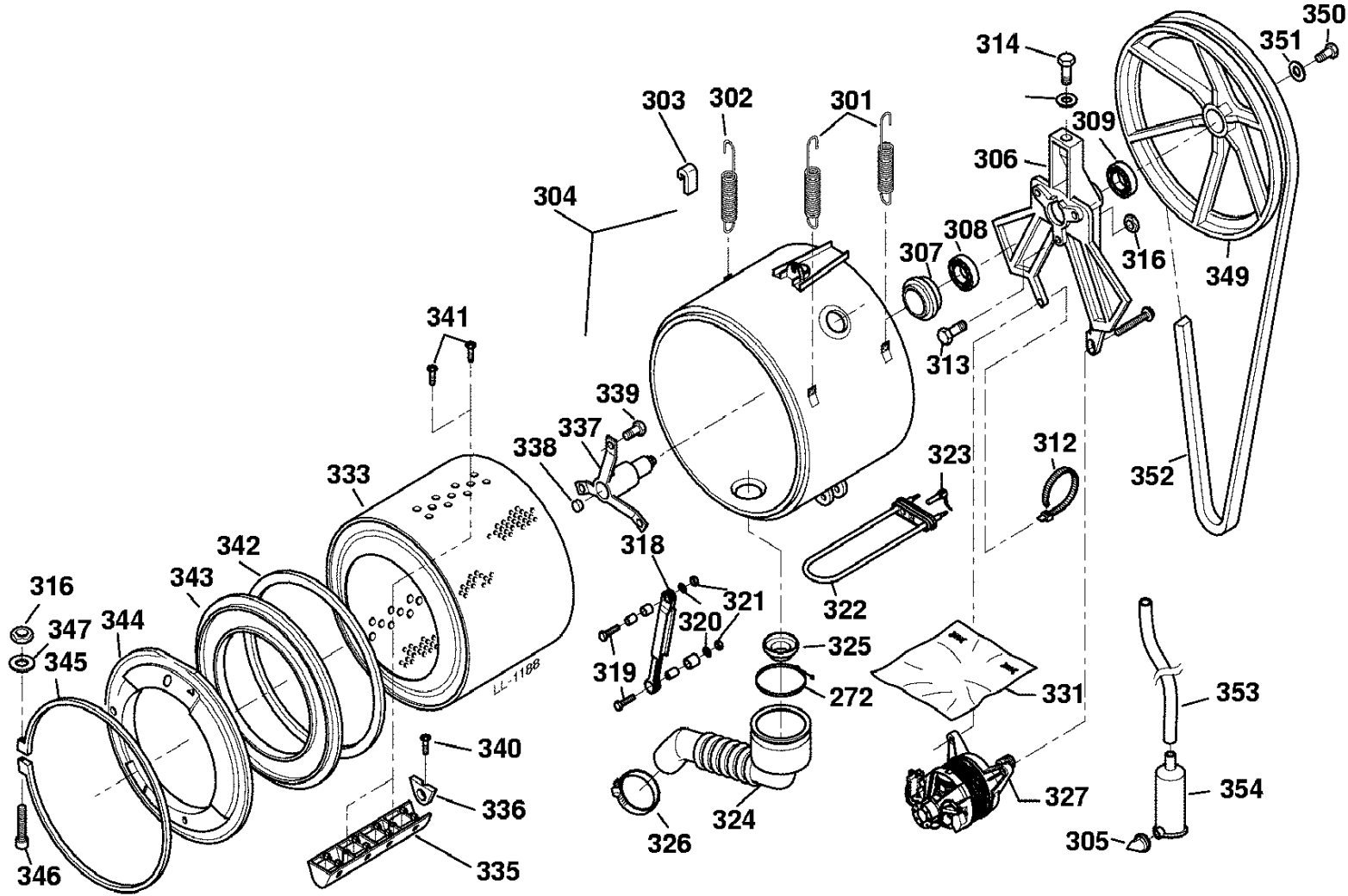
350
351
314
303
302
301
309
306
304
308
307
316
349
341
313
339
337
338
312
323
333
352
342
318
343
316
321
344
320
322
347
325
345
319
272
331
353
340
336
327
354
324
326
305
335
346
LL-1188