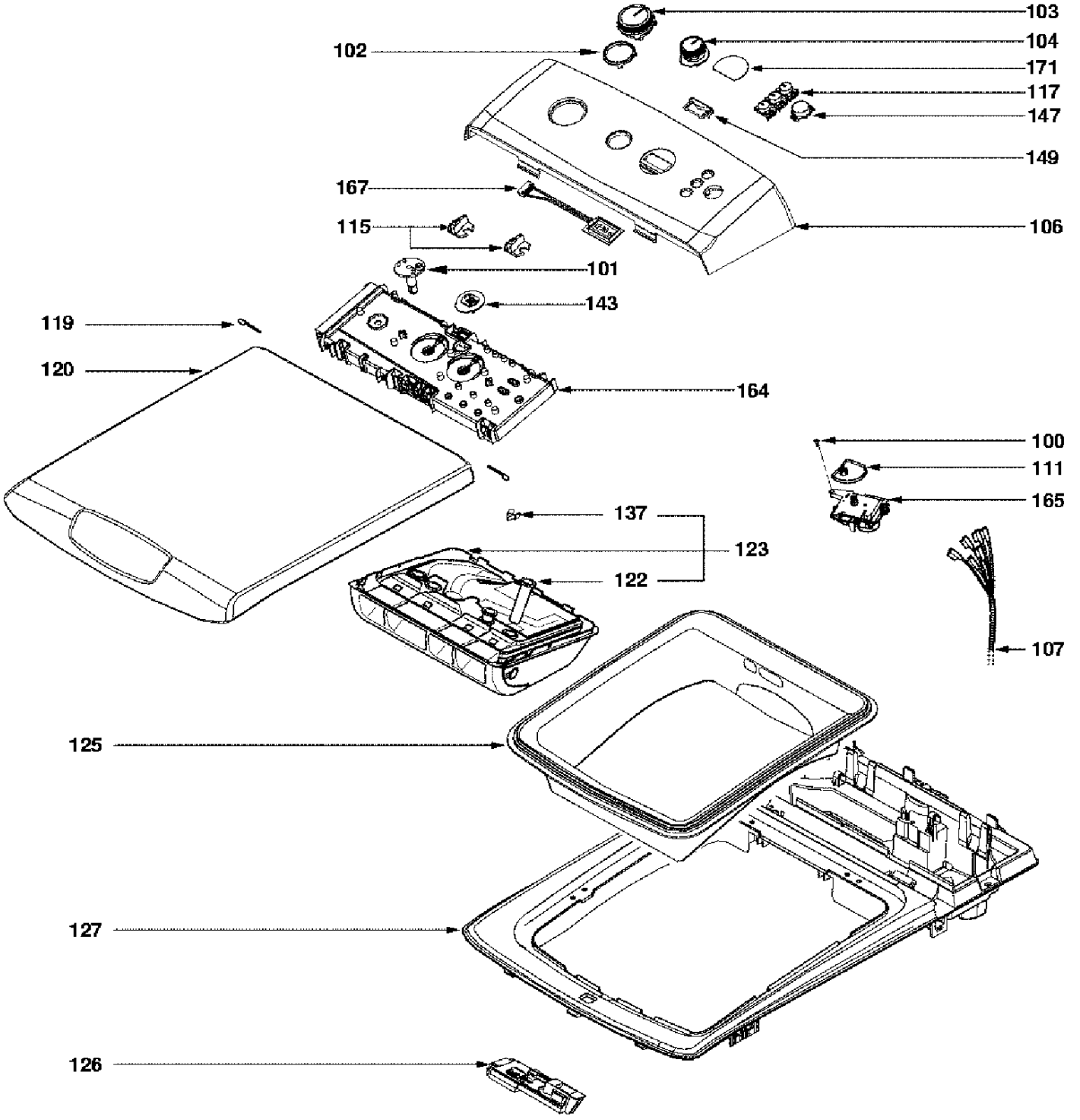
103
102
104
171
117
147
149
167
106
115
101
143
119
120
164
100
111
165
137
123
122
107
125
127
126

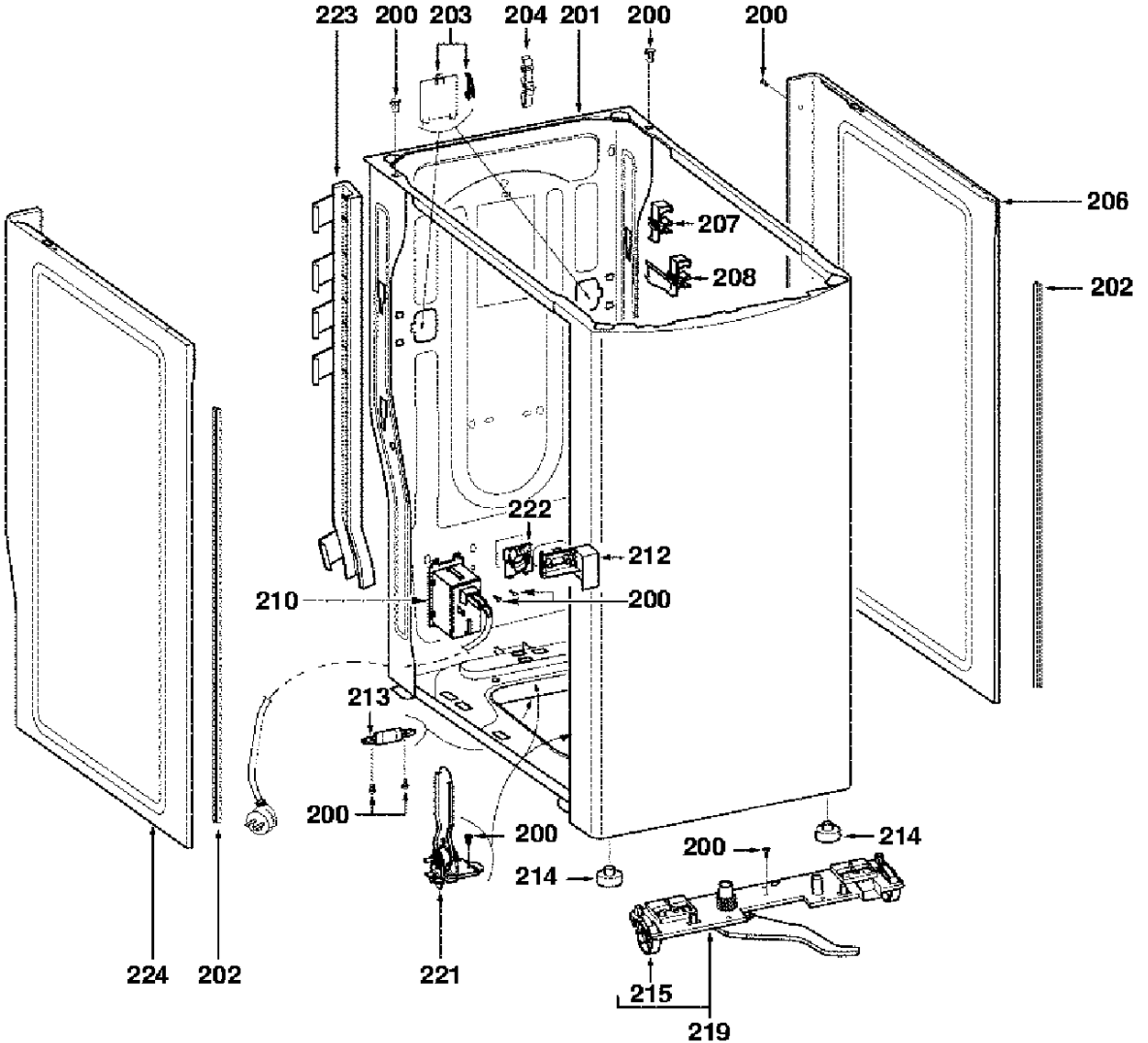
223
200
203
204
201
200
200
206
207
208
202
222
212
210
200
213
200
200
214
200
214
224
202
221
215
219

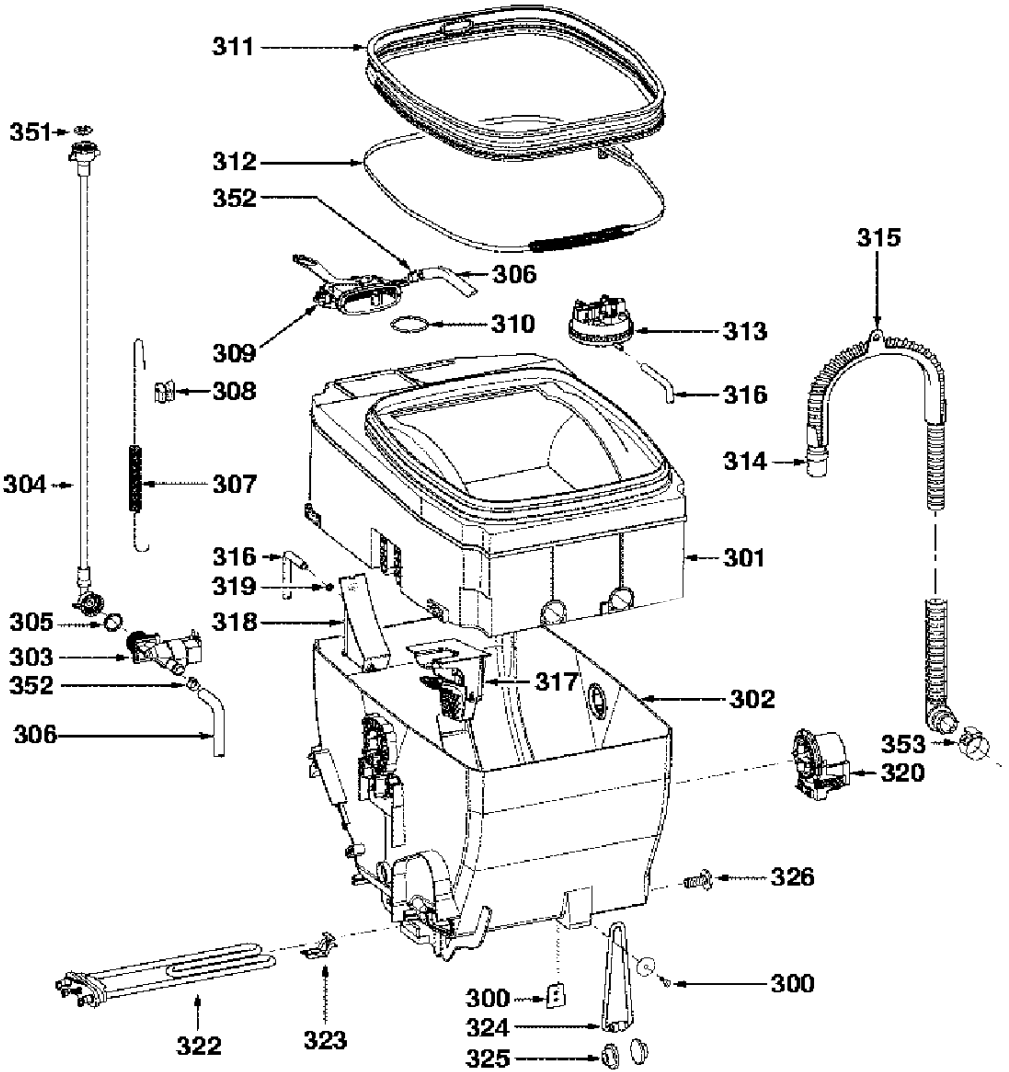
311
351
312
352
306
315
310
313
309
308
316
314
304
307
301
316
319
305
318
303
317
352
302
306
353
320
326
300
300
324
322
323
325

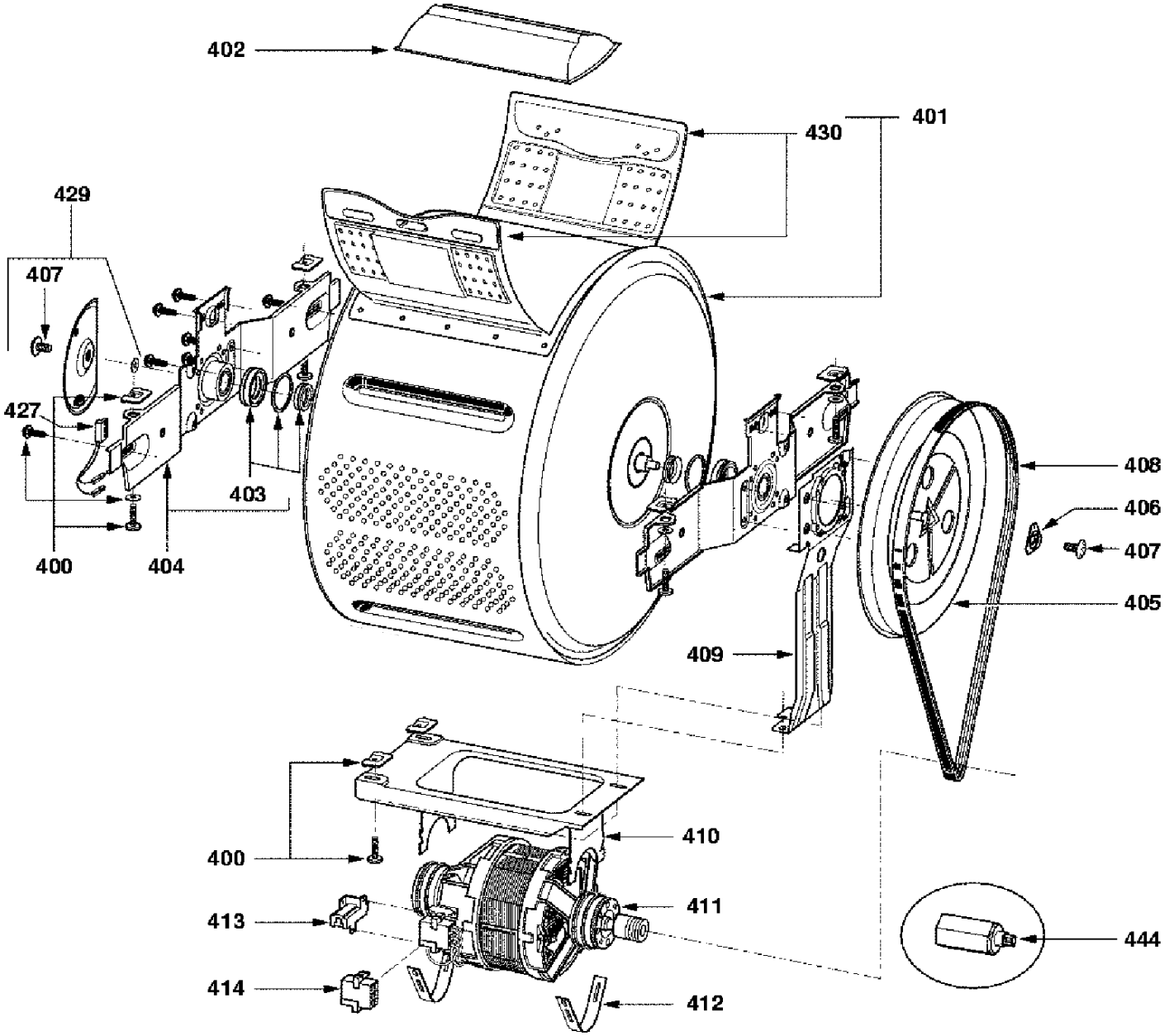
402
430
401
429
407
427
403
400
404
408
406
407
405
409
400
410
411
413
414
412
444