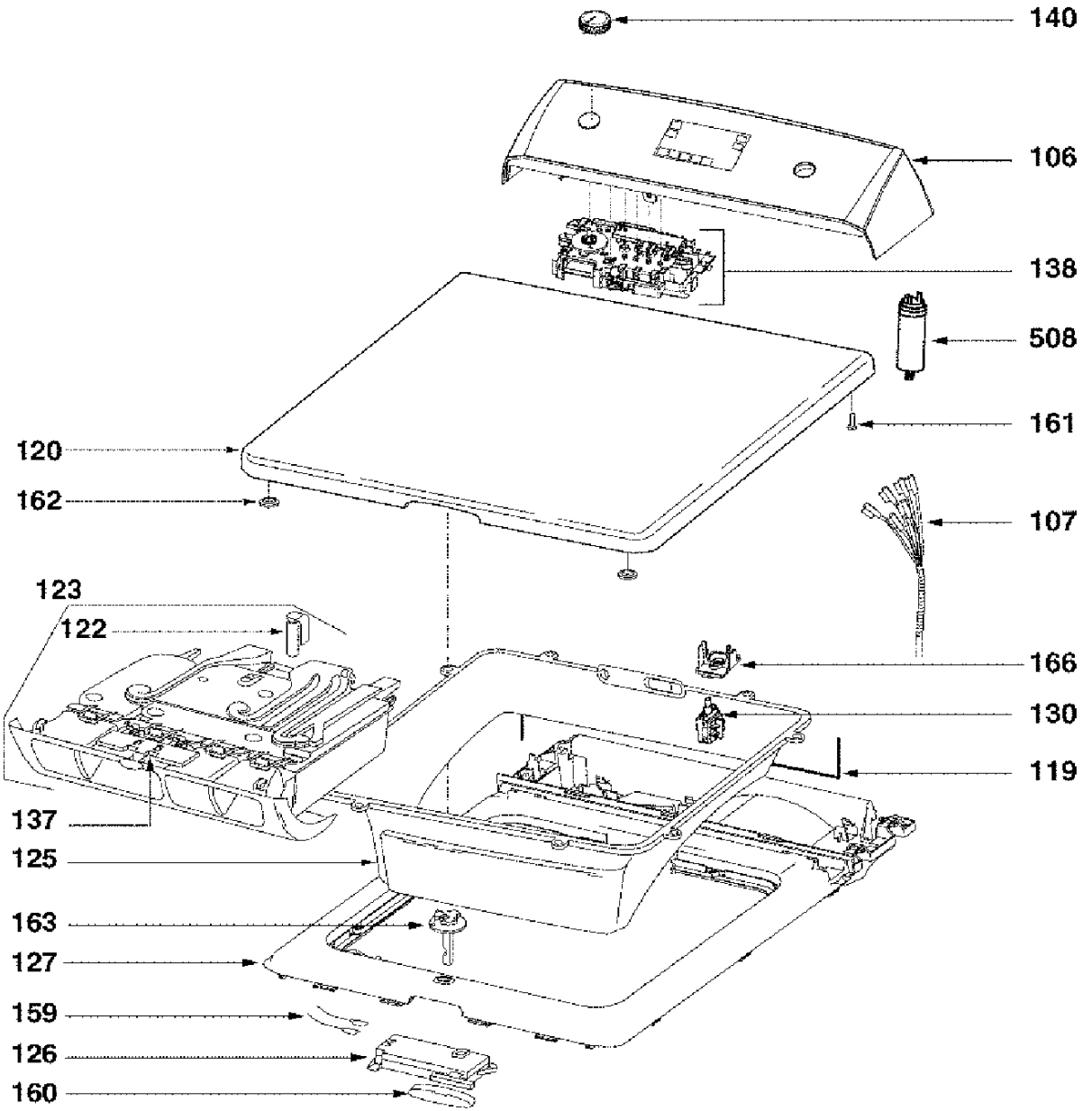
140
106
138
508
161
120
162
107
123
122
166
130
119
137
125
163
127
159
126
160

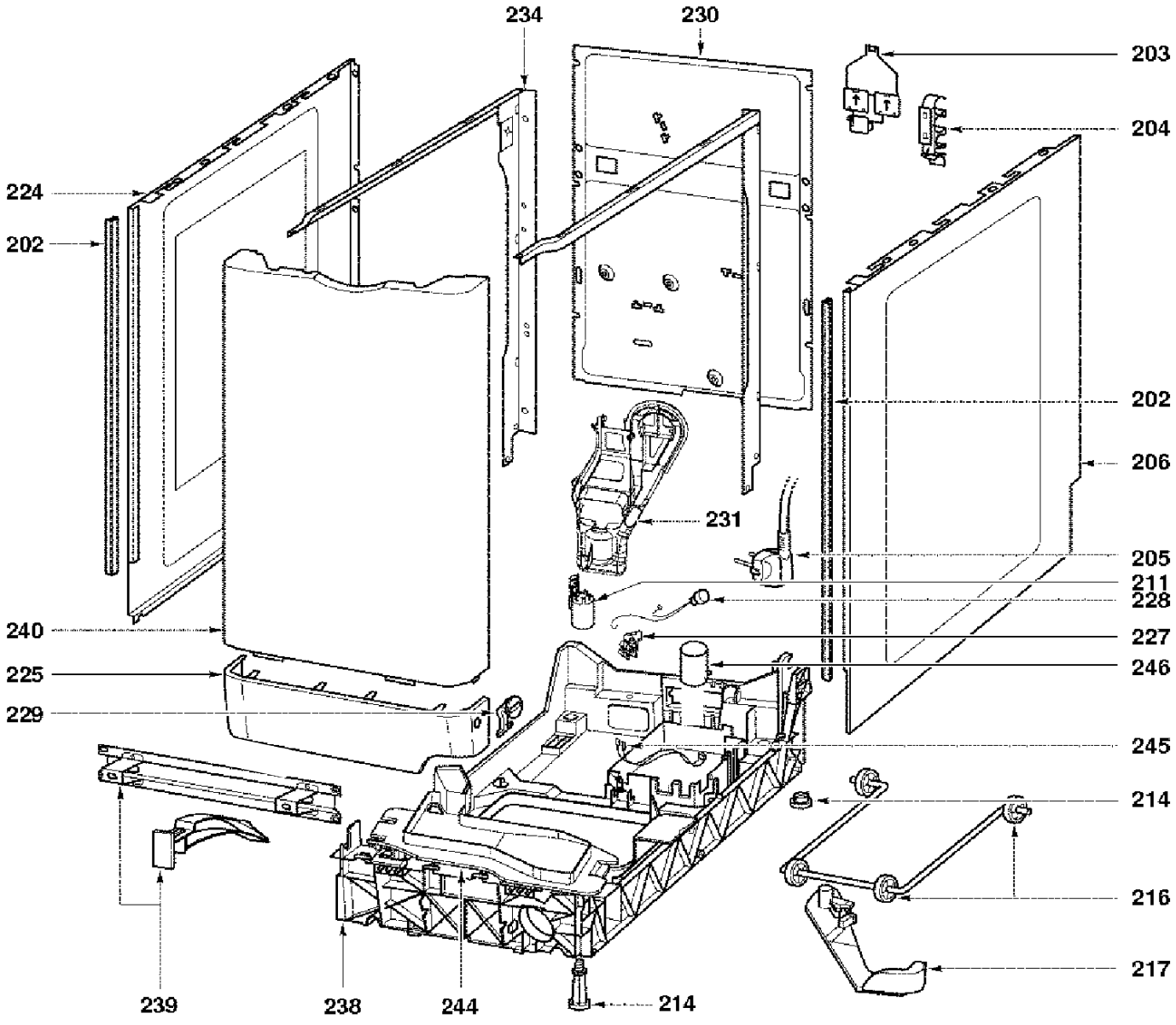
234
230
203
204
224
202
202
206
231
205
211
228
240
227
225
246
229
245
214
216
217
239
238
244
214

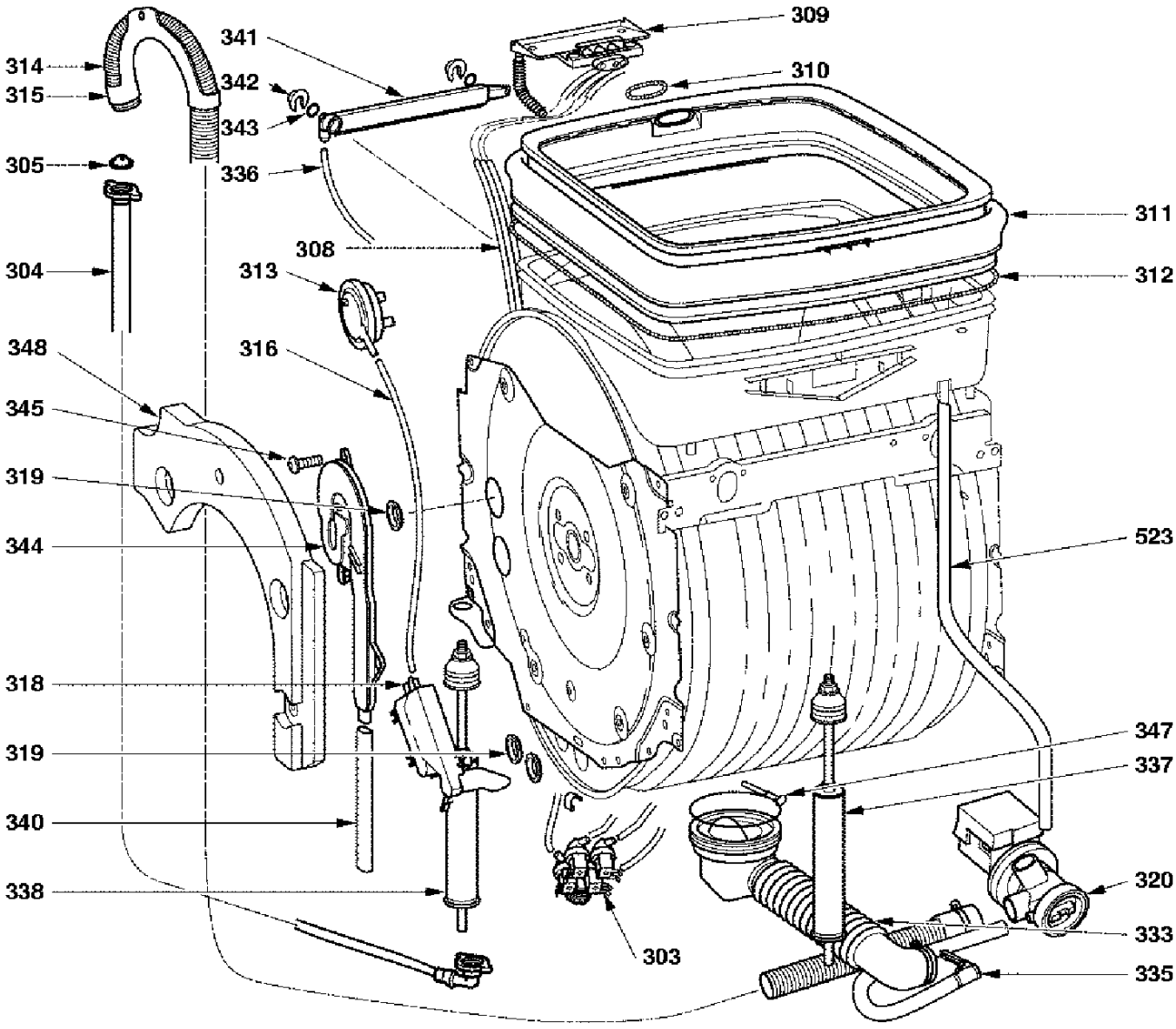
309
341
310
314
342
315
343
305
336
311
308
304
313
312
348
316
345
319
523
344
318
347
319
337
340
320
338
333
303
335