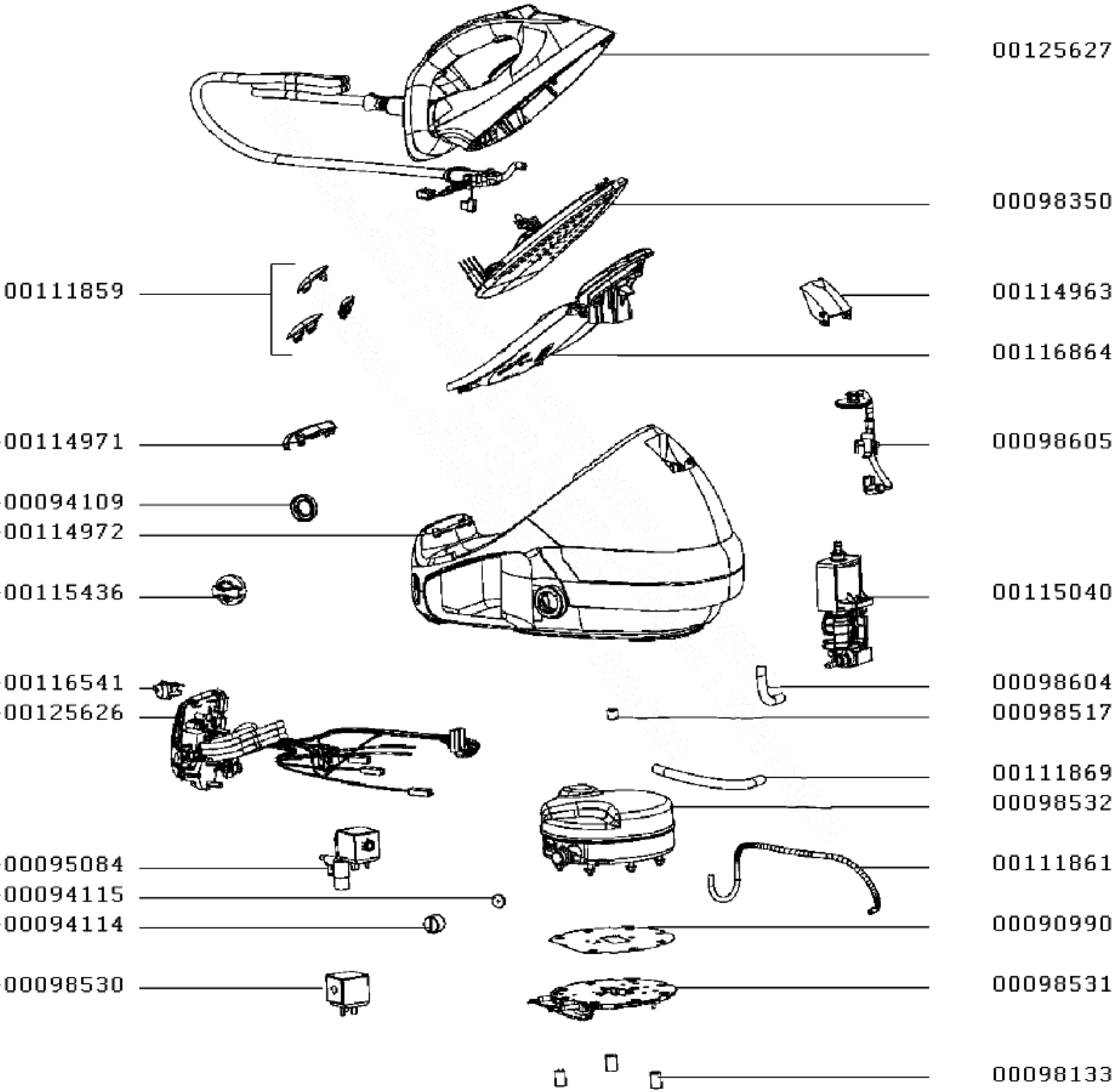
00125627
00098350
00111859
00114963
00116864
00114971
00098605
00094109
00114972
00115436
00115040
00116541
00125626
00098604
00098517
00111869
00098532
00095084
00111861
00094115
00094114
00090990
00098530
00098531
00098133