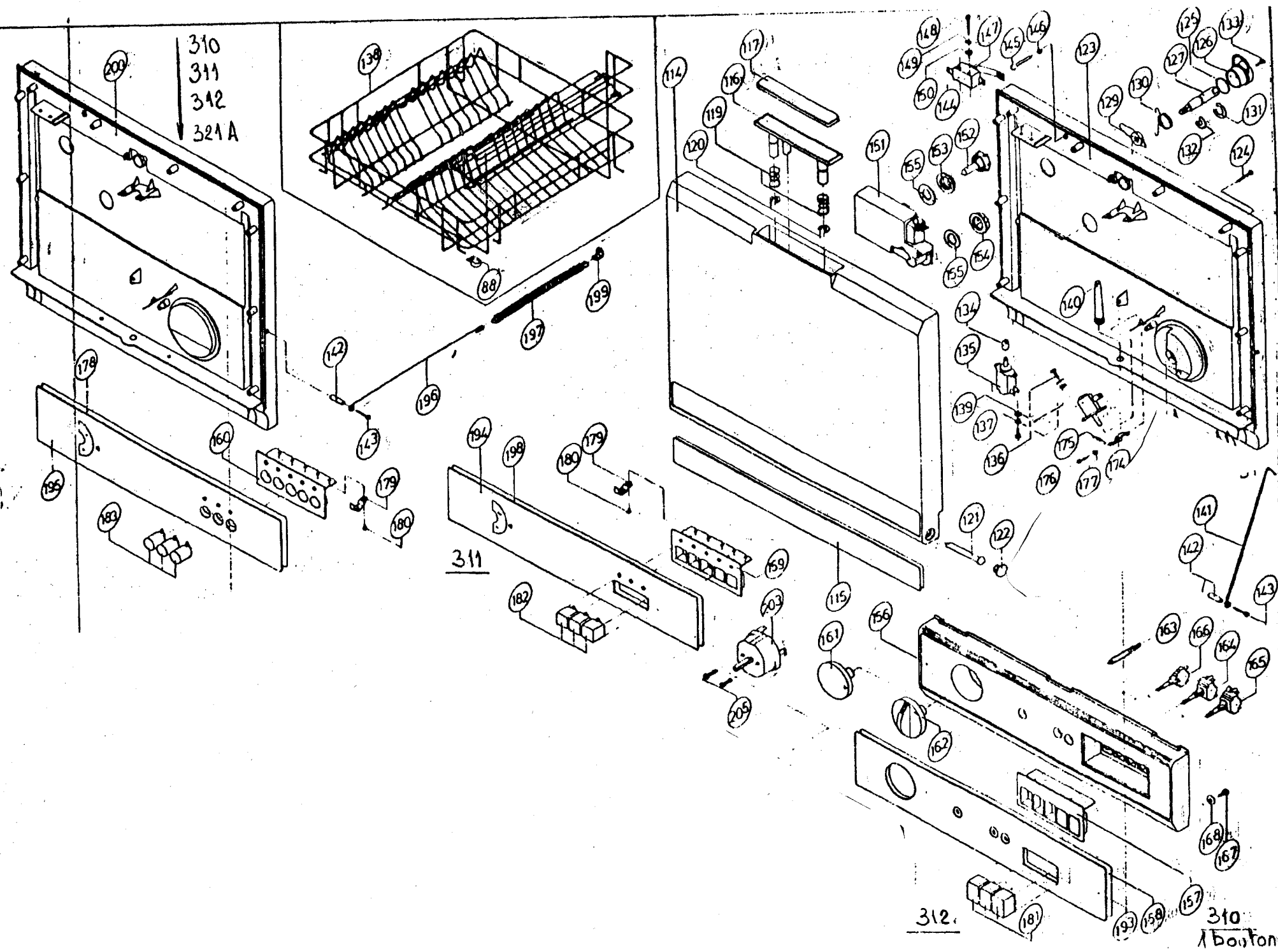
310
311
312
321 A
311
312
310
1 Bouton

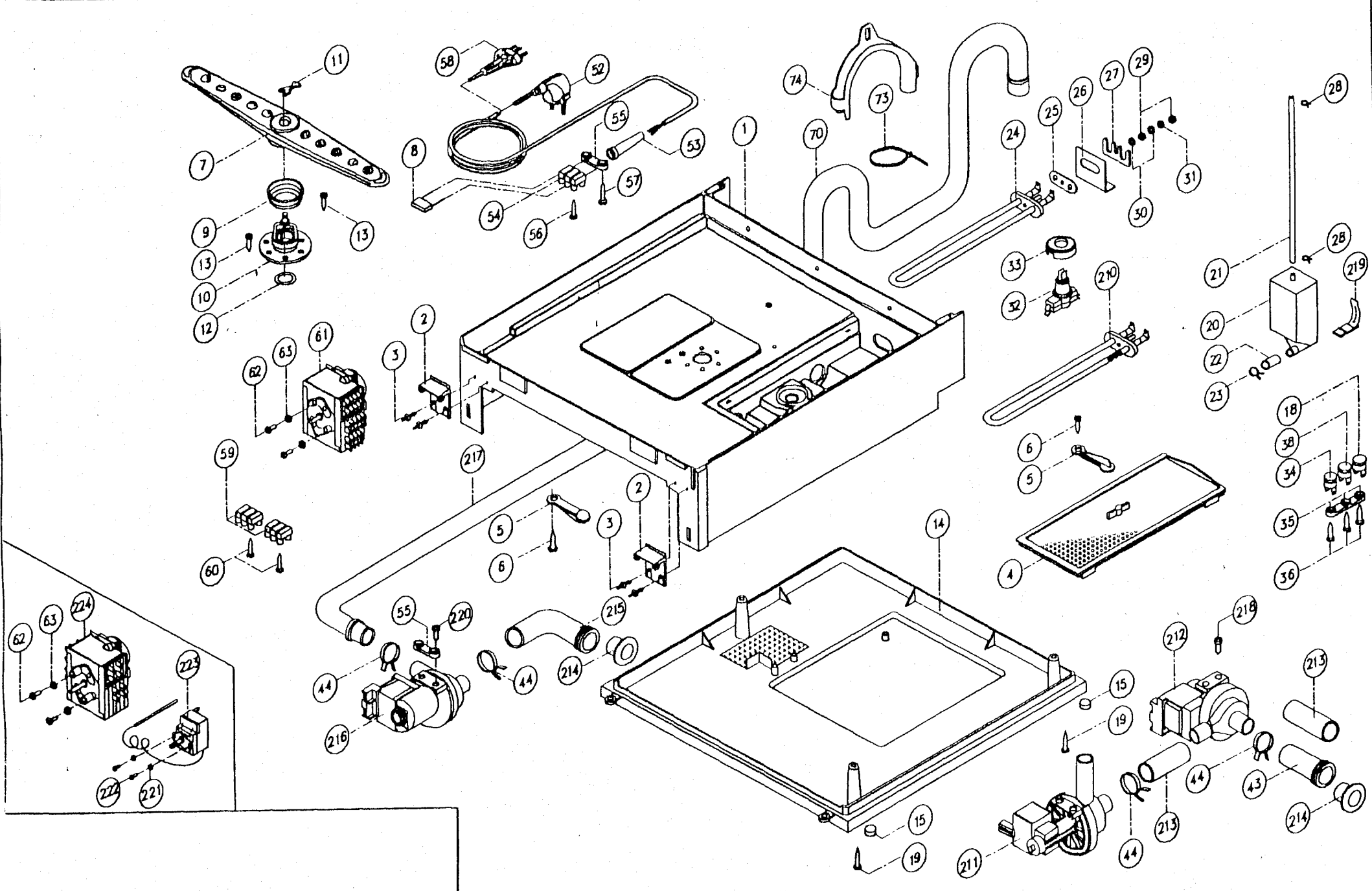
1
2
3
4
5
6
7
8
9
10
11
12
13
14
15
18
19
20
21
22
23
24
25
26
27
28
29
30
31
32
33
34
35
36
38
43
44
52
53
54
55
56
57
58
59
60
61
62
63
70
73
74
210
211
212
213
214
215
216
217
218
219
220
221
222
223
224

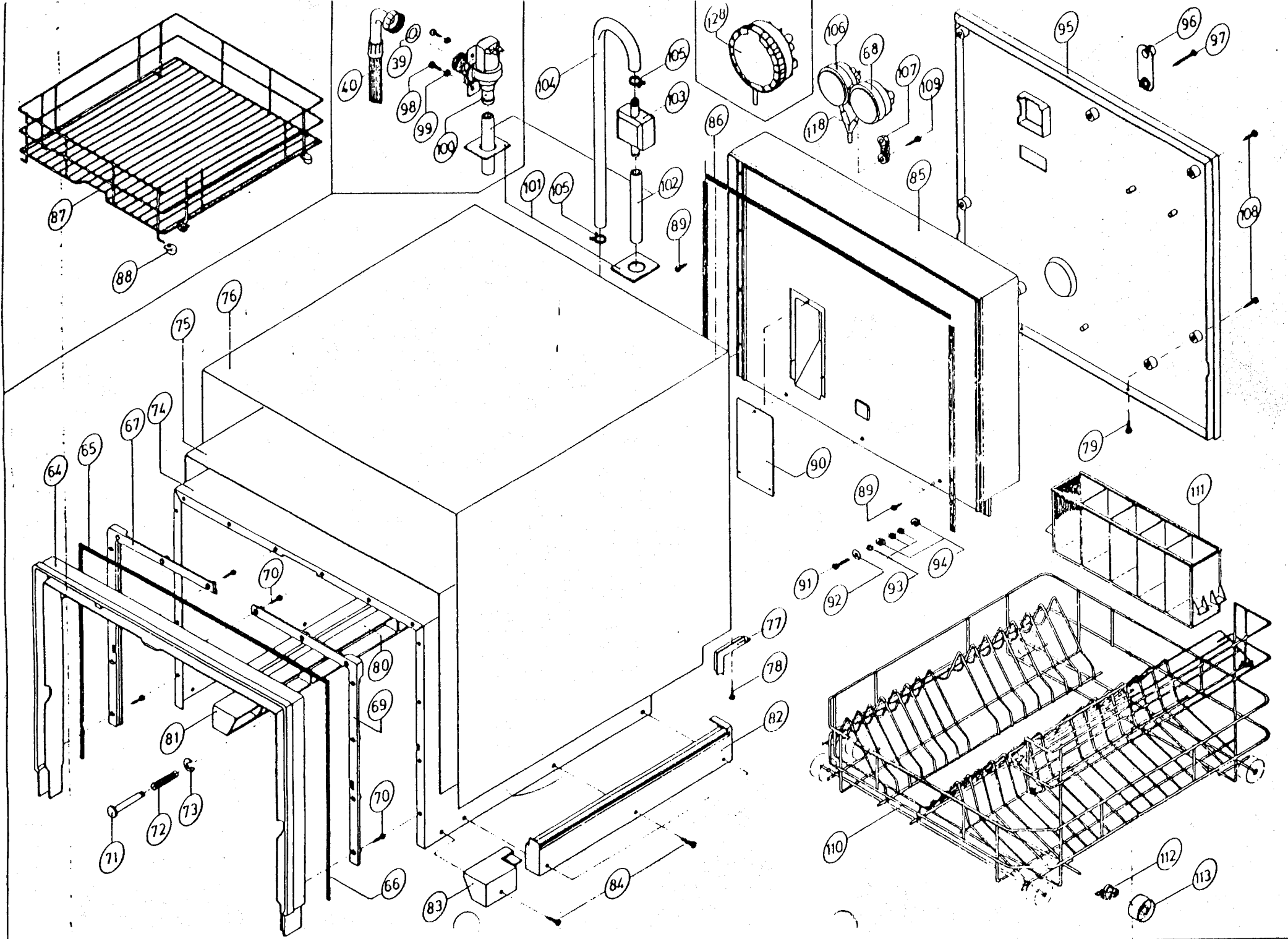
87
88
40
39
98
99
100
104
105
103
102
101
105
89
128
106
68
107
109
118
86
85
95
96
97
108
76
75
74
67
65
64
70
80
69
81
73
72
71
70
66
83
84
77
78
82
90
89
91
92
93
94
79
111
110
112
113

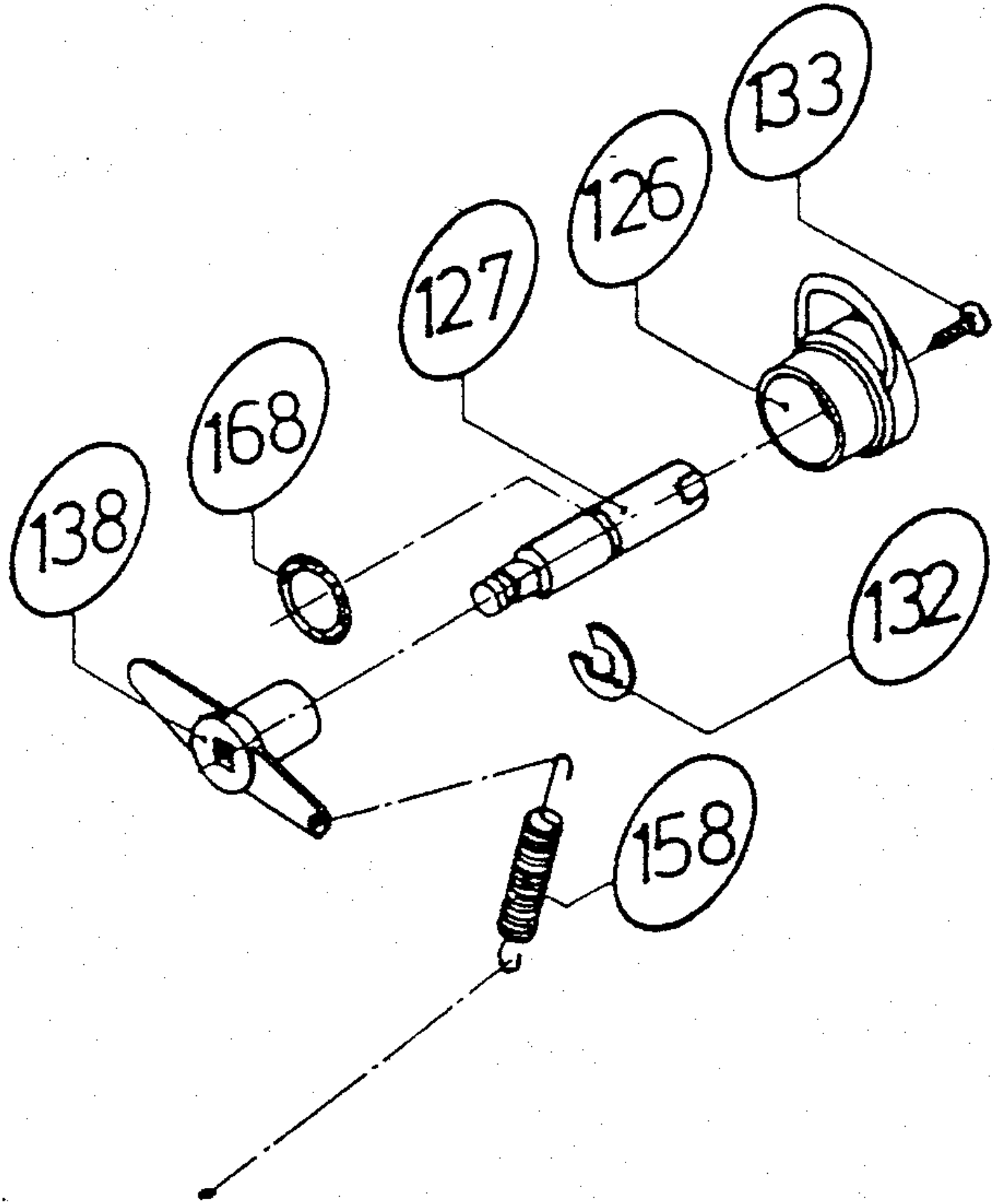
133
126
127
168
138
132
158