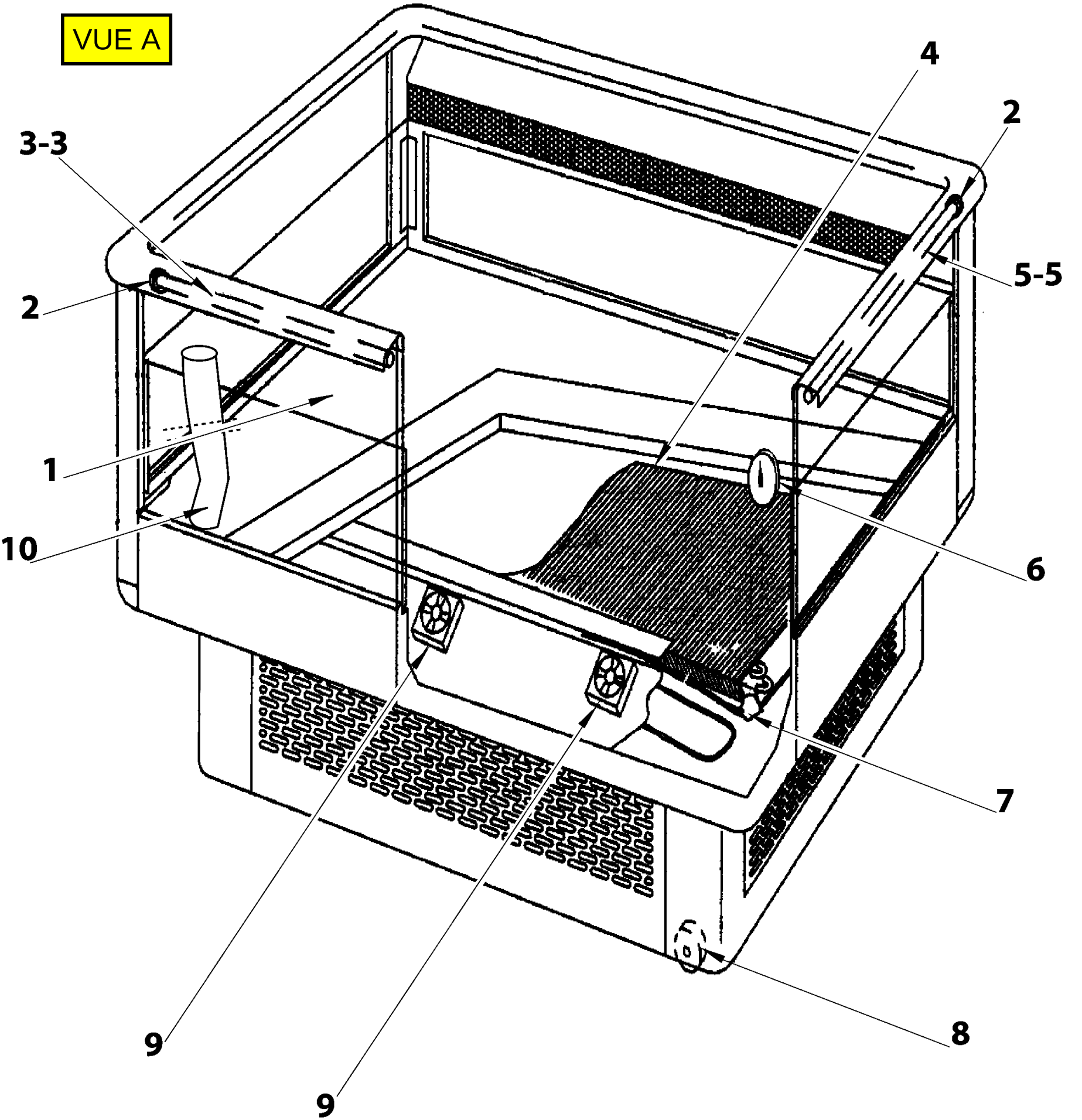
VUE A
4
2
3-3
5-5
2
1
10
6
7
9
8
9

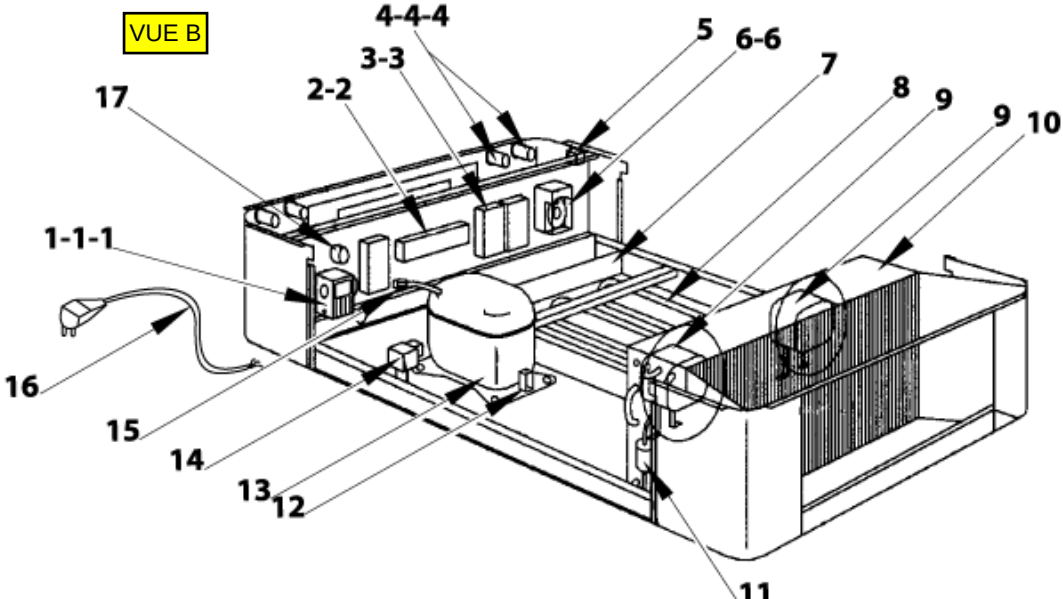
VUE B
4-4-4
5
6-6
3-3
7
2-2
8
9
9
10
17
1-1-1
16
15
14
13
12
11