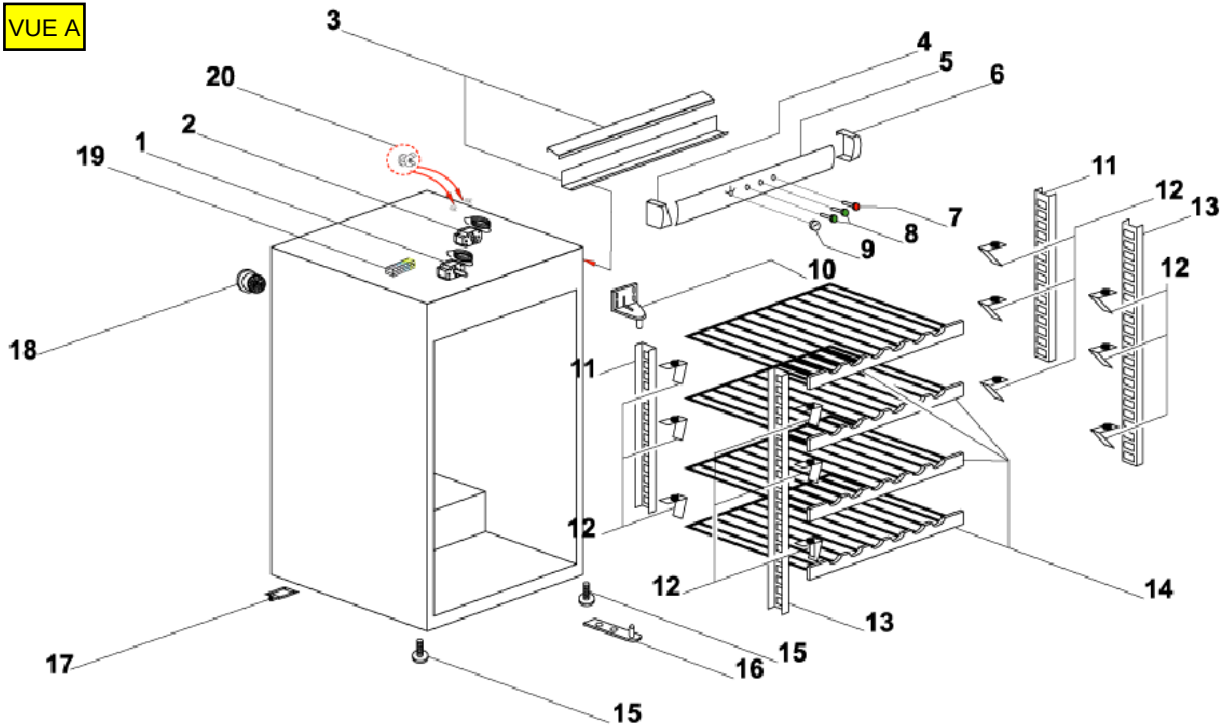
VUE A
3
4
5
6
20
2
1
19
7
8
9
11
12
13
12
10
18
11
12
12
14
13
17
15
16
15

VUE B

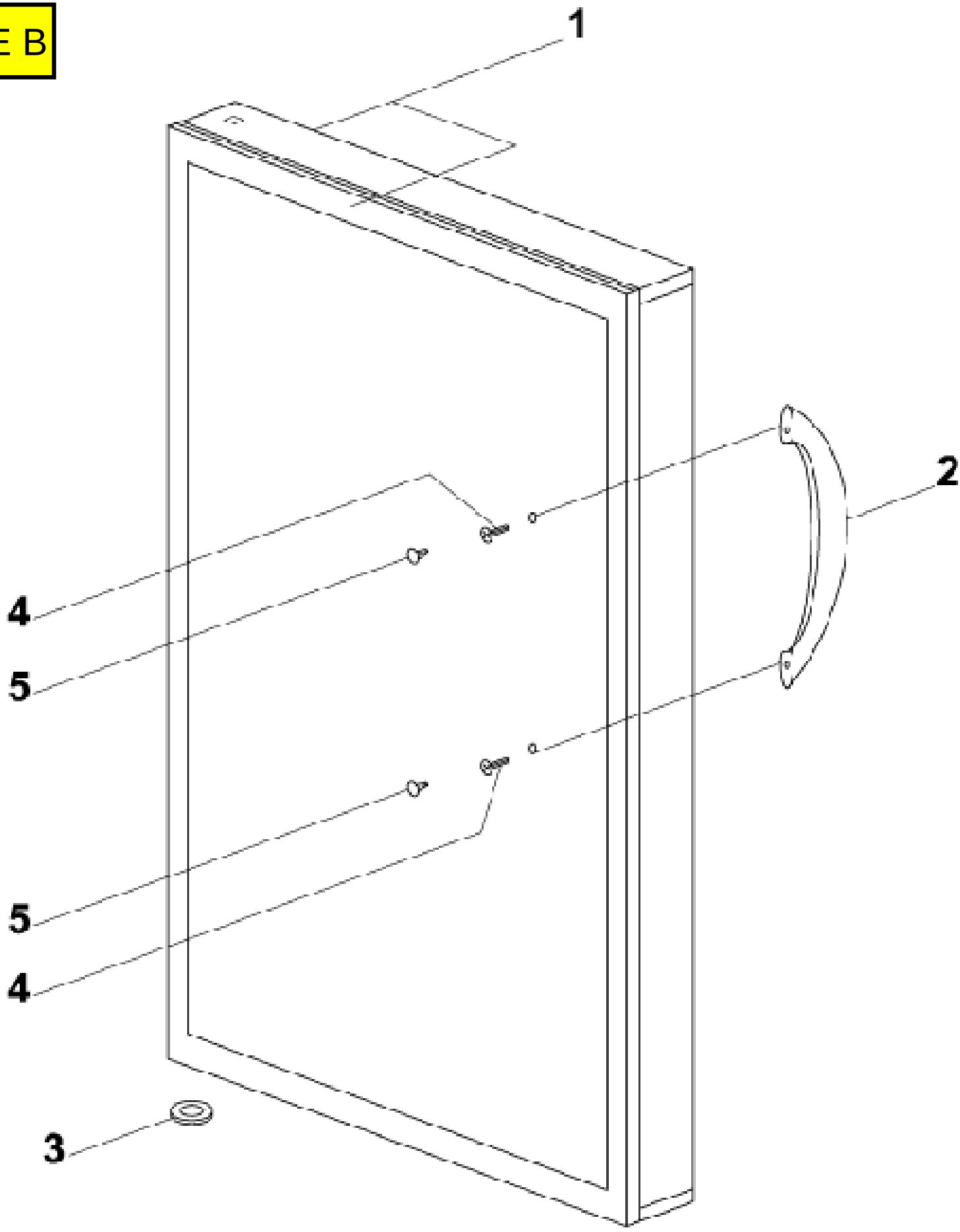
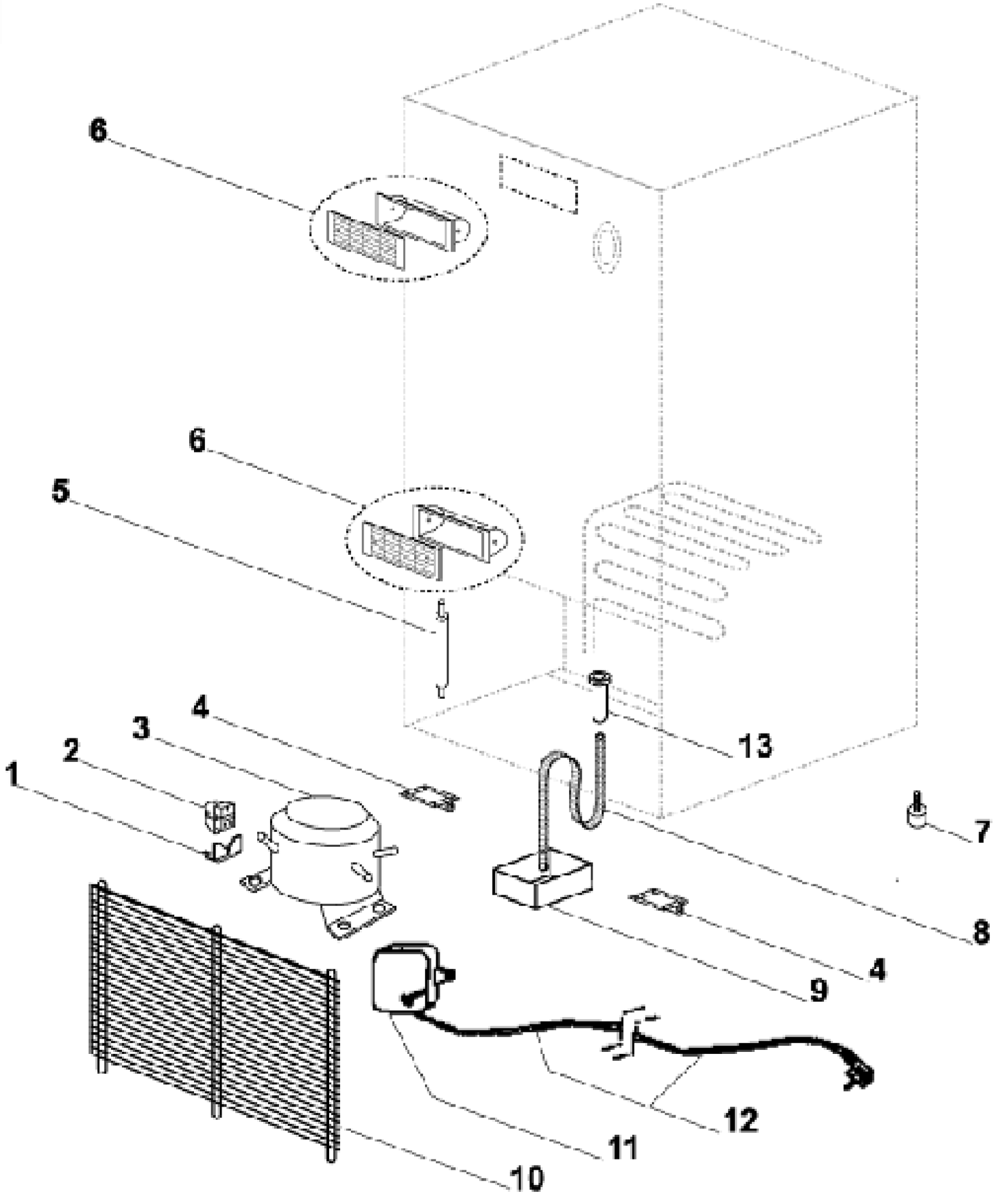
VUE C