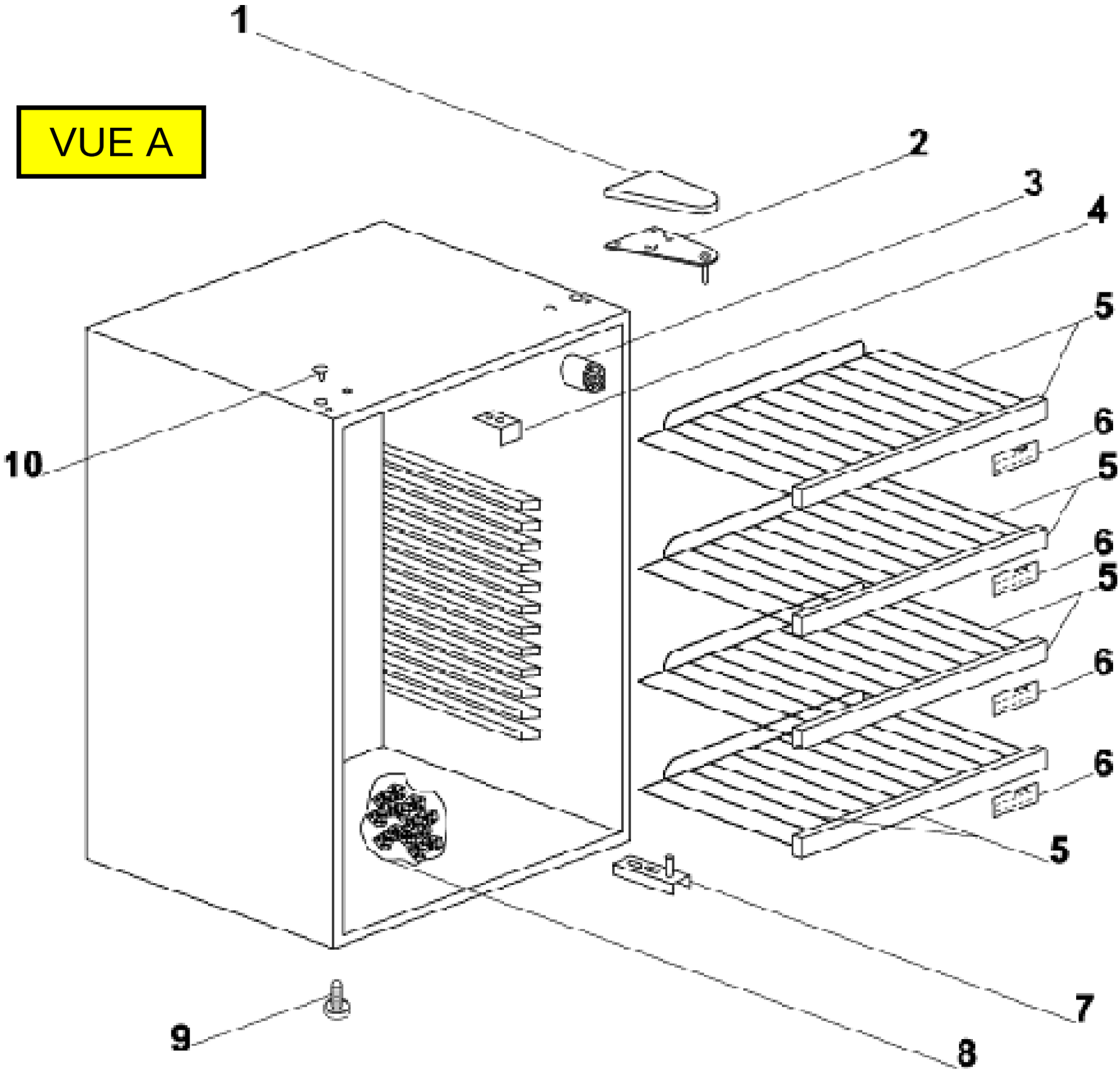
VUE A
1
2
3
4
5
6
5
6
5
6
6
5
10
9
8
7

VUE B

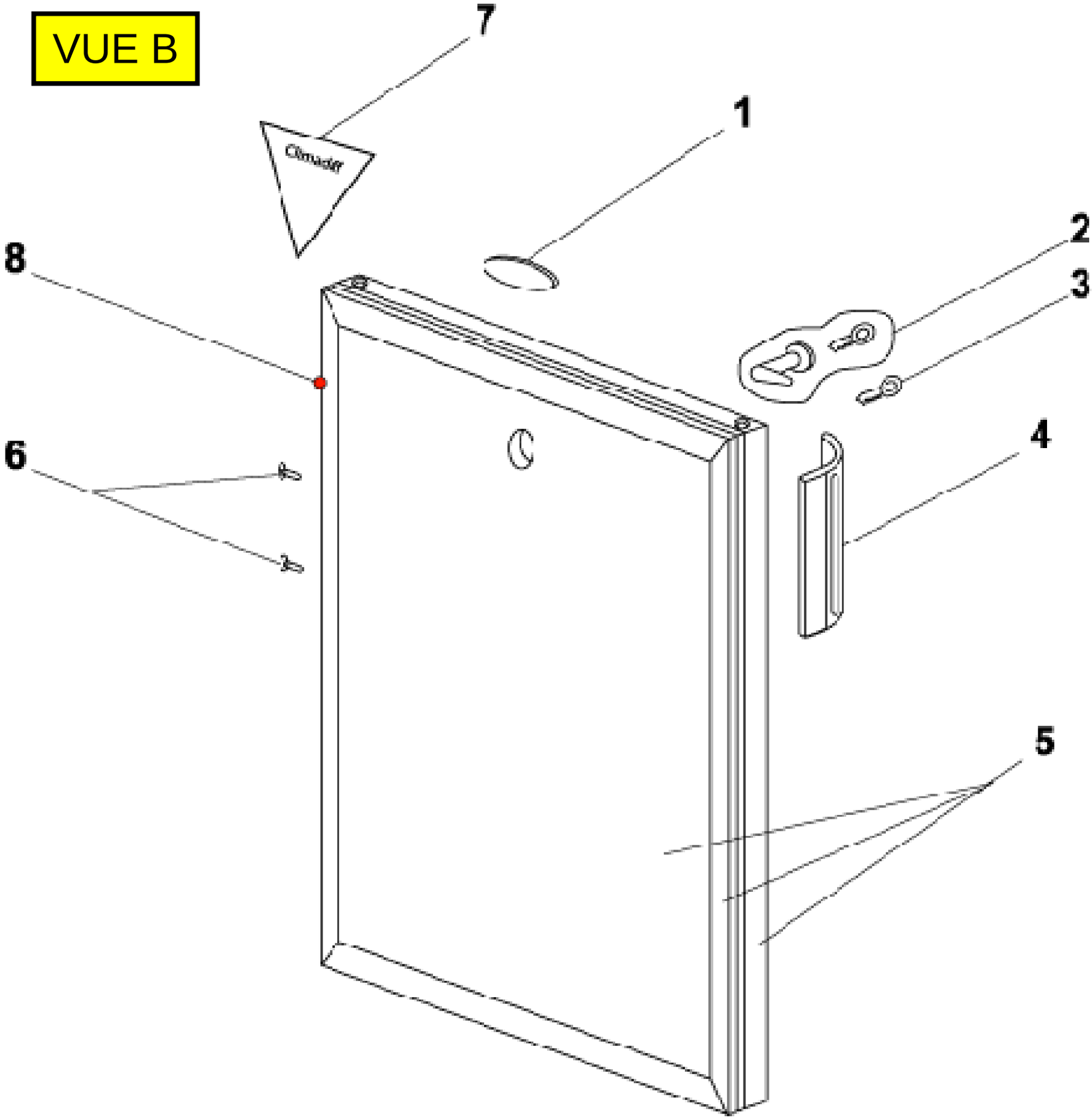

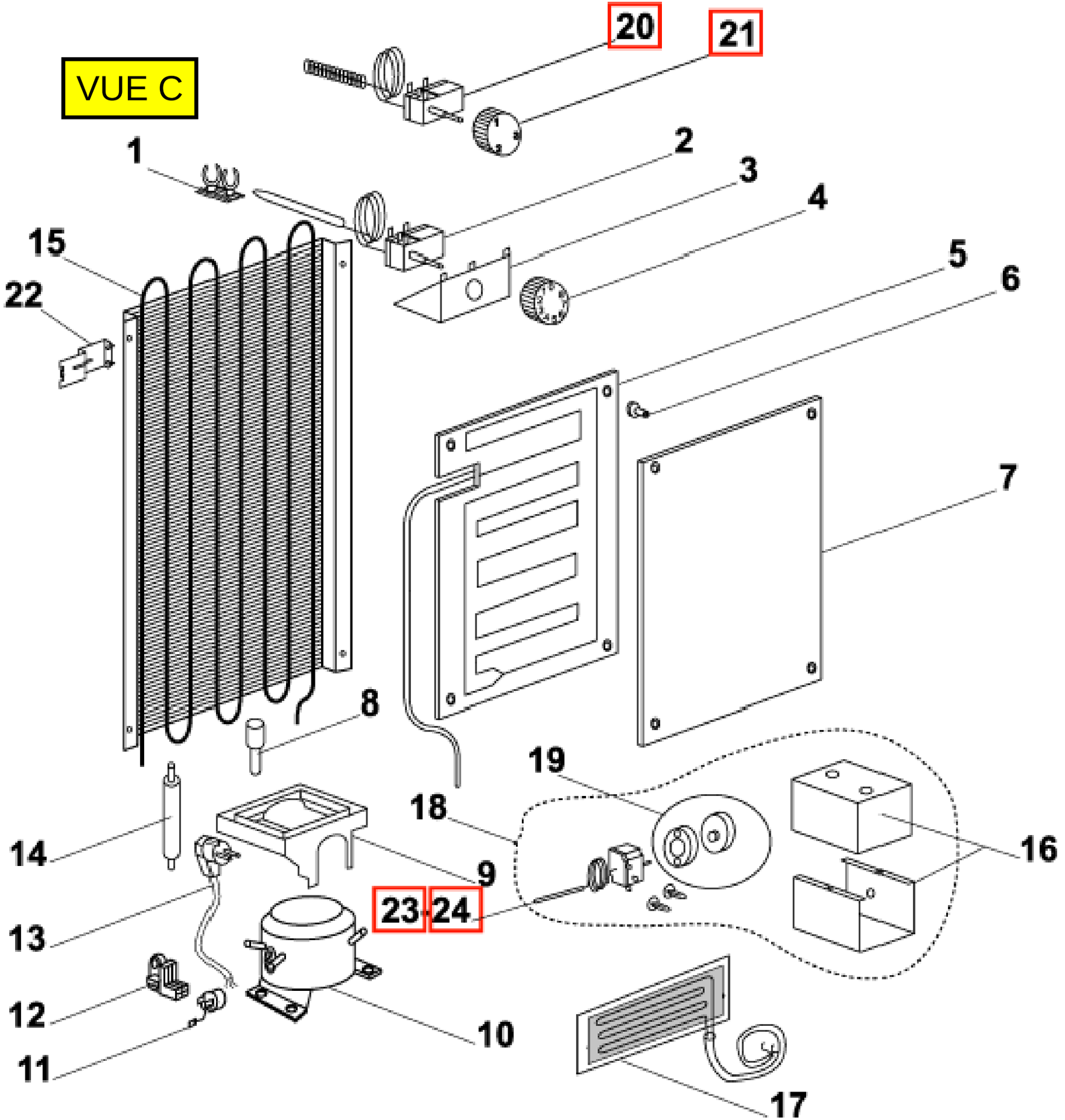
VUE C
20
21
1
2
3
4
15
5
22
6
7
8
19
18
14
16
9
23
24
13
12
10
11
17