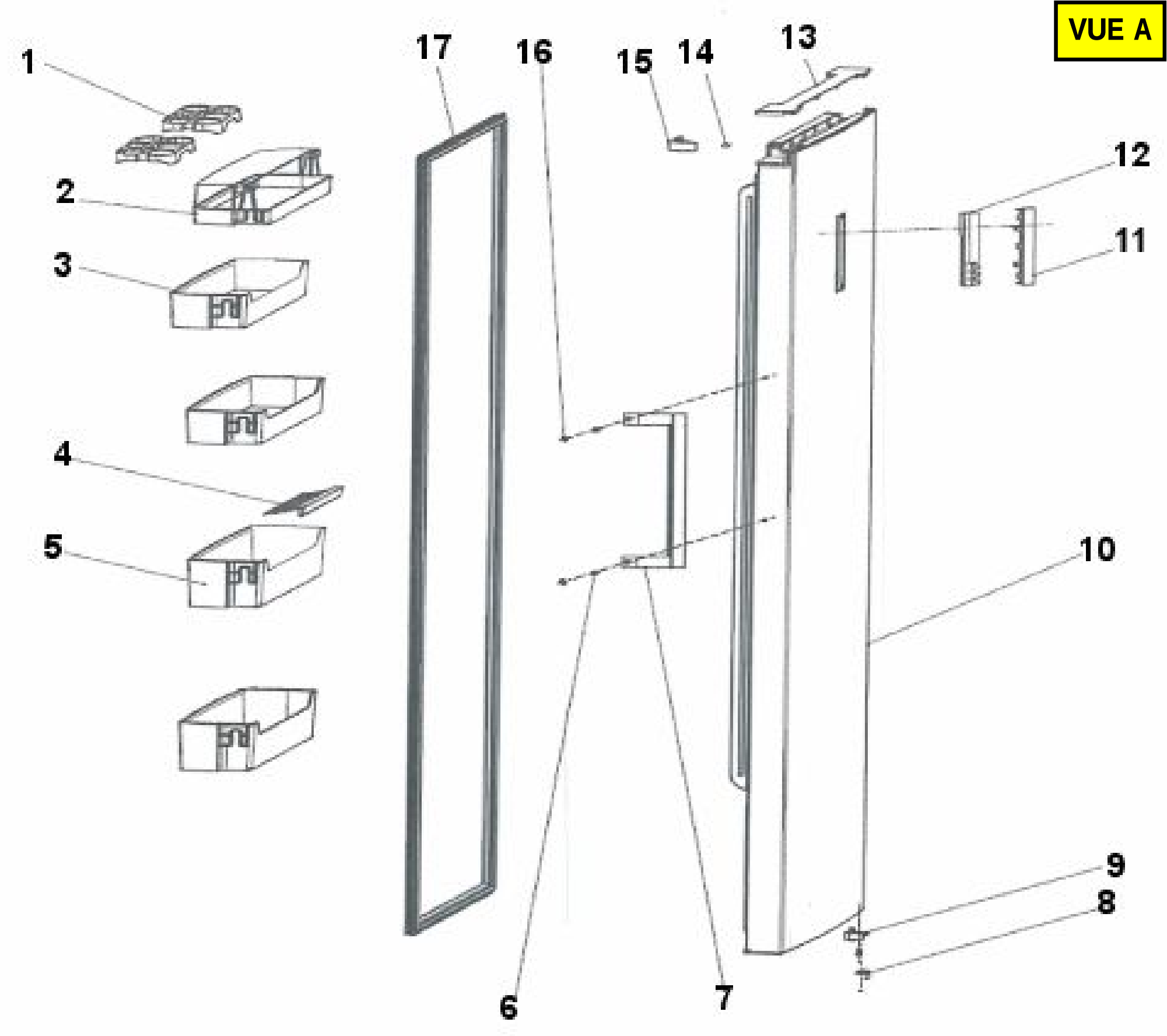
VUE A
1
2
3
4
5
6
7
8
9
10
11
12
13
14
15
16
17

VUE B

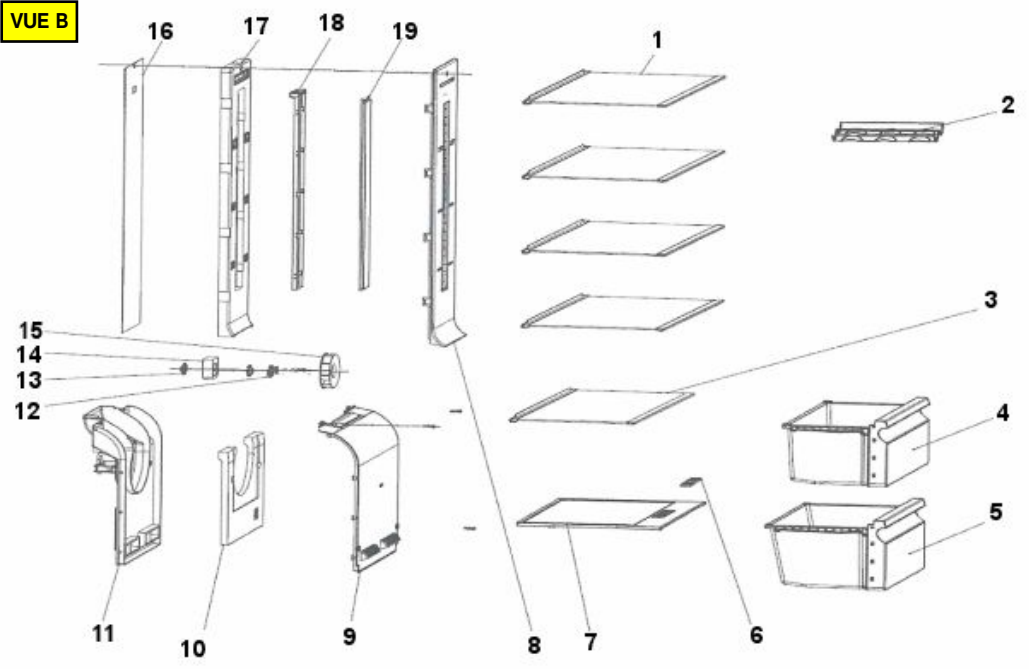

VUE C

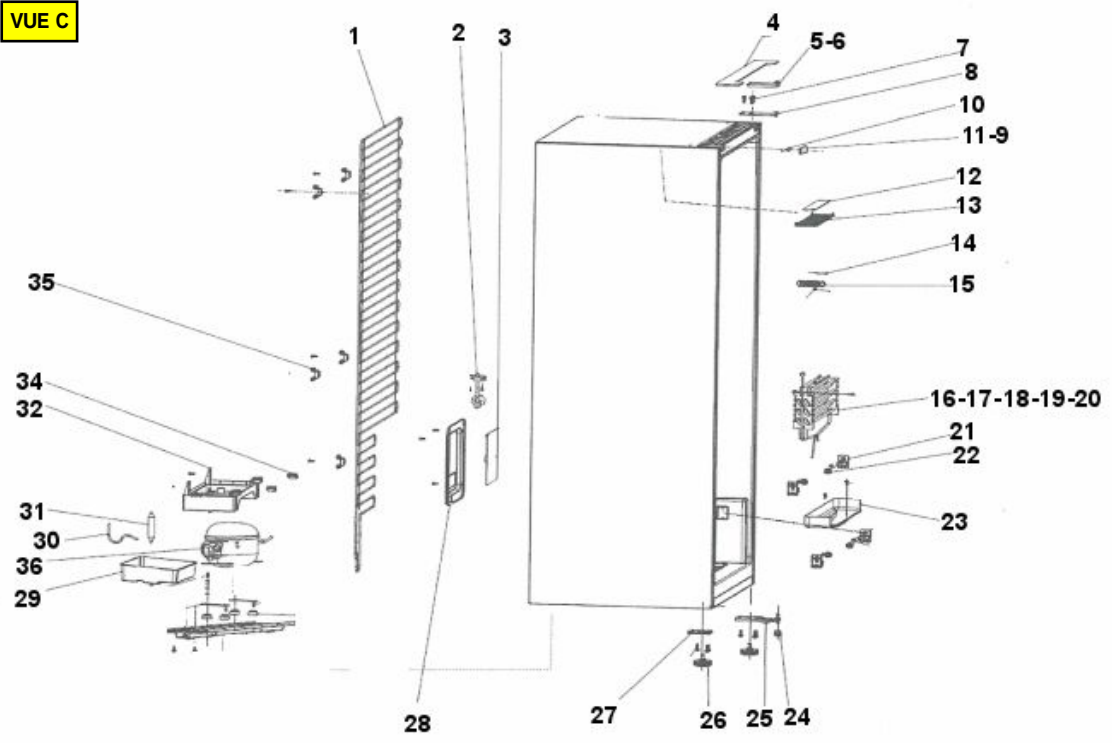
1
2
3
4
5-6
7
8
10
11-9
12
13
14
15
16-17-18-19-20
21
22
23
24
25
26
27
28
29
30
31
32
34
35
36