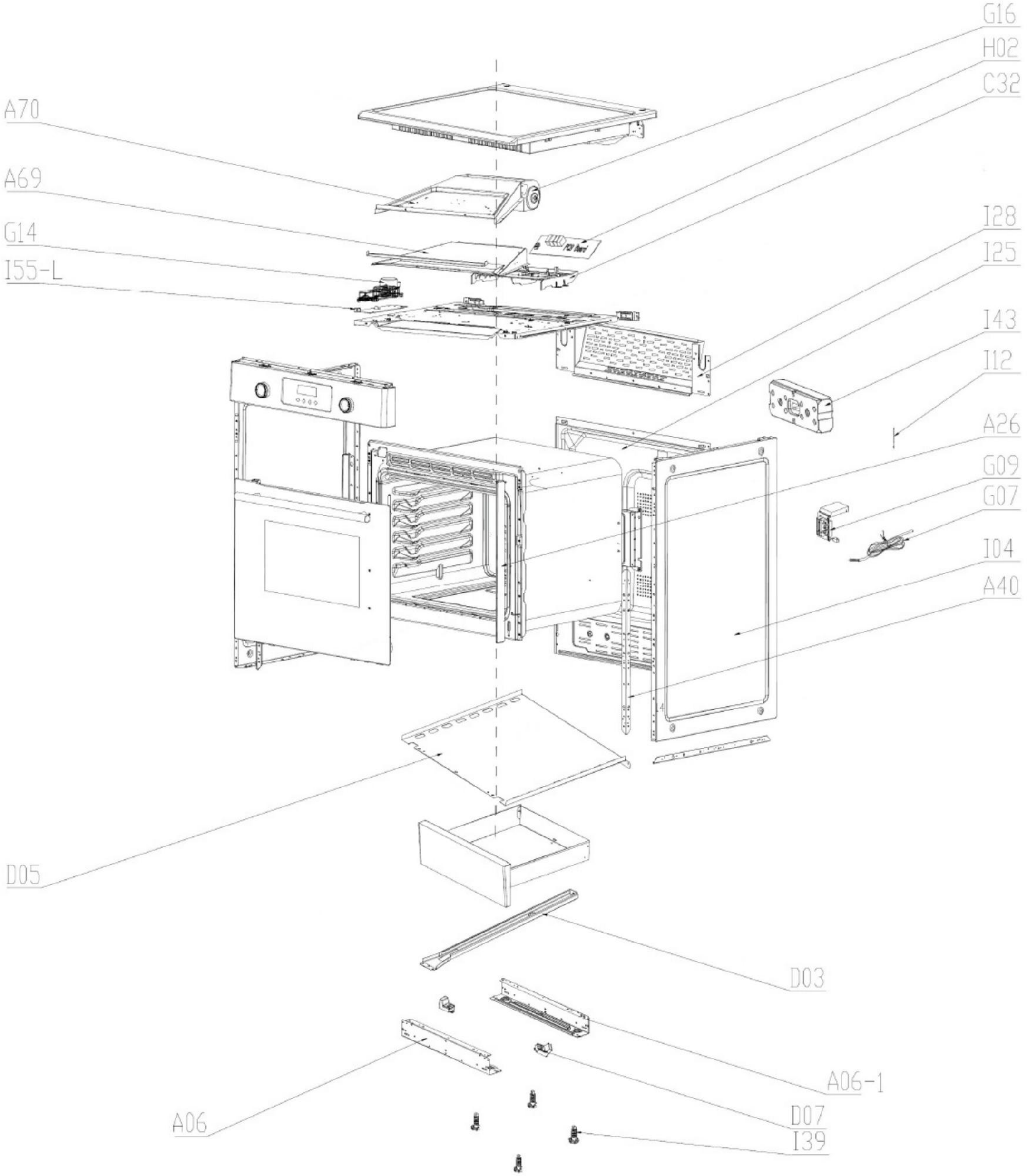
G16
H02
C32
A70
A69
G14
I55-L
I28
I25
I43
I12
A26
G09
G07
I04
A40
D05
D03
A06-1
D07
I39
A06

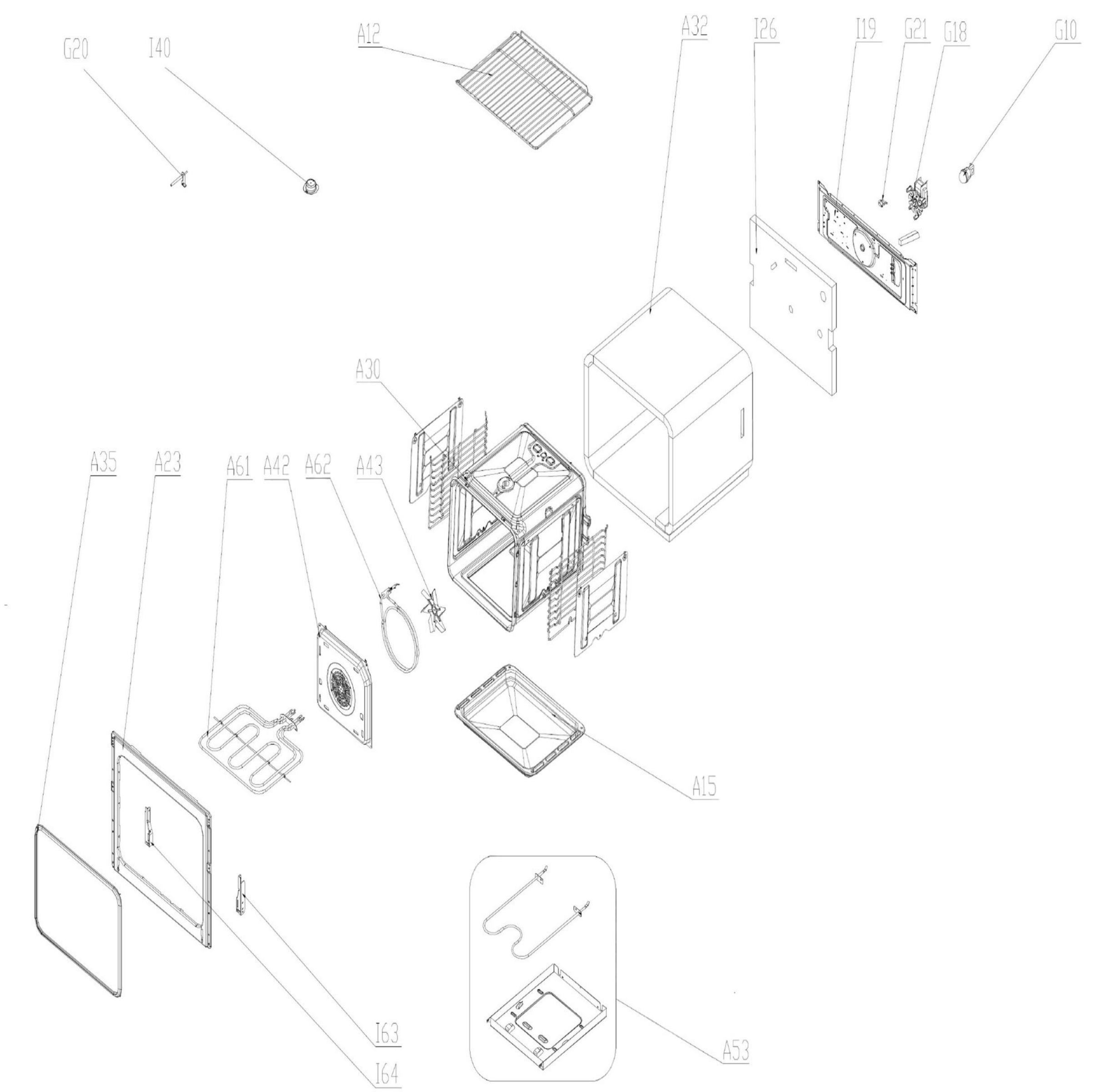
G20
I40
A12
A32
I26
I19
G21
G18
G10
A30
A35
A23
A61
A42
A62
A43
A15
I63
I64
A53

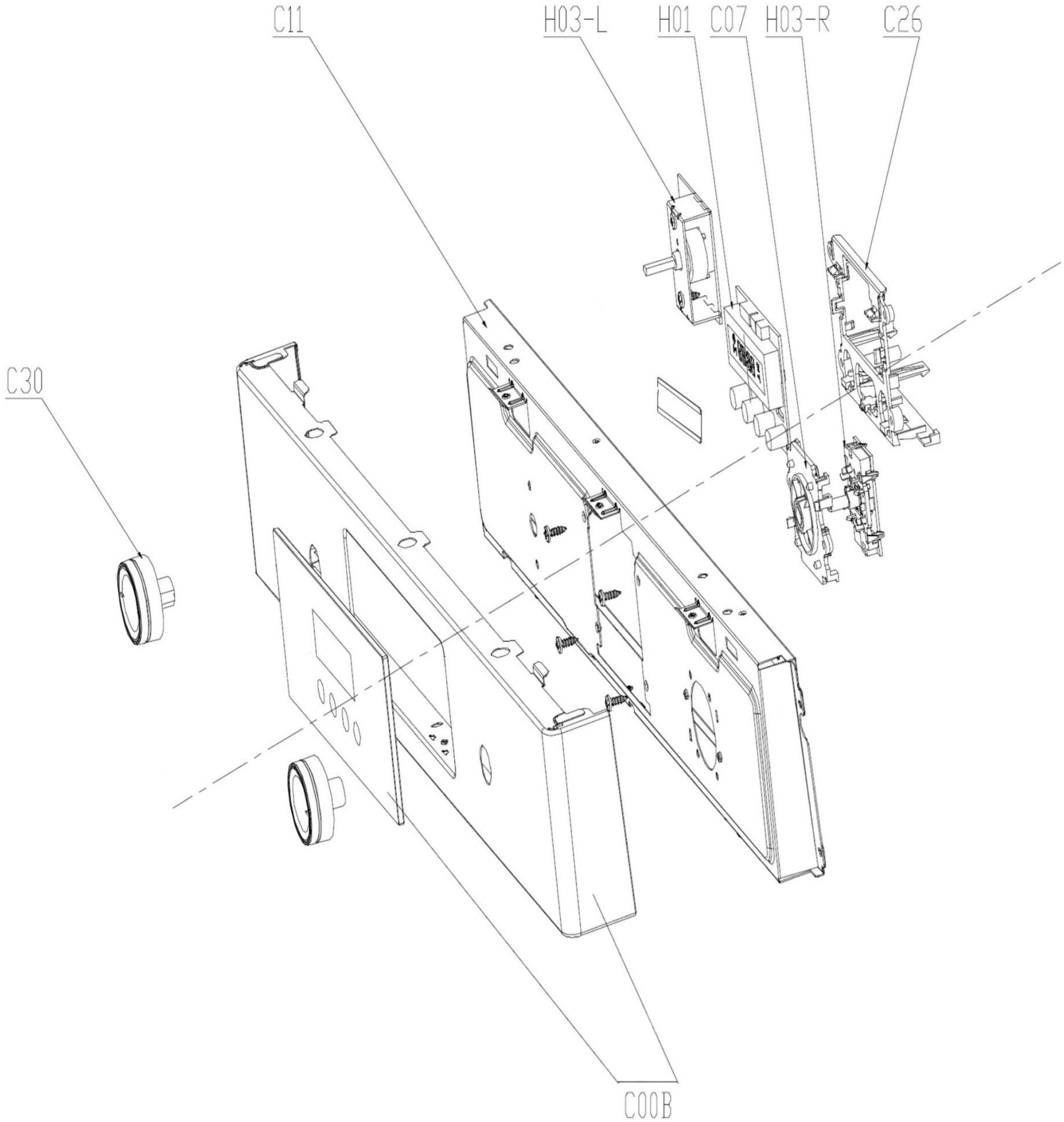
C11
H03-L
H01
C07
H03-R
C26
C30
C00B

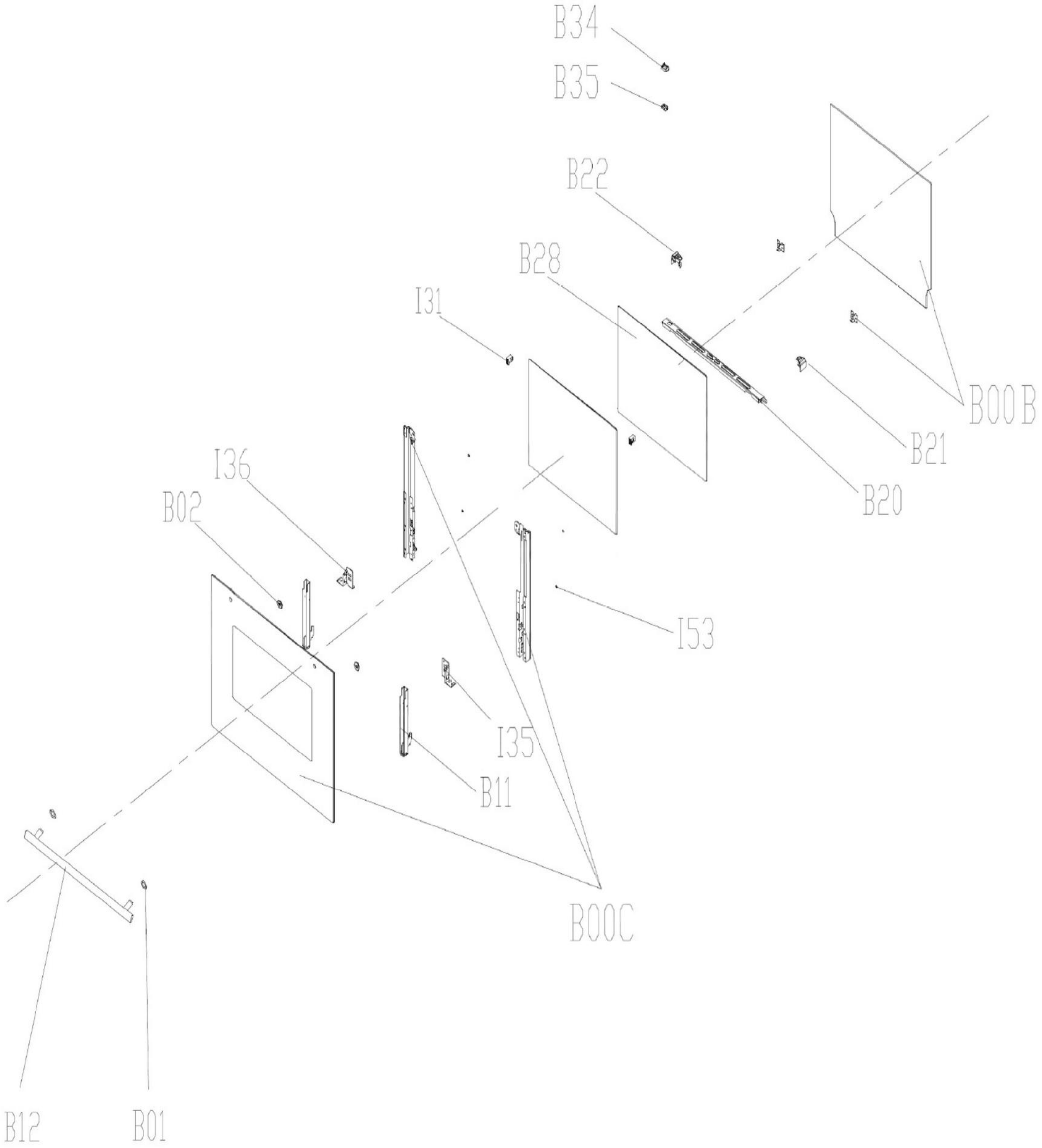
B34
B35
B22
B28
I31
B00B
B21
B20
I36
B02
I53
I35
B11
B00C
B12
B01

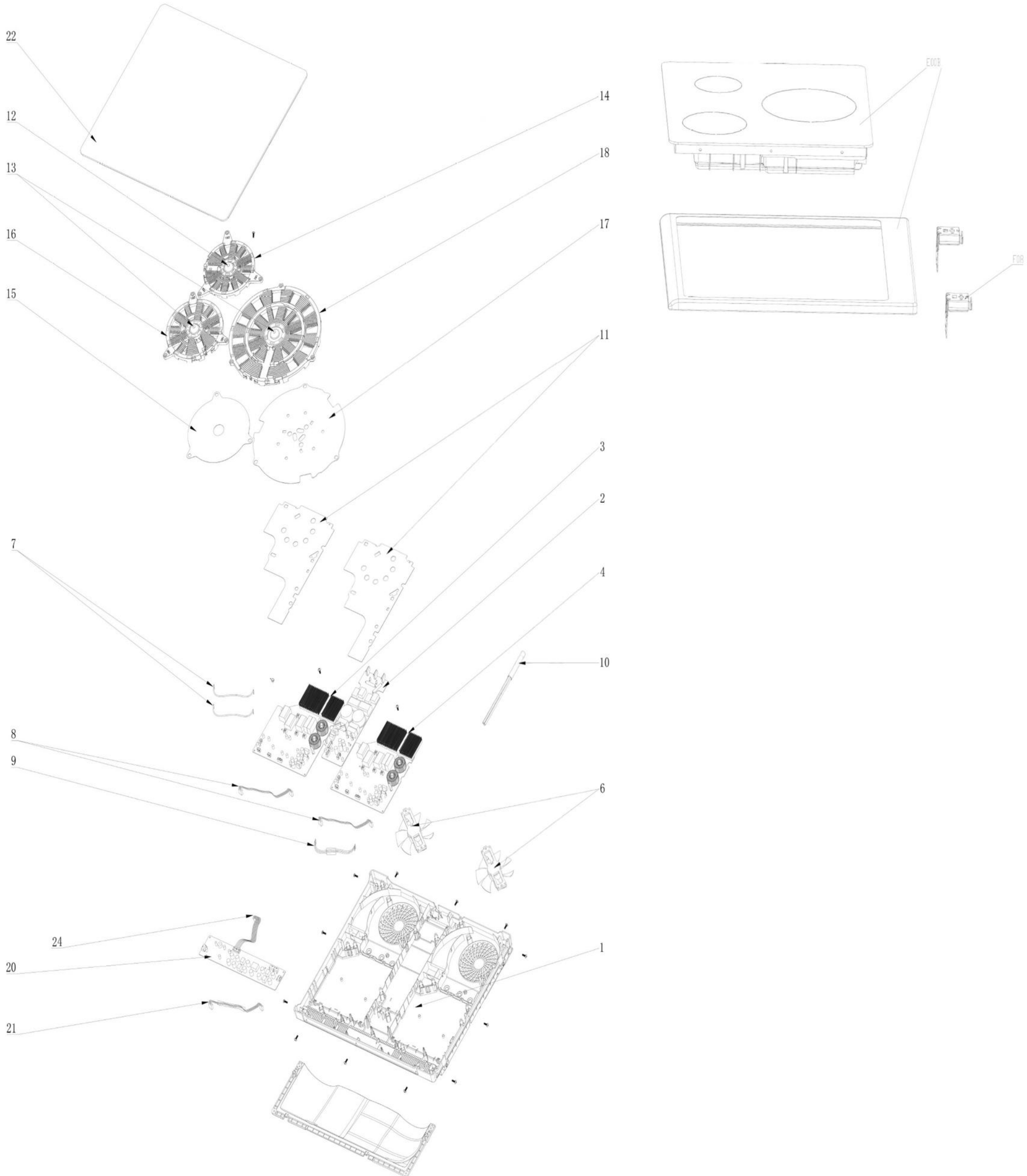
22
12
13
16
15
14
18
17
11
3
2
7
10
8
9
6
24
20
21
1
E008
F08