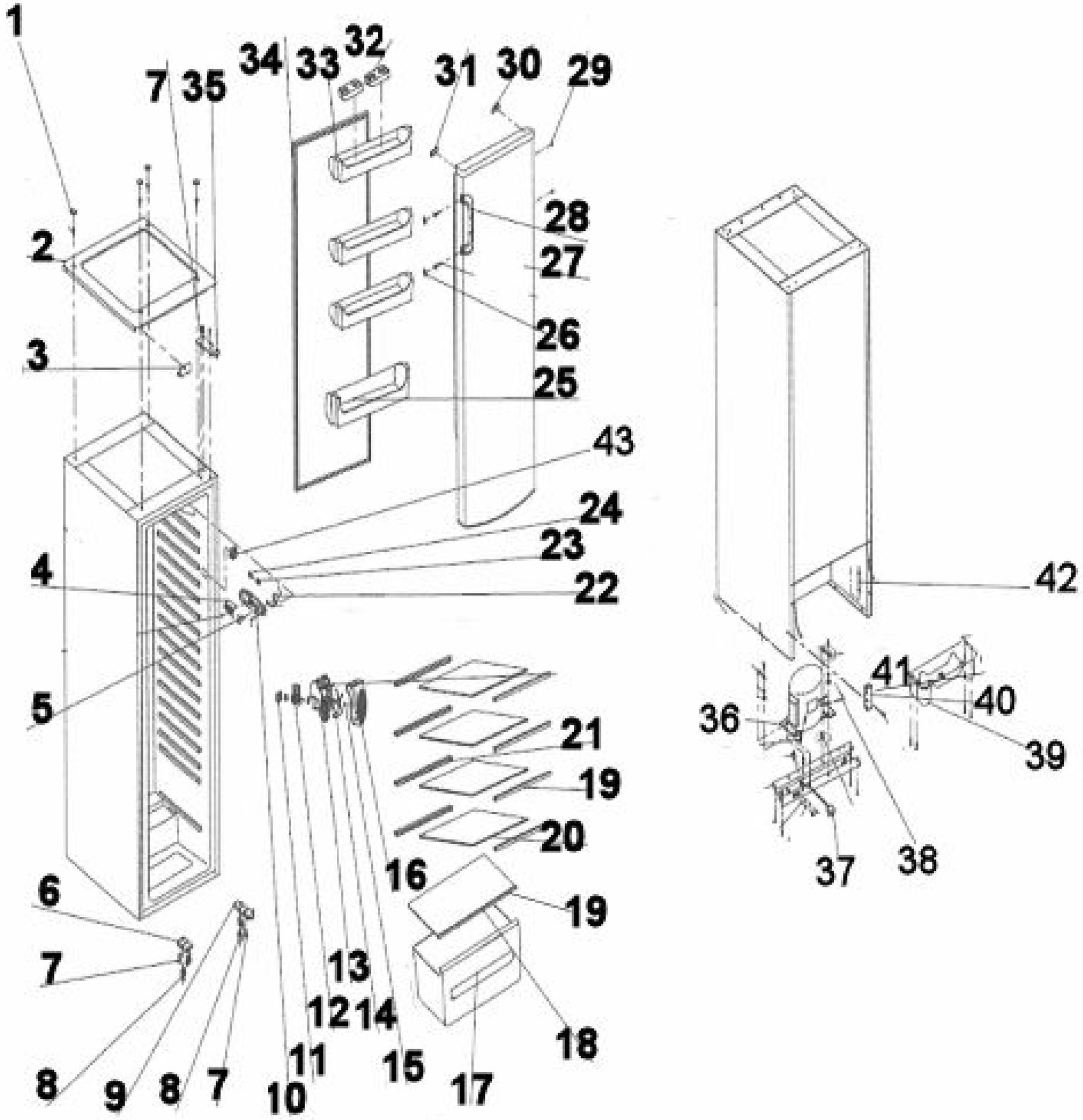
1
7
35
34
33
32
31
30
29
2
28
27
26
3
25
43
24
23
4
22
42
5
41
40
36
21
39
19
20
16
37
38
6
19
7
13
12
14
18
8
9
8
7
10
11
15
17