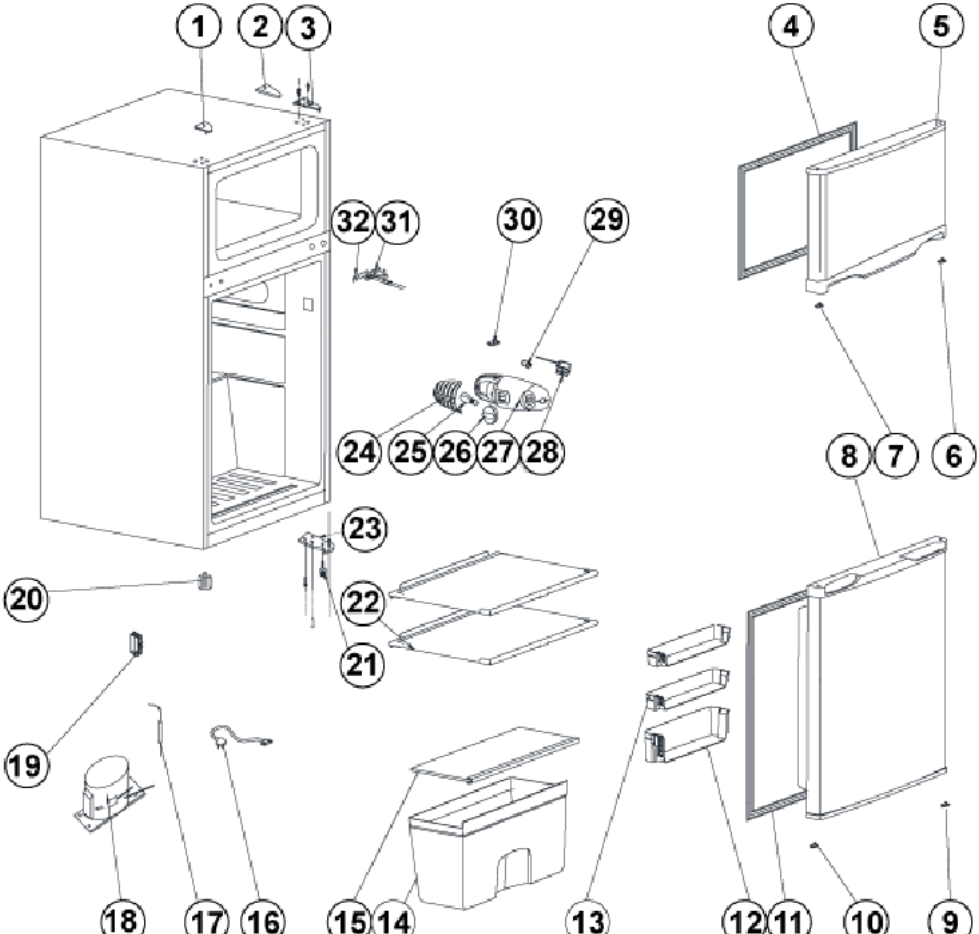
1
2
3
4
5
32
31
30
29
24
25
26
27
28
8
7
6
23
20
22
21
19
18
17
16
15
14
13
12
11
10
9