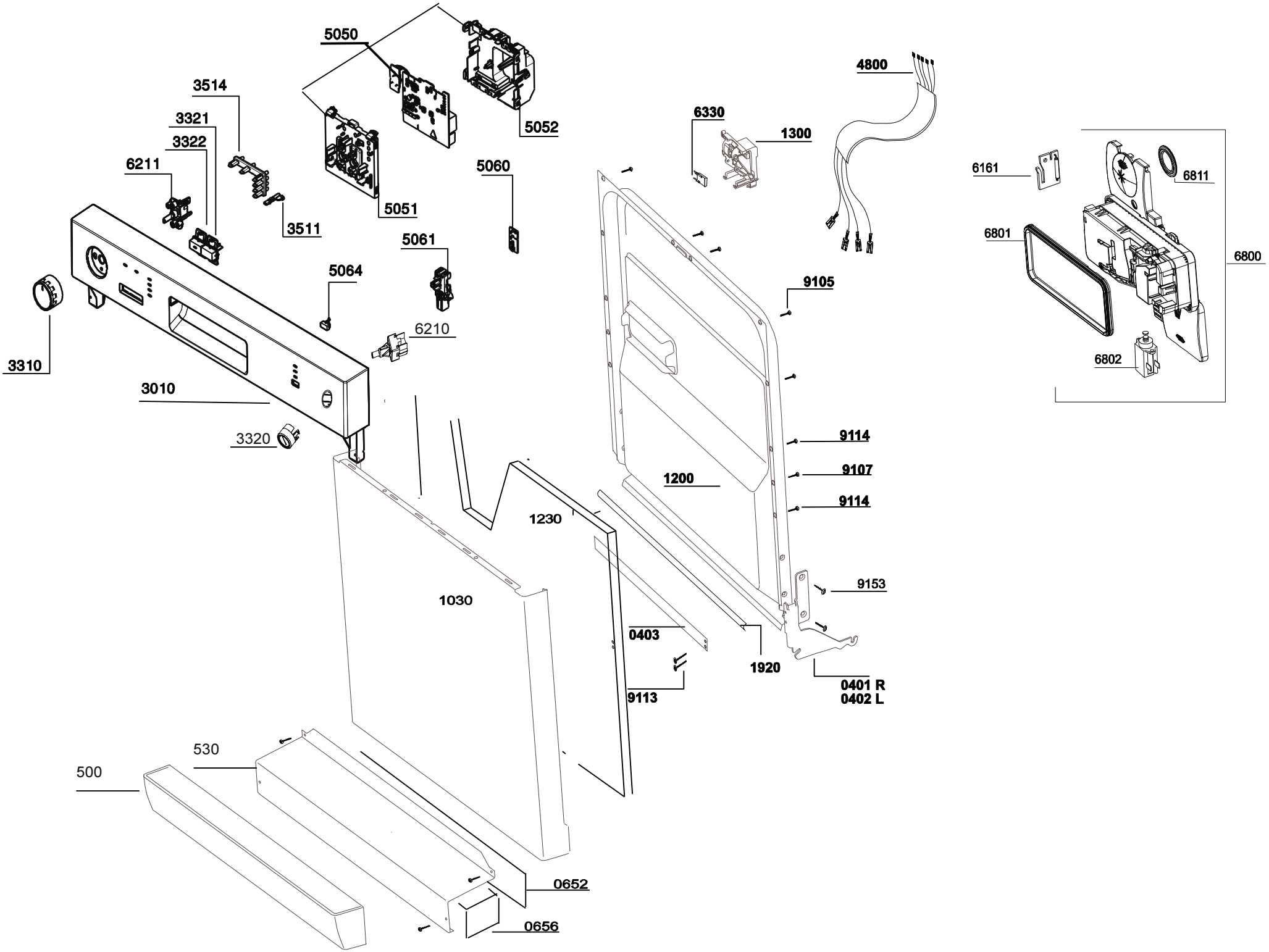
5050
5052
3514
3321
3322
6211
5051
3511
5060
5061
5064
6210
3310
3010
3320
4800
6330
1300
9105
9114
9107
9114
1200
1230
1030
9153
0403
1920
9113
0401 R
0402 L
530
500
0652
0656
6161
6811
6801
6800
6802

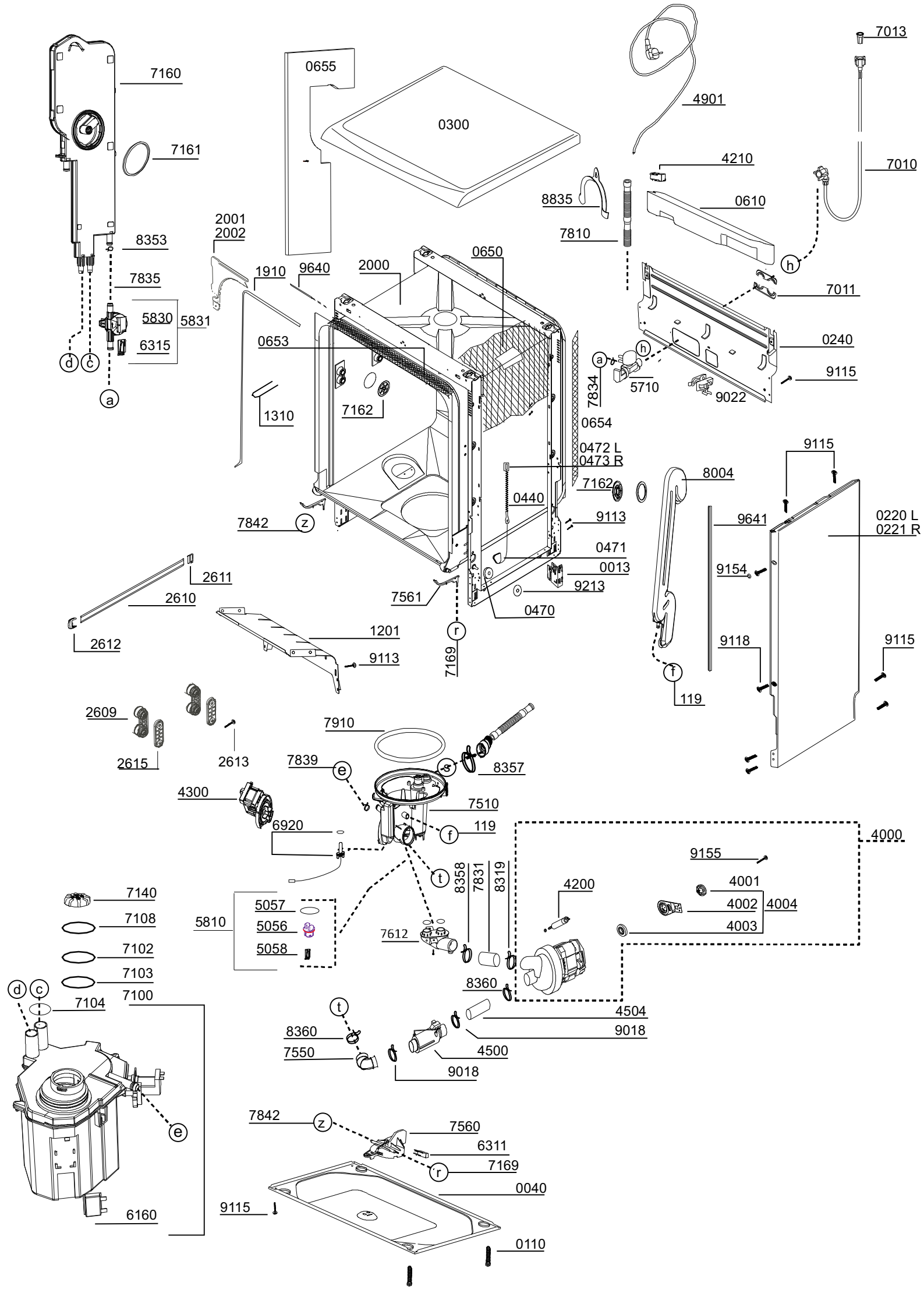
7160
7161
8353
7835
5830
5831
6315
d
c
a
0655
0300
2001
2002
1910
9640
2000
0650
0653
1310
7162
7842
z
0654
0472 L
0473 R
0440
9113
0471
0013
9213
0470
7561
r
7169
2611
2610
2612
1201
9113
4901
7013
4210
7010
8835
0610
7810
h
7011
0240
a
h
7834
5710
9022
9115
8004
9115
7162
9641
0220 L
0221 R
9154
9118
9115
f
119
2609
2615
2613
7910
7839
e
8357
4300
7510
6920
f
119
4000
9155
t
8358
7831
8319
4200
4001
4002
4004
4003
7140
7108
7102
7103
7100
5810
5057
5056
5058
7612
8360
d
c
7104
t
4504
8360
9018
7550
4500
9018
e
7842
z
7560
6311
r
7169
0040
9115
6160
0110

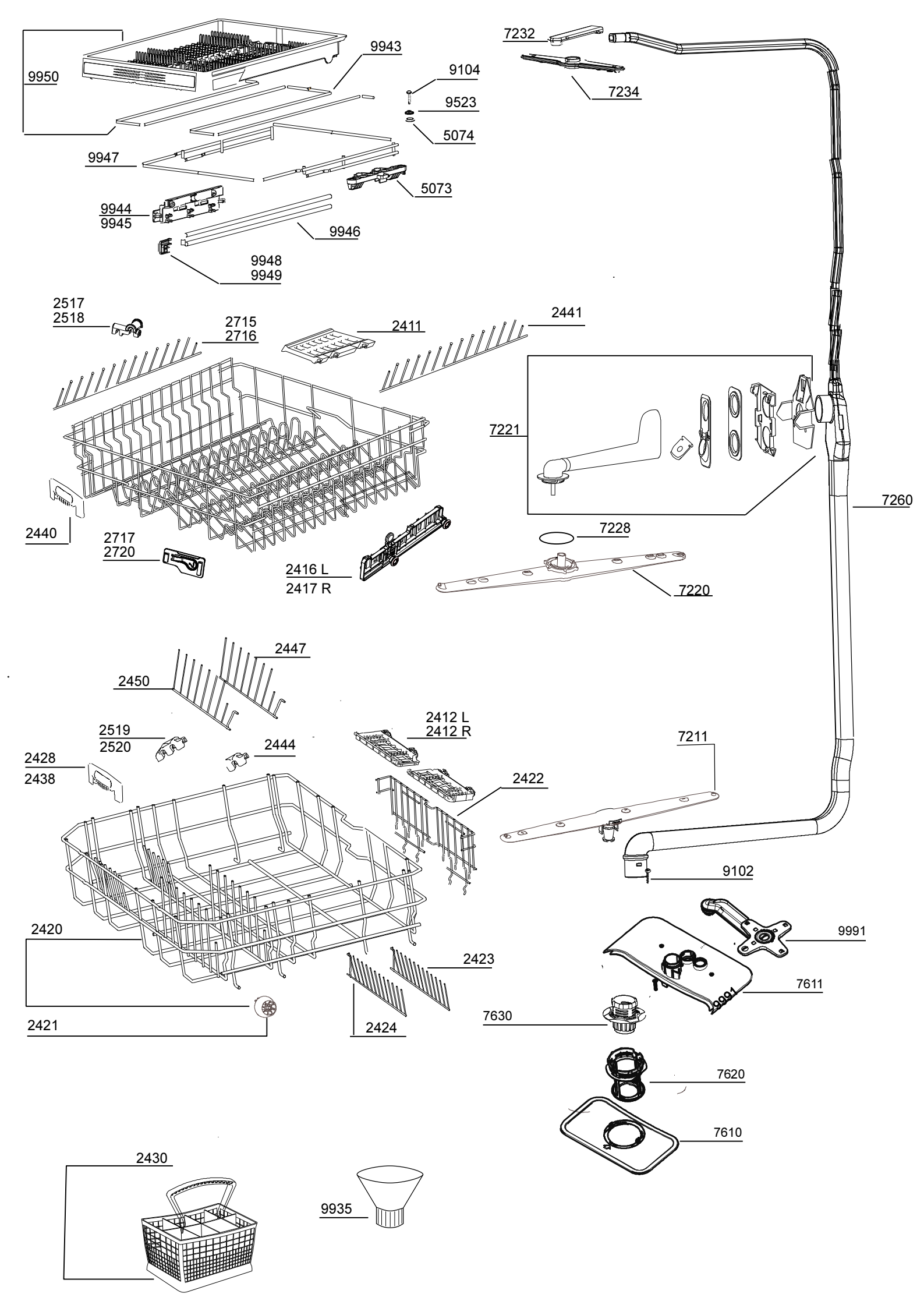
9950
9943
9104
9523
5074
9947
5073
9944
9945
9946
9948
9949
7232
7234
2517
2518
2715
2716
2411
2441
7221
7260
2440
2717
2720
2416 L
2417 R
7228
7220
2447
2450
2519
2520
2444
2412 L
2412 R
2428
2438
2422
7211
9102
2420
2423
9991
7611
2421
2424
7630
7620
7610
2430
9935