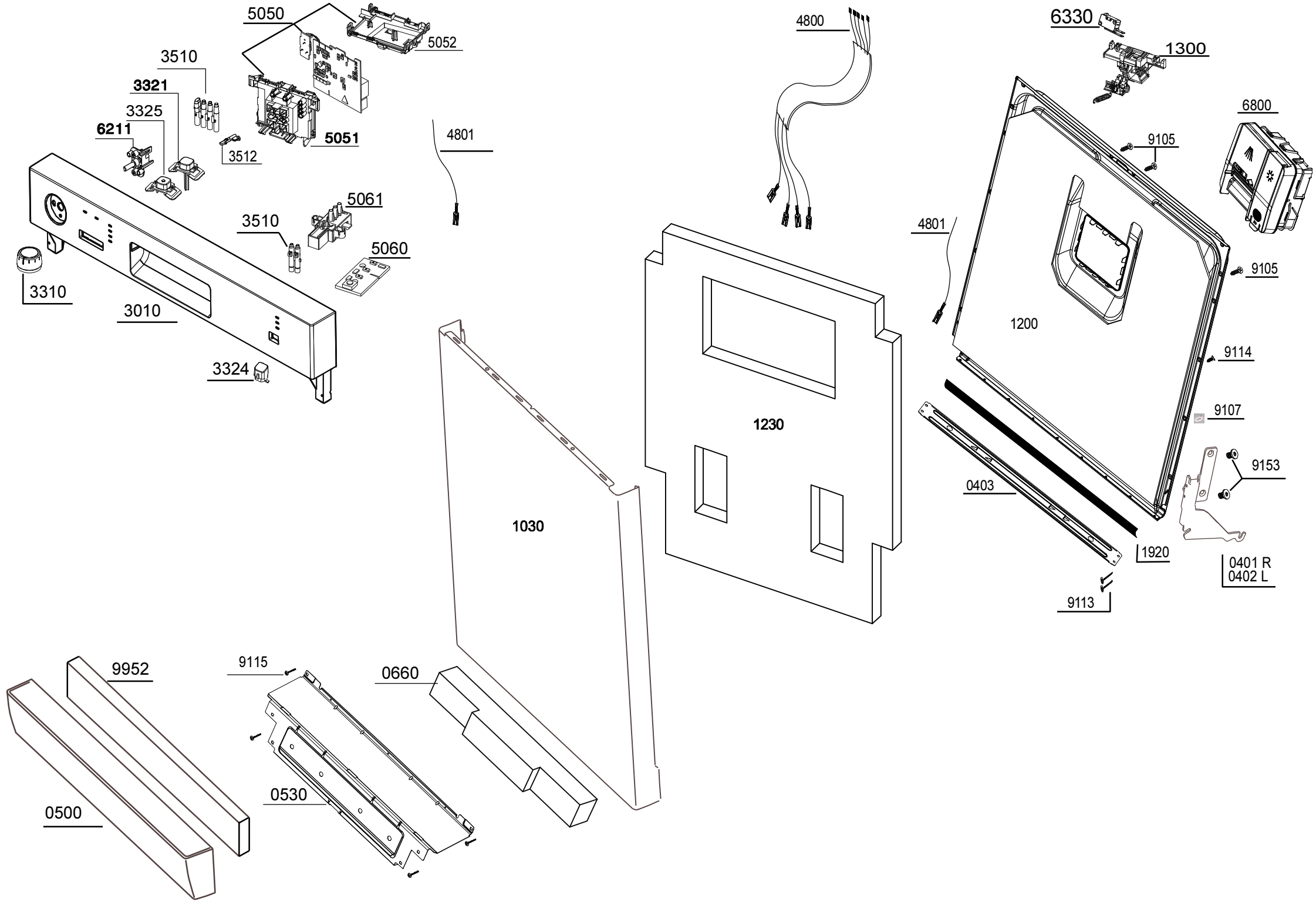
5050
5052
3510
3321
3325
6211
5051
3512
4801
5061
3510
5060
3310
3010
3324
4800
1230
1030
6330
1300
6800
9105
4801
9105
1200
9114
9107
9153
0403
1920
0401 R
0402 L
9113
9952
9115
0660
0530
0500

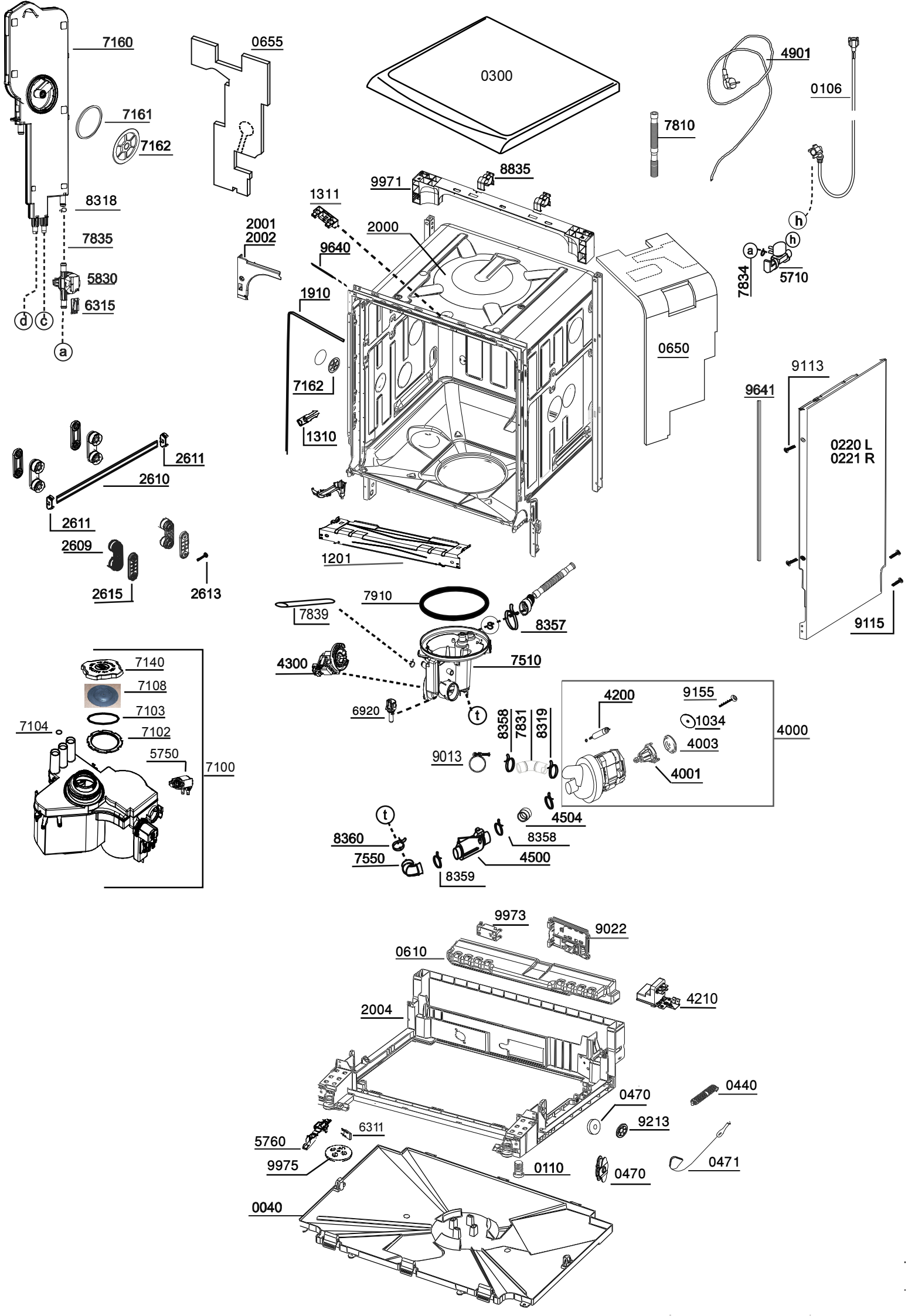
7160
7161
7162
8318
7835
5830
6315
d
c
a
0655
0300
4901
0106
7810
8835
9971
1311
2000
2001
2002
9640
1910
7162
1310
h
h
a
7834
5710
0650
9113
9641
0220 L
0221 R
9115
2611
2610
2611
2609
2615
2613
1201
7910
7839
8357
4300
7510
6920
t
8358
7831
8319
9013
4200
9155
1034
4003
4001
4000
4504
t
8360
8358
7550
4500
8359
7140
7108
7103
7104
7102
5750
7100
9973
9022
0610
4210
2004
0440
0470
9213
6311
5760
9975
0110
0470
0471
0040

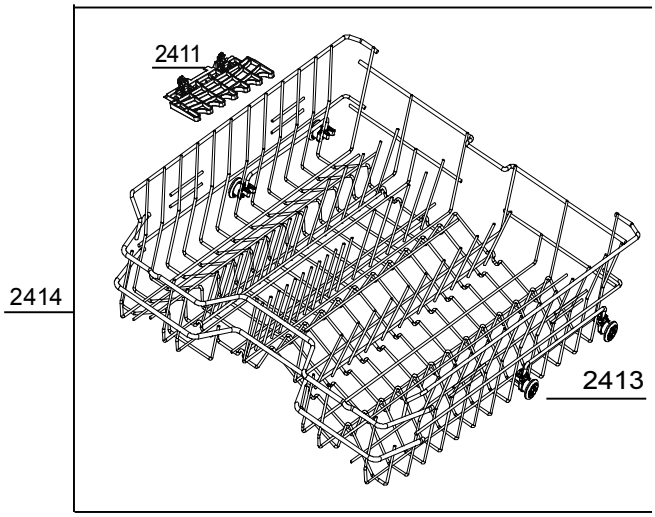
2411
2414
2413

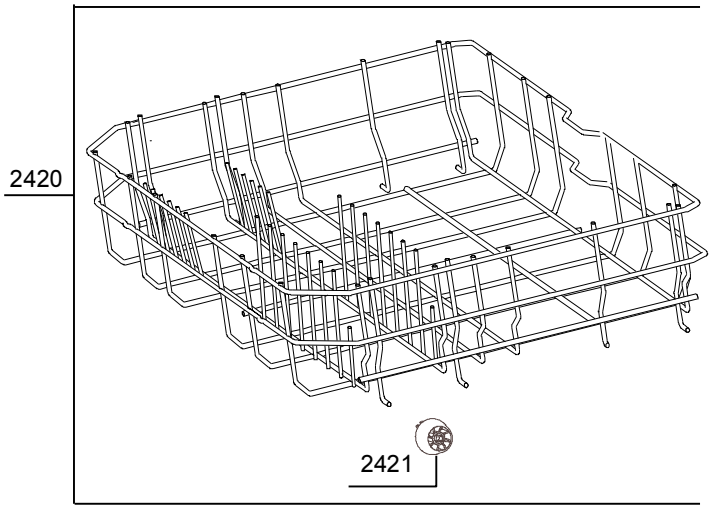
2420
2421

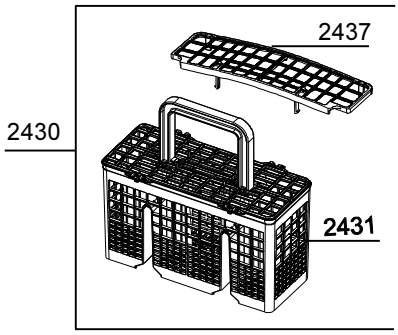
2437
2430
2431

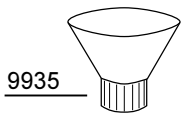
9935

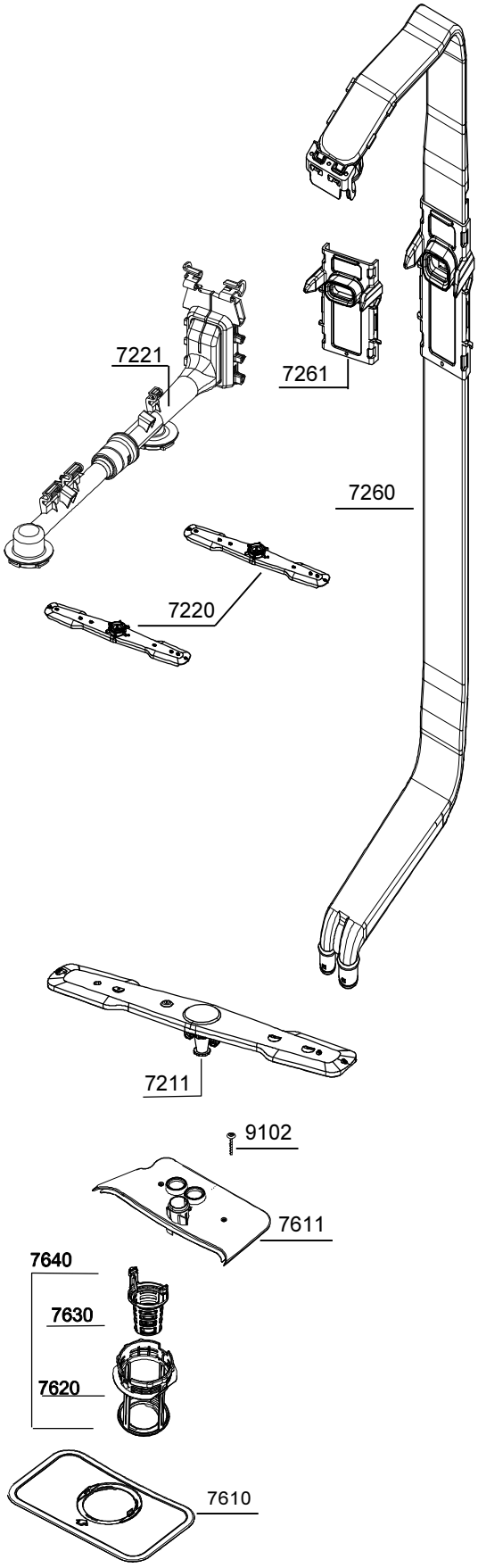
7221
7261
7260
7220
7211
9102
7611
7640
7630
7620
7610