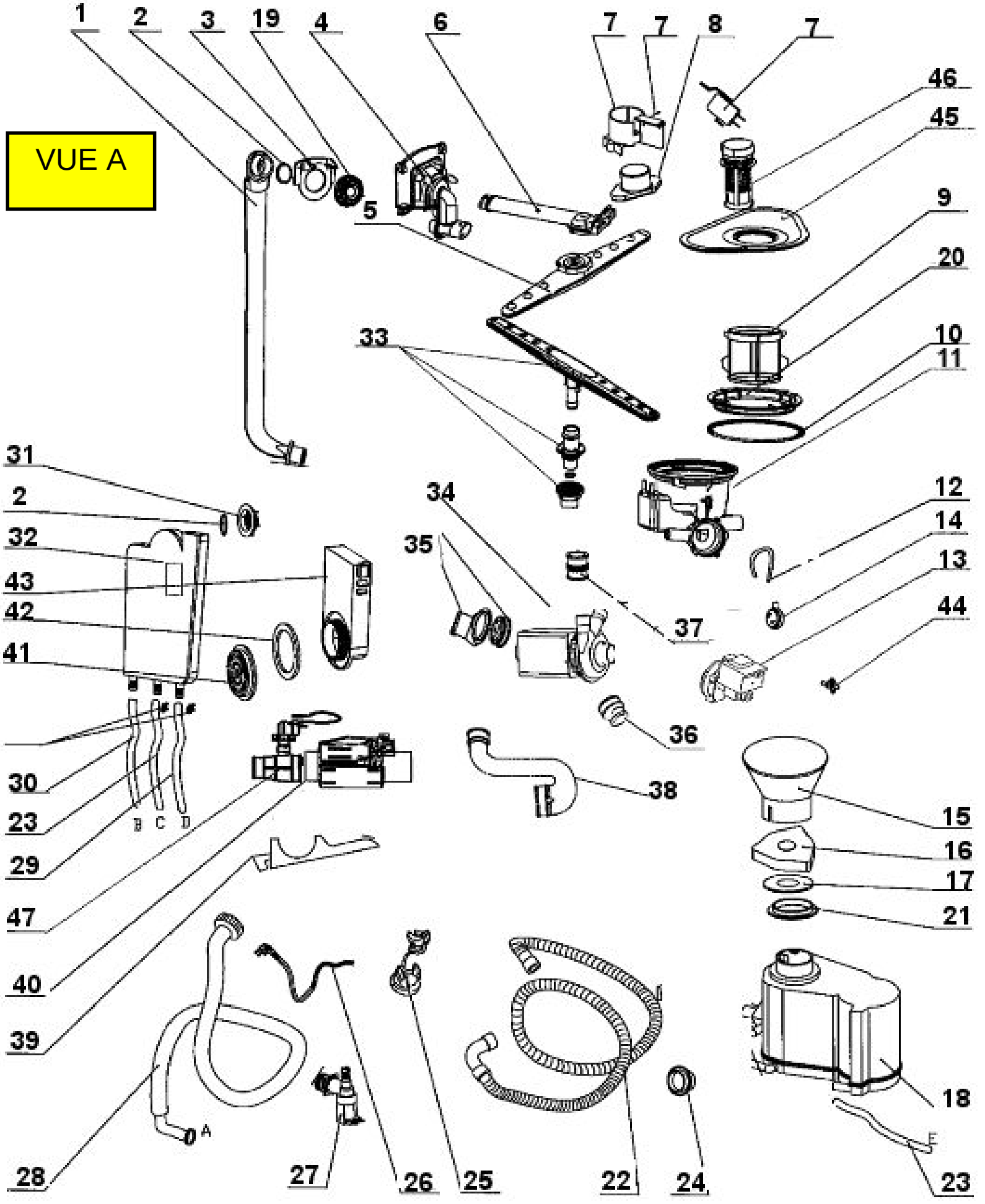
VUE A
1
2
3
19
4
6
7
7
8
7
46
45
5
9
20
33
10
11
31
2
34
12
32
35
14
43
13
42
37
44
41
36
30
38
23
B
C
D
15
29
16
17
47
21
40
39
18
A
E
28
27
26
25
22
24
23

VUE B

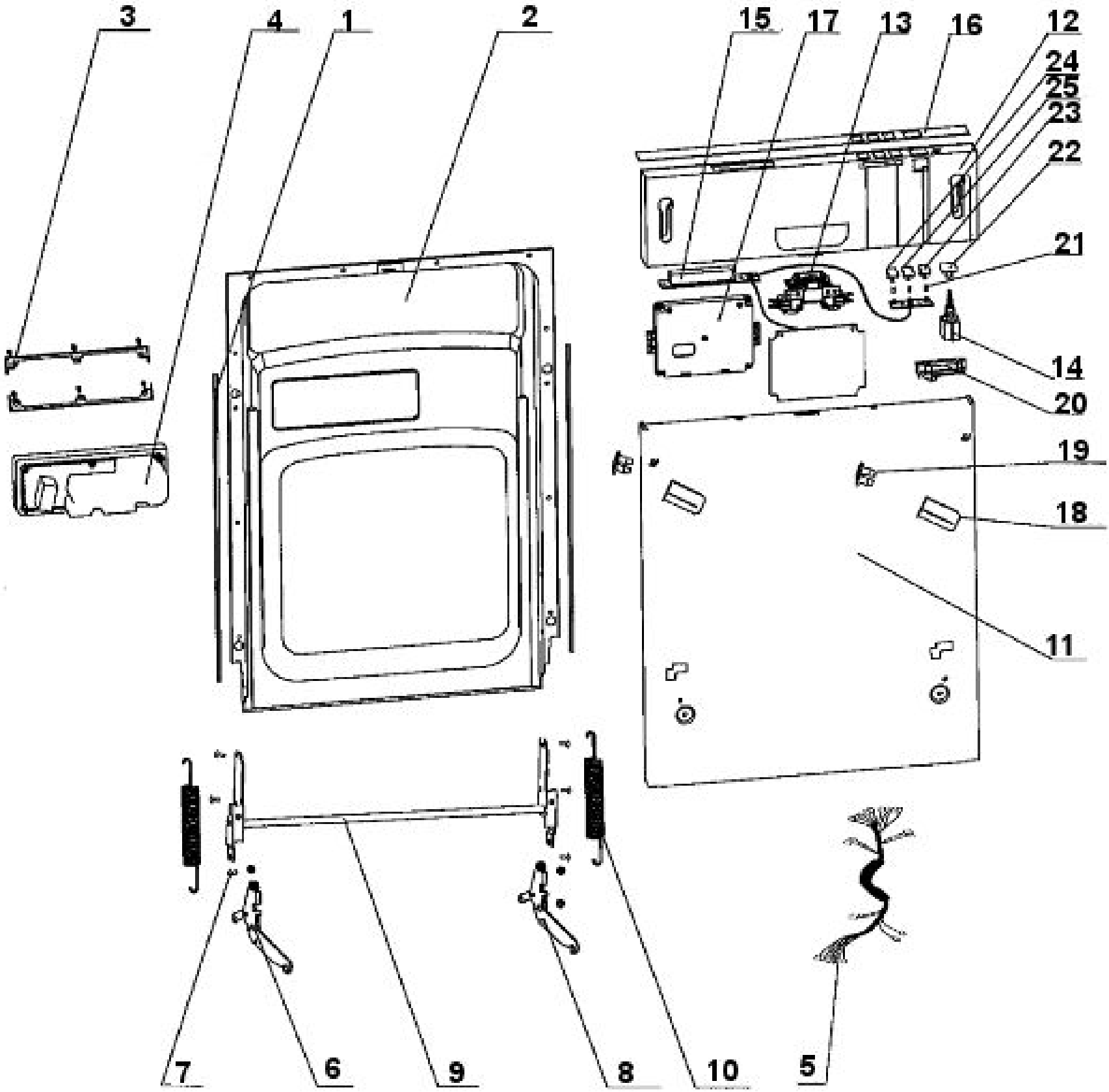

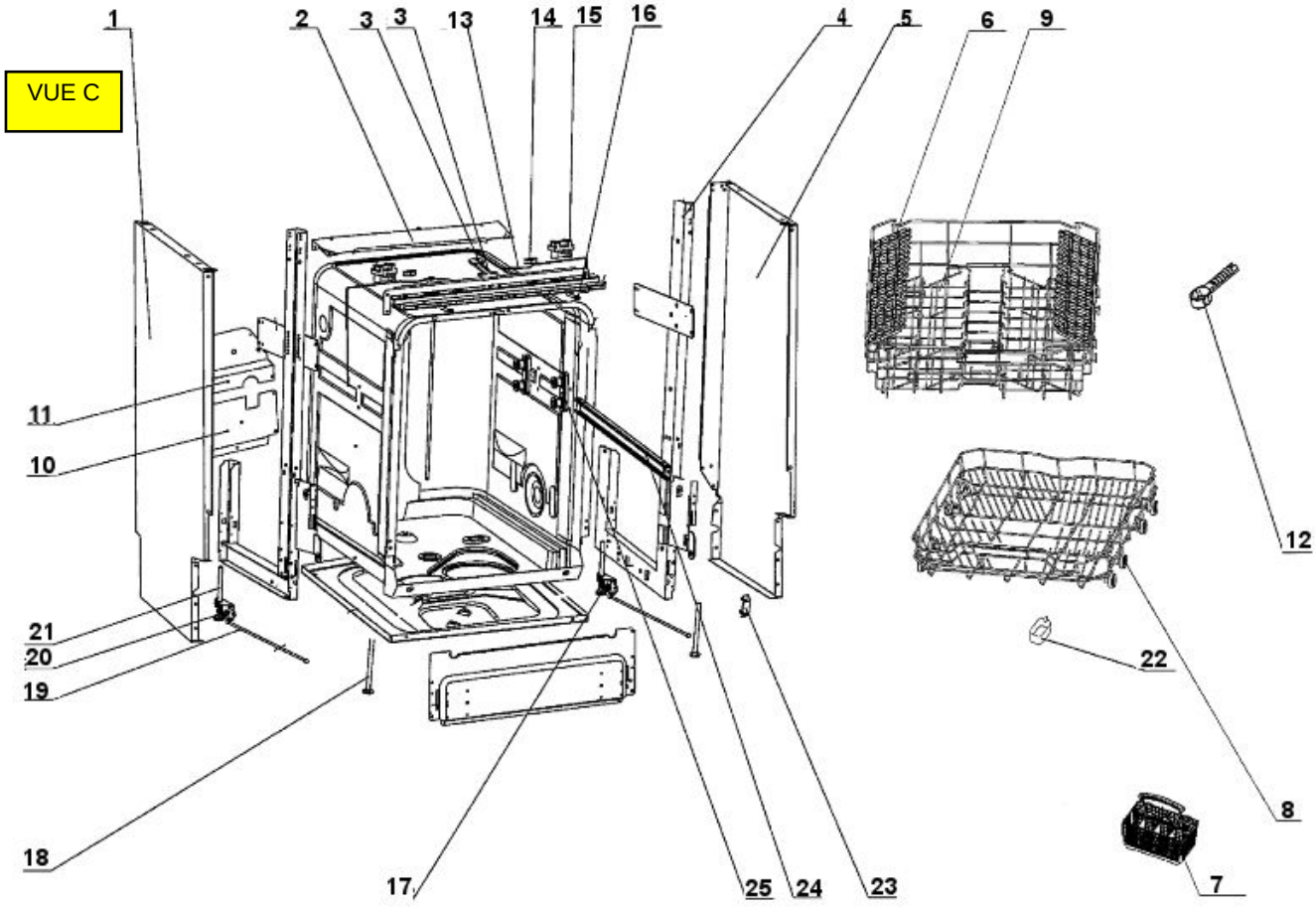
VUE C
1
2
3
3
13
14
15
16
4
5
6
9
11
10
12
21
20
19
22
8
18
17
25
24
23
7