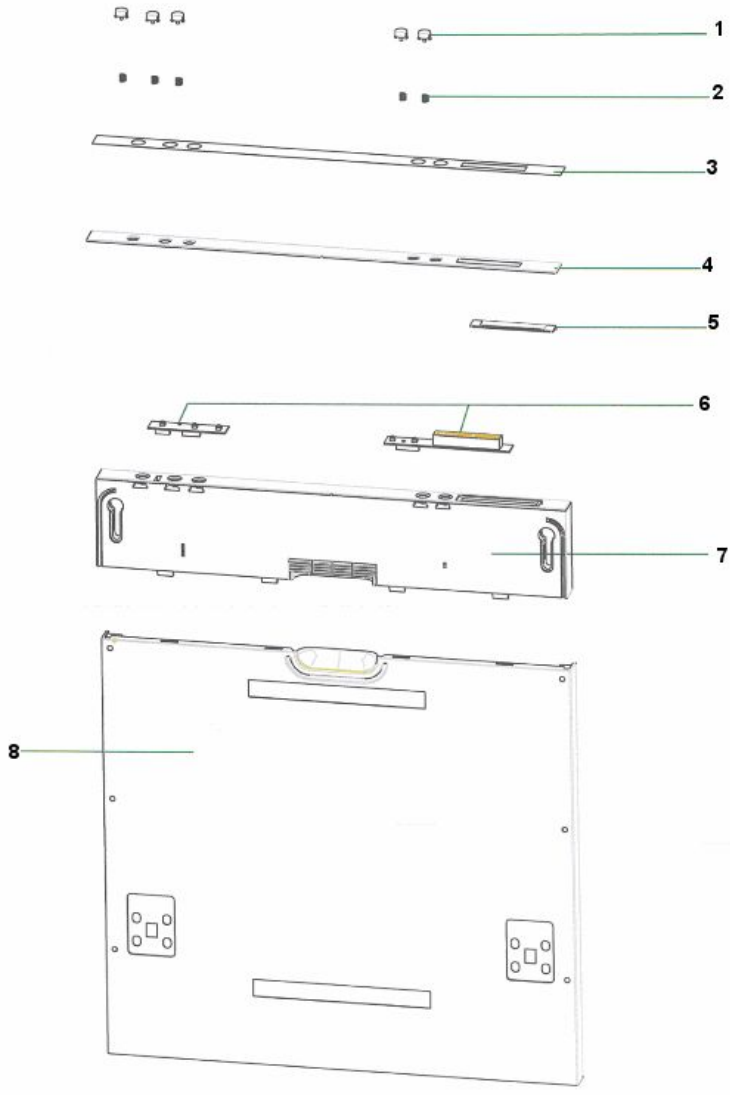
1
2
3
4
5
6
7
8

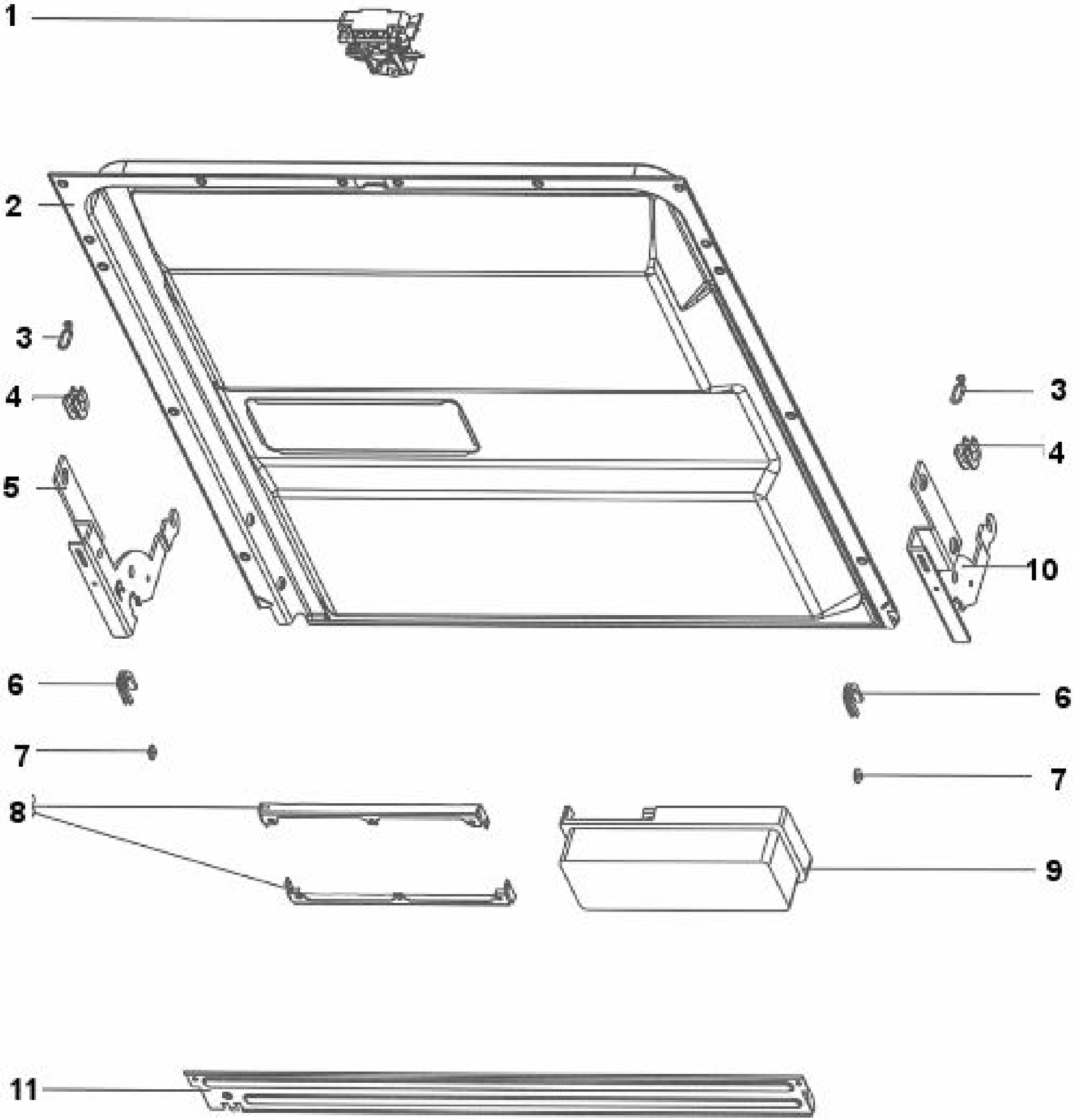
1
2
3
4
5
6
7
8
3
4
10
6
7
9
11

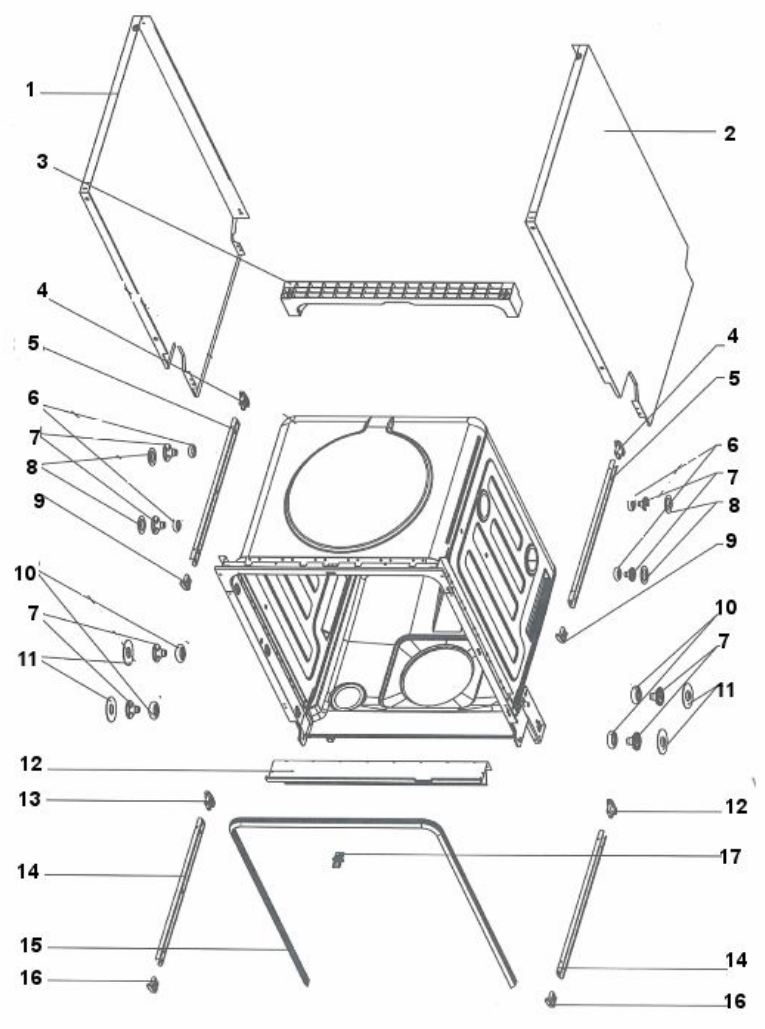
1
2
3
4
5
6
7
8
9
10
7
11
12
13
14
15
16
4
5
6
7
8
9
10
7
11
12
17
14
16

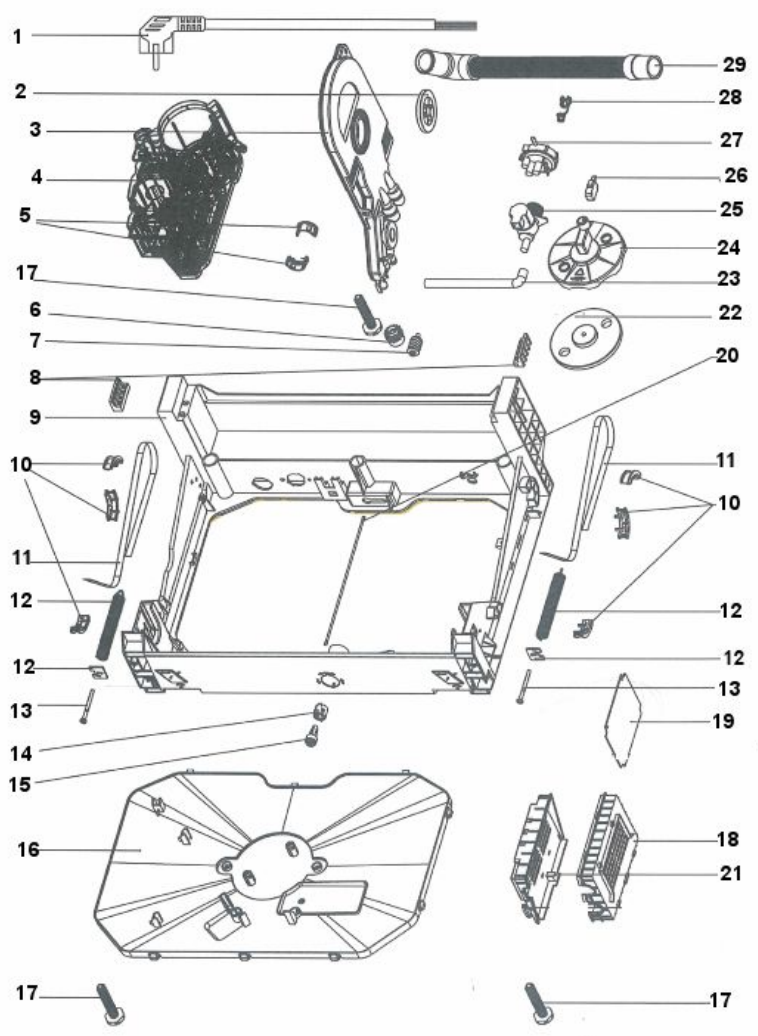
1
2
3
4
5
17
6
7
8
9
10
11
12
12
13
13
14
15
16
17
29
28
27
26
25
24
23
22
20
11
10
12
12
13
19
18
21
17

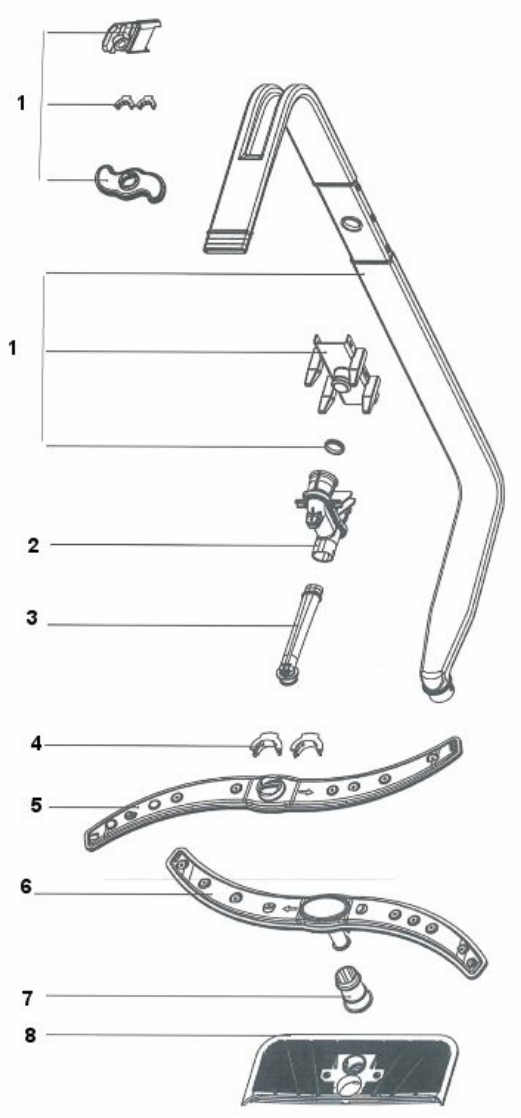
1
1
2
3
4
5
6
7
8

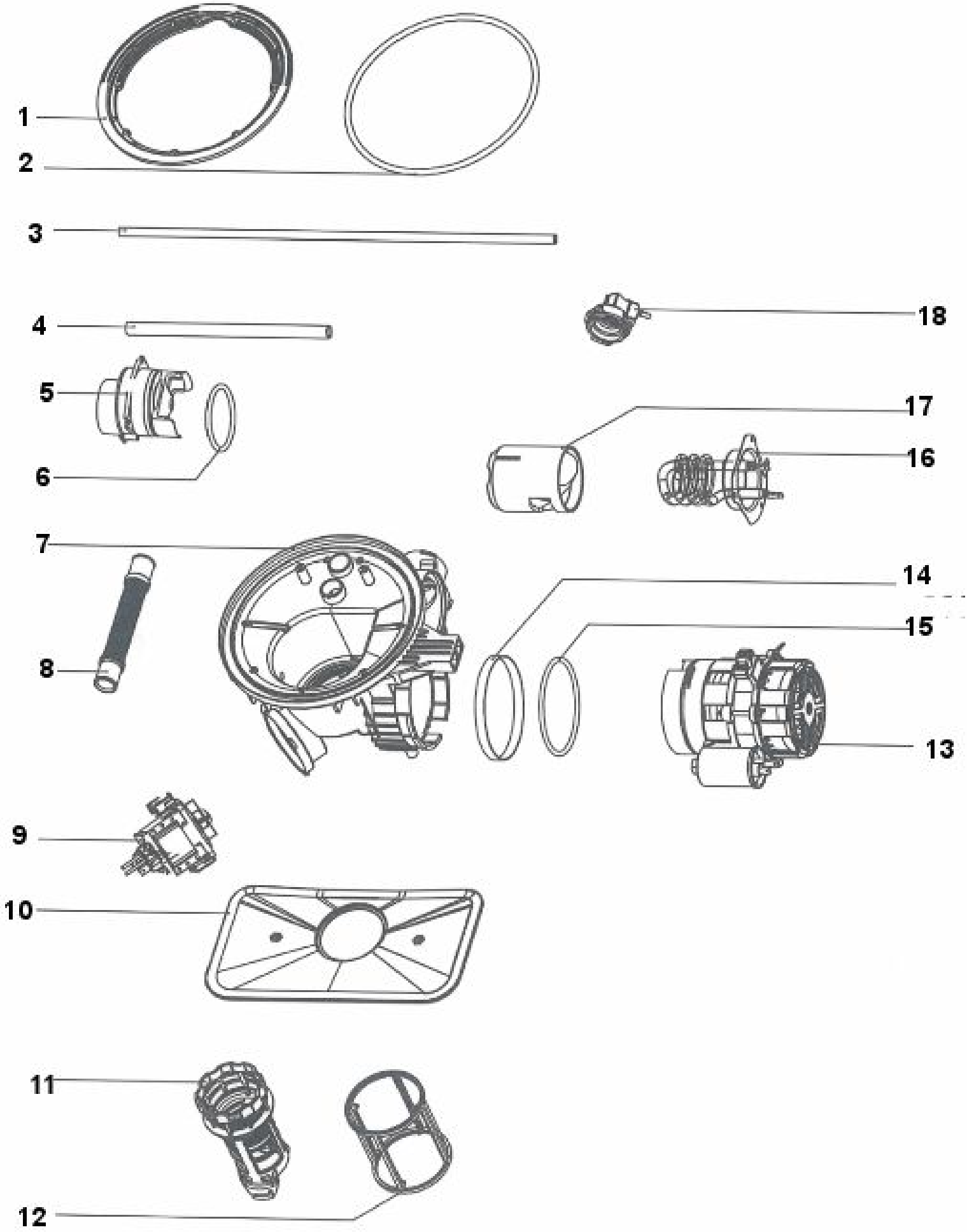
1
2
3
4
5
6
7
8
9
10
11
12
13
14
15
16
17
18

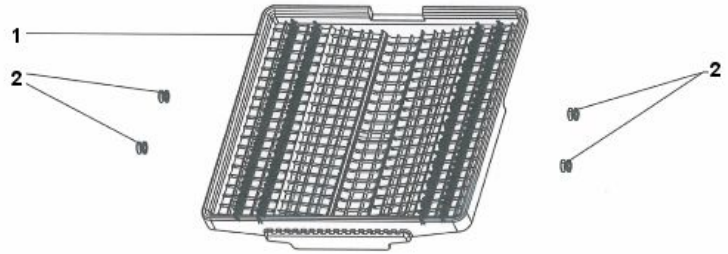
1
2
2

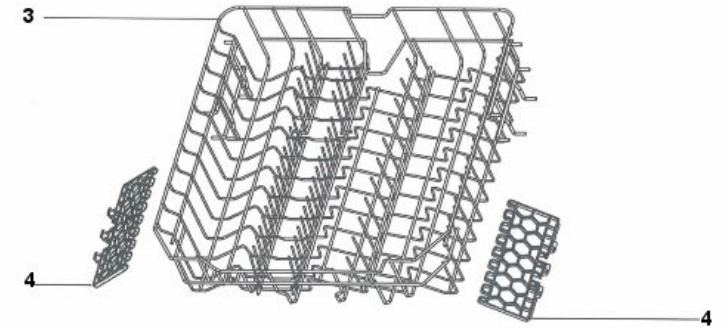
3
4
4

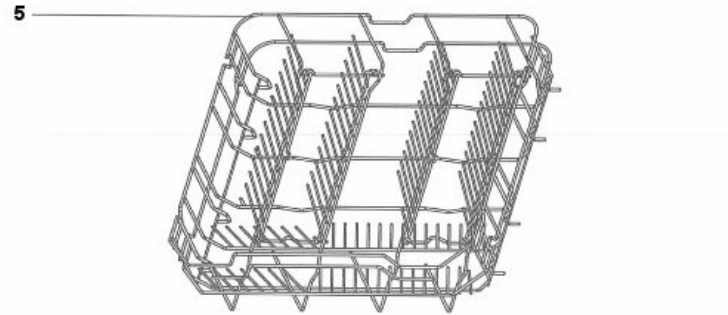
5