VUE A

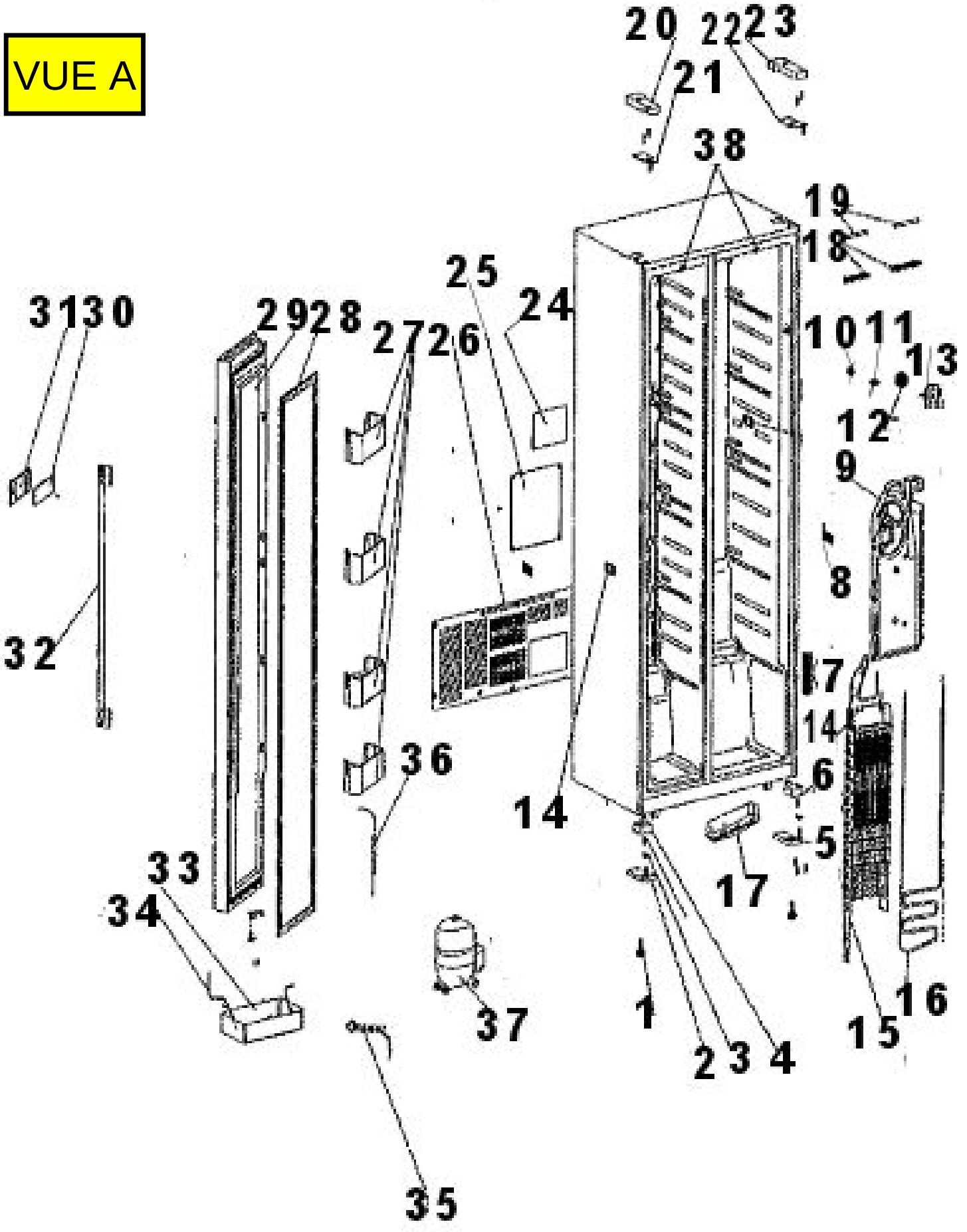
20
22
23
21
38
19
18
25
24
31
30
29
28
27
26
10
11
13
12
9
8
32
7
14
36
6
14
5
33
17
34
37
1
16
15
2
3
4
35
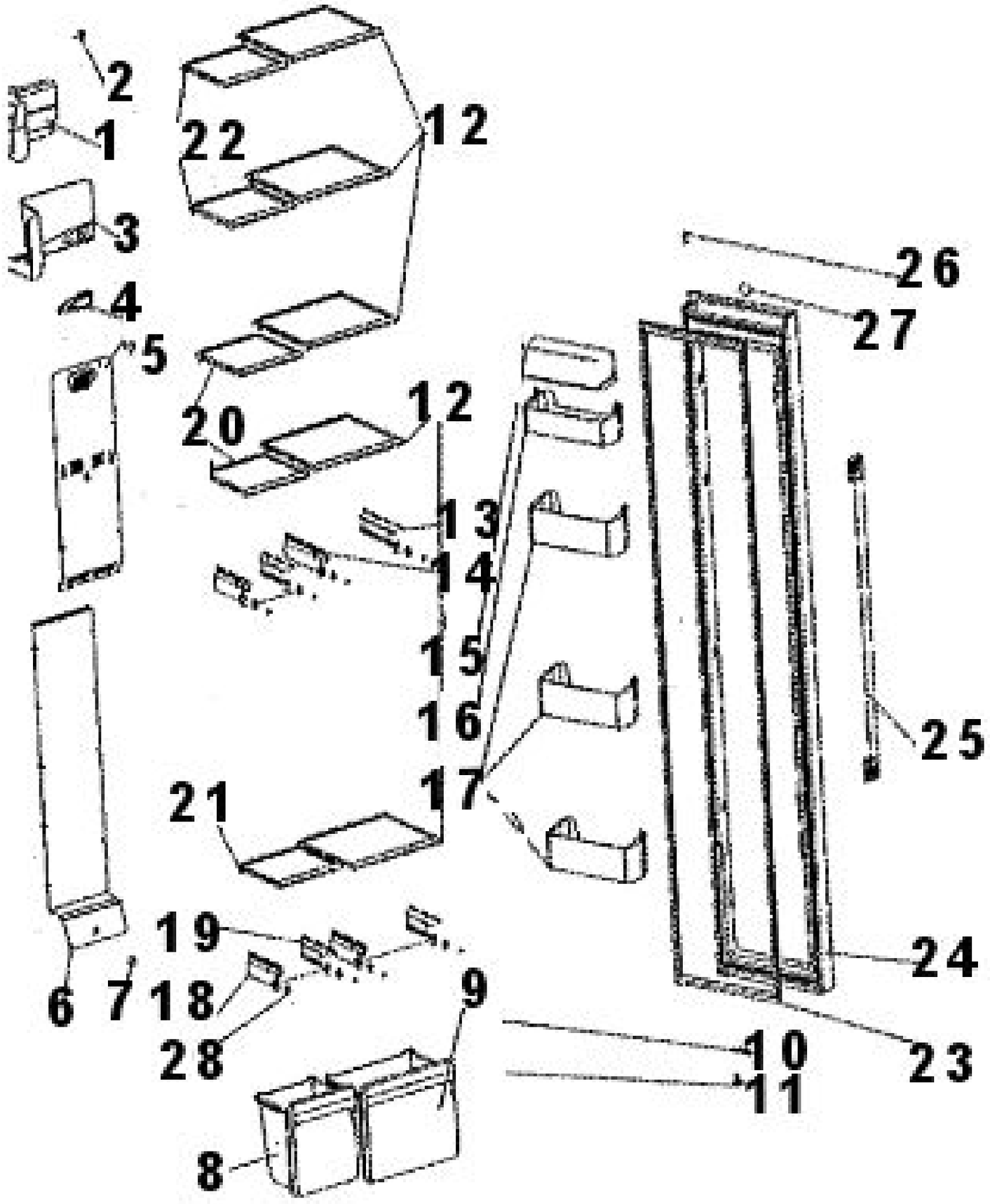
VUE B