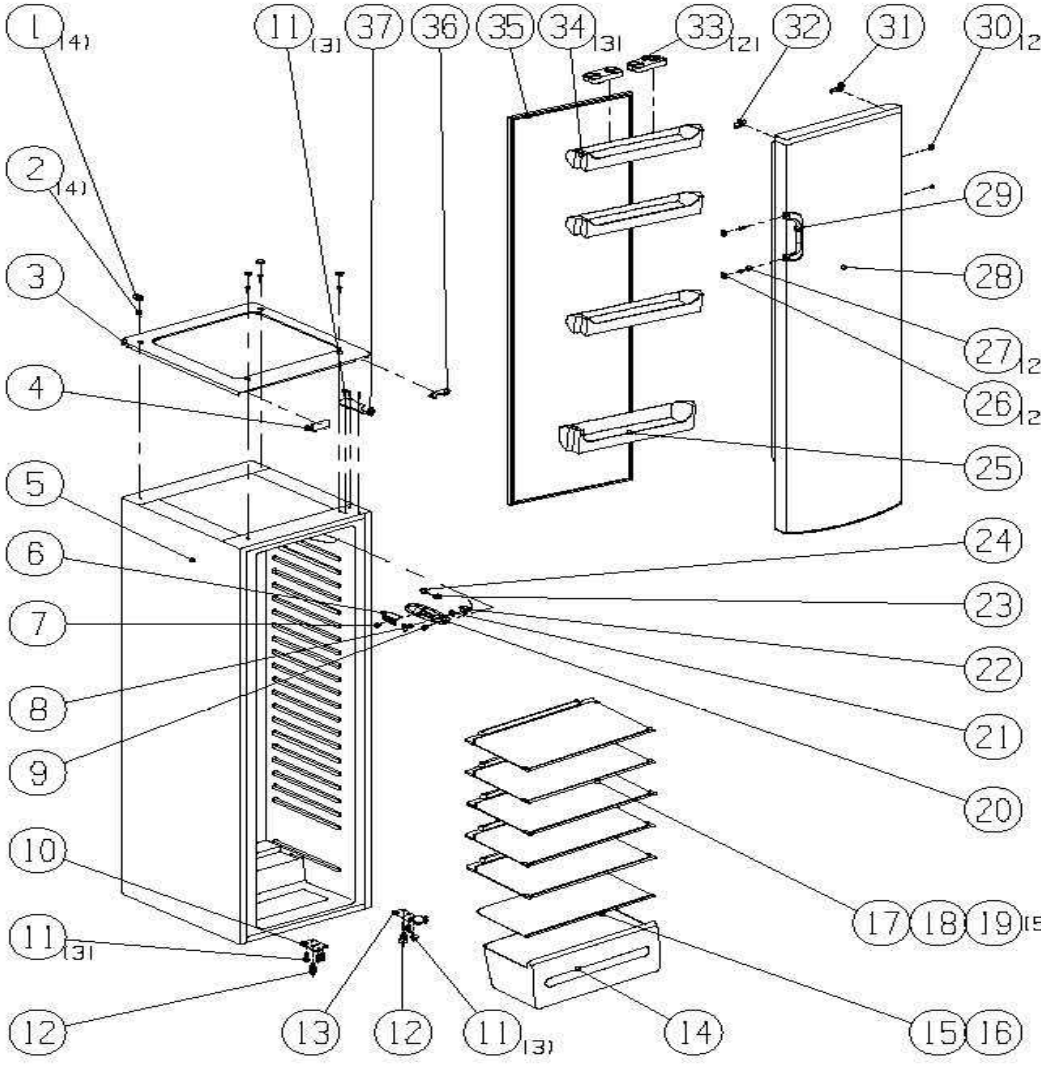
1 (4)
2 (4)
3
4
5
6
7
8
9
10
11 (3)
12
13
12
11 (3)
14
15
16
17
18
19 (5)
20
21
22
23
24
25
26 (2)
27 (2)
28
29
30 (2)
31
32
33 (2)
34 (3)
35
36
37
11 (3)

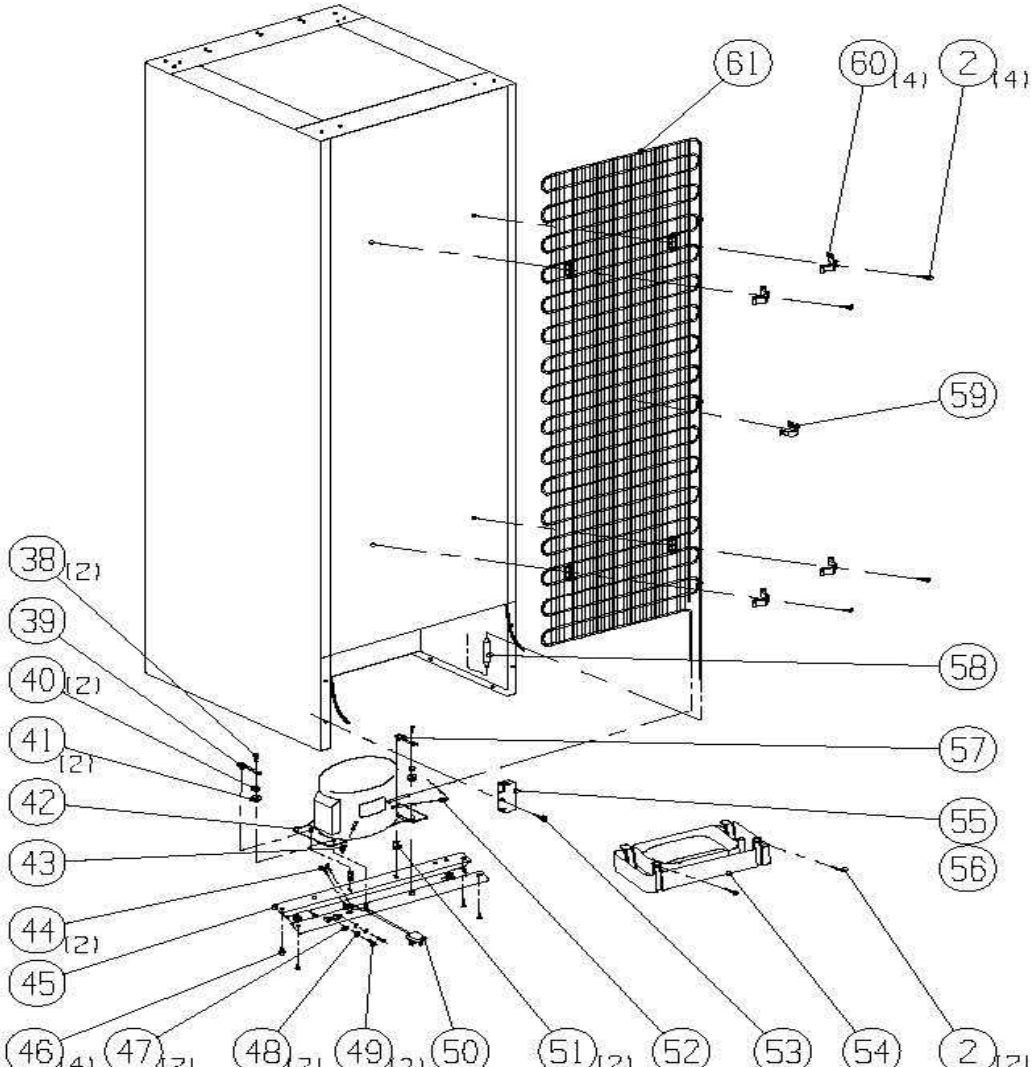
61
60 (4)
2 (4)
59
38 (2)
39
40 (2)
41 (2)
42
43
44 (2)
45
58
57
55
56
46 (4)
47 (2)
48 (2)
49 (2)
50
51 (2)
52
53
54
2 (2)