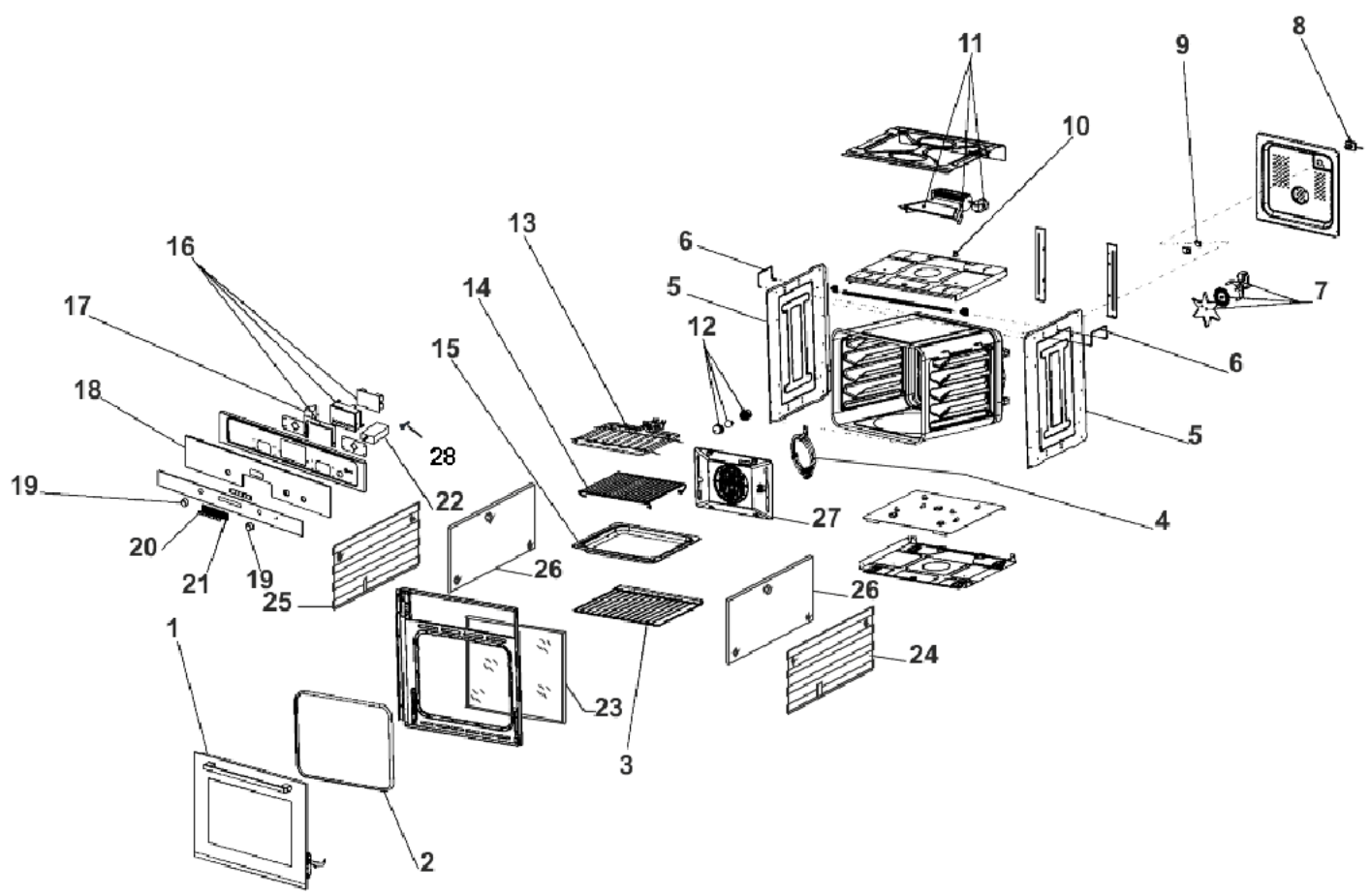
11
9
8
10
13
6
16
14
5
7
17
12
15
6
18
28
5
19
22
27
4
20
21
19
26
25
26
1
24
23
3
2