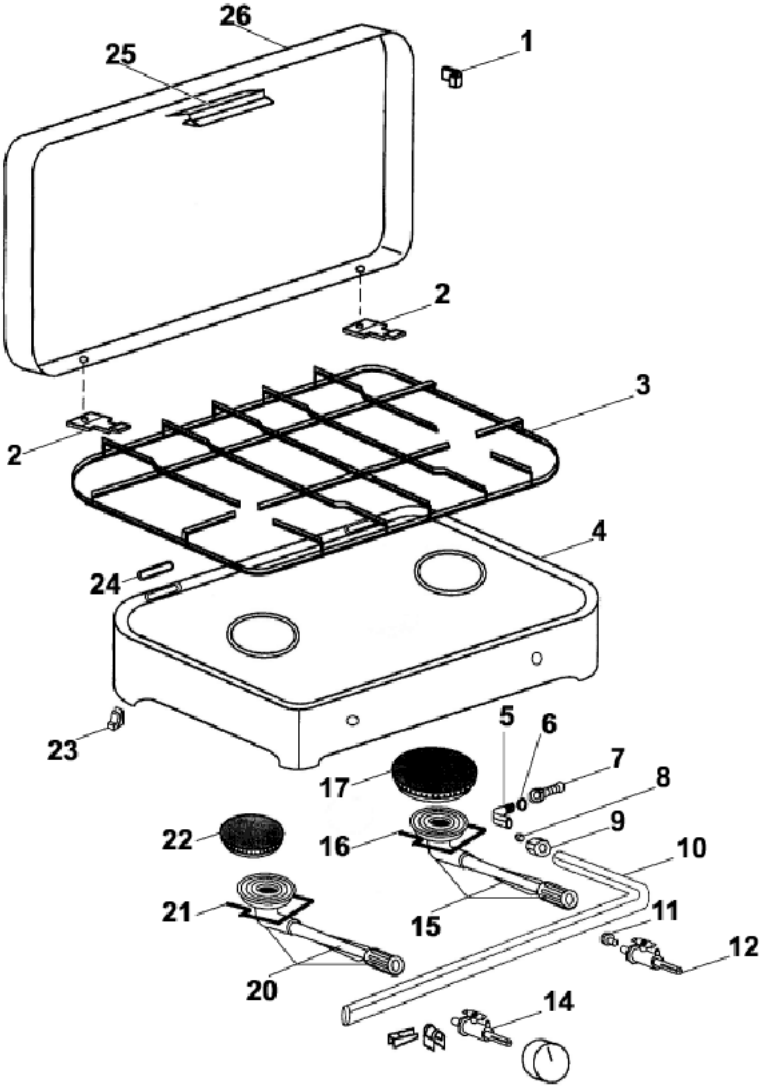
26
25
1
2
2
3
4
24
23
5
6
7
8
9
10
17
22
16
21
15
11
12
20
14