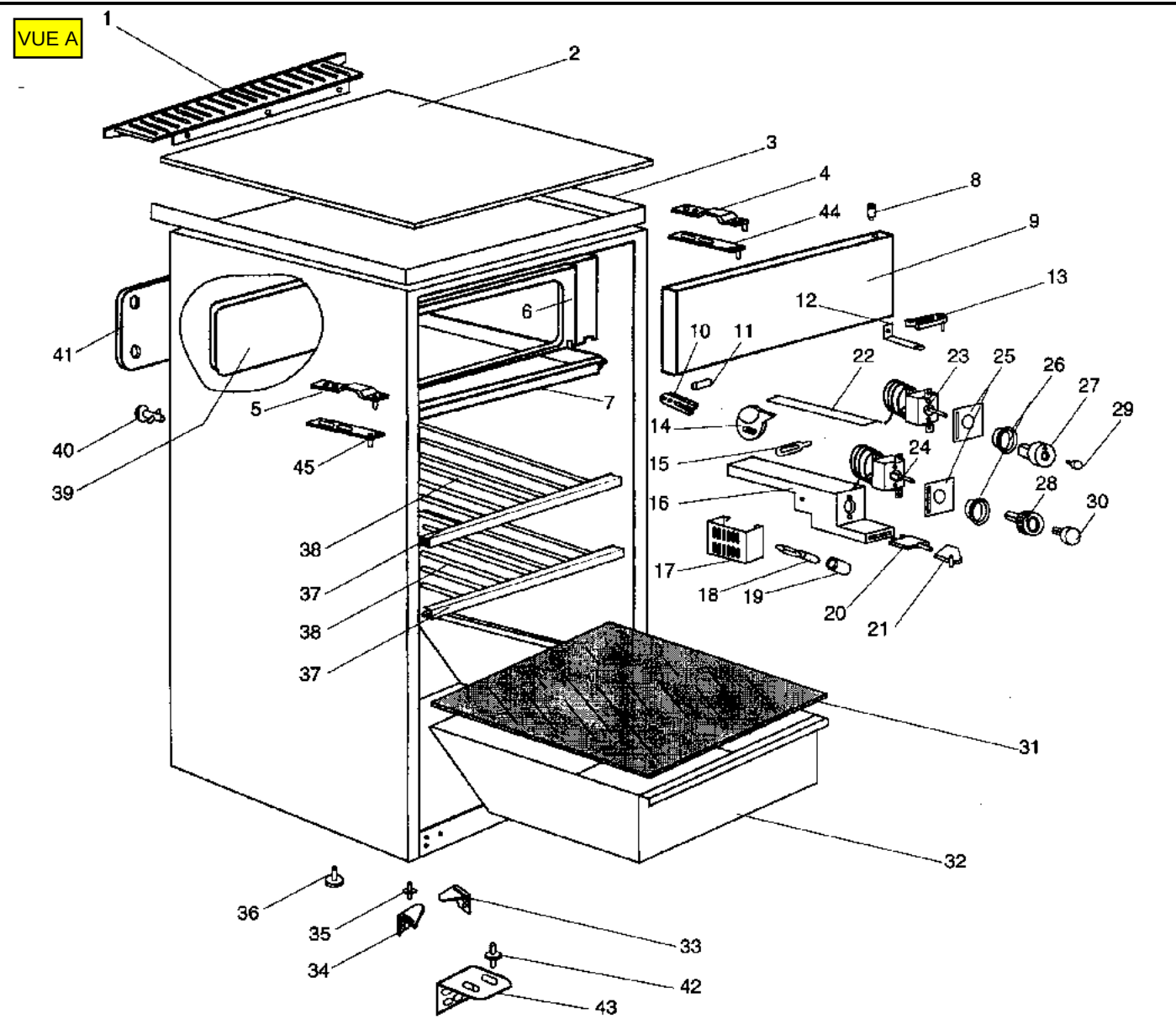
VUE A
1
2
3
4
44
8
9
13
12
6
10
11
41
22
23
25
26
27
29
5
7
14
40
45
15
24
28
30
39
16
38
17
37
18
19
20
21
38
37
31
32
36
35
33
34
42
43

VUE B

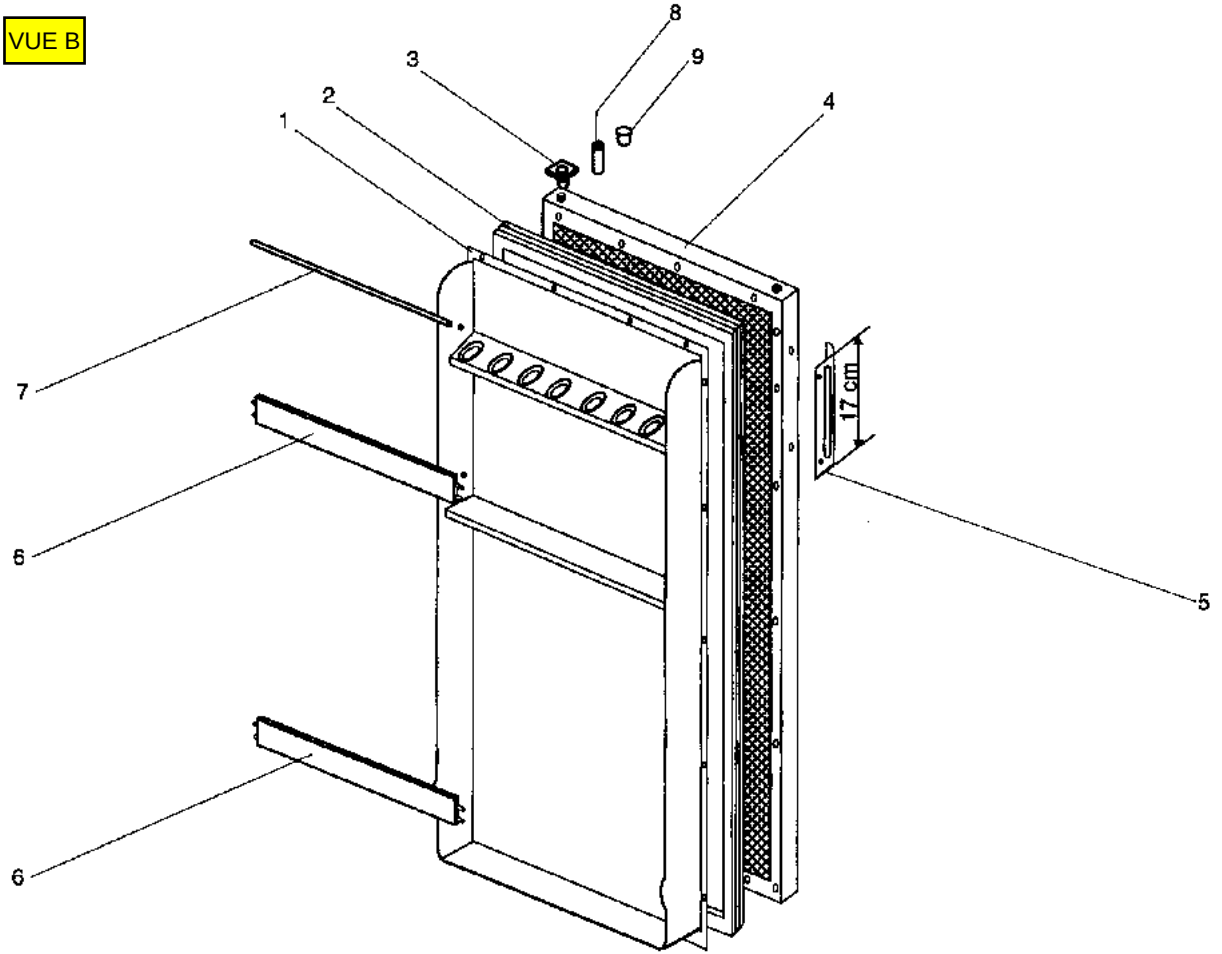
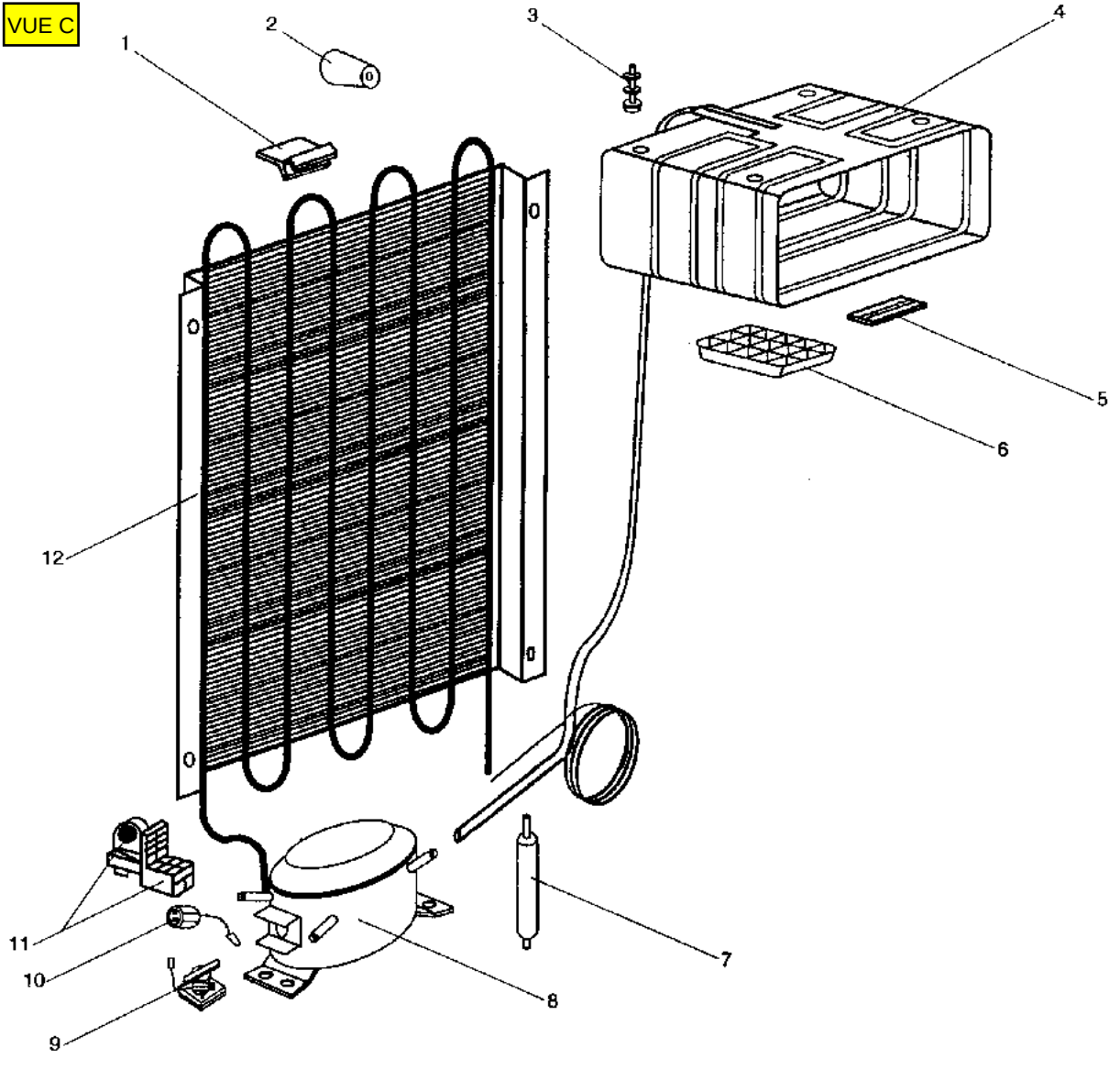
VUE C